DARHAN

Engineer Smart Ideas





www.darhan.com.tr

@darhanyapiveendustrisan

/darhan_yapi_endustri_as

Darhan Yapı ve Endüstri San. Tic.

/darhanyapiendustri

DARHAN

Engineer Smart Ideas



DARHAN

2008 yılında Modüler Askı Destek Sistemleri üretimi ve tedariğine yönelik kurulan Darhan, kısa sürede Türkiye pazarında Modüler Askı Destek Sistemlerinin yanı sıra; Sismik Askı Elemanları & Sınırlandırıcılar, Titreşim İzolatörleri, Yivli Boru Bağlantı Elemanları ve vanalarının önde gelen tedarikçisi haline gelmiştir.

Bu gelişmeler doğrultusunda, 2018 itibarıyla Modüler Askı Destek Sistemleri, Sismik Askı Elemanları & Sınırlandırıcılar ve Titreşim İzolatörleri alanlarında kendi üretimlerimizi yapmaya başlayarak; iş ortaklarımızın ihtiyaçlarına özel çözümler sunma, kaliteyi artırma ve yenilikçi ürünlerle sektöre değer katma hedeflerimizi de gerçekleştirme yolunda önemli bir ilerleme kaydettik.

Pazarı en yüksek standartlara yükseltmeyi ve ürün çeşitliliğine dayalı organik büyüme ile tüm ürün gruplarında küresel bir lider olmayı hedefliyoruz.

Hedefimize giden yolda temel inancımız, teknik uzmanlığın salt satış liderliğinden daha önemli olduğu yönündedir. Ortaklarımızın bilinçli ve doğru kararlar alabilmelerini sağlamak için teknik uzmanlığımızı paylaşmaya ve iletişim süreçlerini kolaylaştırmaya öncelik veriyor, sürdürülebilir başarılar elde etmek için işimizi ürün tedariki ve üretiminden çok daha fazlası olarak görüyoruz.

Saygılarımızla

Established in 2008 for the production and supply of Modular Suspension Support Systems, Darhan has become the leading supplier of Modular Suspension Support Systems as well as Seismic Suspension Elements & Restraints, Vibration Isolators, Grooved Pipe Fittings and Valves in the Turkish market in a short time.

In line with these developments, as of 2018, we have started our own production in the fields of Modular Support Systems, Seismic Hanger Elements & Restraints and Vibration Isolators; We have made significant progress towards realising our goals of providing tailor-made solutions to the needs of our business partners, increasing quality and adding value to the sector with innovative products.

We aim to raise the market to the highest standards and become a global leader in all product groups with organic growth based on product diversity.

Our main belief on the way to our goal is that technical expertise is more important than mere sales leadership. We prioritise sharing our technical expertise and facilitating communication processes to enable our partners to make informed and accurate decisions, and we perceive our business as much more than product supply and production in order to achieve sustainable success.

Best regards



TEKNİK HİZMETLER
TECHNICAL SERVICES

ŞARTNAME *SPECIFICATION*

PLANLAMA *PLANNING*

TASARIM *DESIGN*

KONTROL *SUPERVISING*

Uzmanlarından entegre çözümler:

- Darhan uzmanlarından askı destek teknolojileri ve sismik sistemleri
- Teknik uzmanlardan yetkili ve hızlı müşteri desteği
- Darhan mühendislerinden eğitim ve profesyonel destek
- Sahada yüksek nitelikli danışmanlık

Integrated solutions from the experts:

- *Support technologies and seismic bracing systems from Darhan experts from a single source*
- *Consulting hotline with technical experts for competent and quick support*
- *Training and professional expertise from Darhan engineers*
- *Personal, highly qualified advising on the construction site*

Planlama aşaması:

- Taslak projeden bitmiş kuruluma kadar destek
- Yapısal koşullar ve uluslararası standartlar dikkate alınarak özel askı destek dizayn konseptinin oluşturulması
- Teknik şartnamelerin hazırlanması
- 2D ve 3D tasarım planlarının işlenmesi
- Askı destek ve sismik askılama sistemleri için maliyet hesaplamaları
- Hızlı ve esnek BIM entegrasyonu.

Planning phase:

- *Support from the draft to the finished installation*
- *Custom planning of the fixing concept, in consideration of structural circumstances and international standats requirements*
- *Preparation of professional texts for the service specifications*
- *Processing of 2D and 3D design plans*
- *Cost calculations for support and seismic systems*
- *Fast and flexible BIM integration.*

Şantiye desteği:

- Tüm inşaat süresi boyunca sürekli destek
- Montaj süresini kısaltmak için önceden monte edilmiş, askı destek sistemlerinin teslimatı
- "Tam zamanında" yerinde teslimat
- Montaj ve atölye planlamasına dayalı statik çalışmalara yönelik detaylı hazırlık.

Construction site support:

- *Continuous support throughout the entire term of construction*
- *Delivery of pre-assembled, multiple fixations and mounting channels cut to length to shorten assembly time*
- *"Just in time" site delivery*
- *Detailed preparation with static proofs based on assembly and workshop planning.*



AUTODESK
REVIT
& **BIM** families
Available!

KALİTE
QUALITY

Ürünlerinde öncelikli hedefi kalite olan DARHAN, tüm ürün gamlarında CE, EUROCODE3, MSS, UL, FM, NFPA, ANSI-ASHRAE gibi hem uluslararası, hem yerel standartlara uygun çözümler üretmektedir.

DARHAN, is the primary target is quality using products meets both international and local standards such as CE, EUROCODE3, MSS, UL, FM, NFPA, ANSI-ASHRAE in solution provides.



ISO 9001



ISO 14001



ISO 45001



UL (Underwriters Laboratories)



FM (Factory Mutual)



FM (Factory Mutual)



TUV ANSI-ASHRAE 171



TUV ANSI-ASHRAE 171



EUROCODE 3



CE

TEKNİK BİLGİLER
TECHNICAL INFORMATIONS

Boru ve havalandırma kanalları ölçü ve ağırlıkları
Dimension and weights of pipes, ventilation ducts

DIN 2448 / DIN EN 10220'a göre borular
Pipe acc. to DIN 2448 / DIN EN 10220

DN	Boyut *Size*	Dış Çapı *Outer Ø (mm)*	Boş Ağırlığı *Weight Empty (kg/m)*	Su Dolu Ağırlığı *Weight Waterfilled (kg/m)*	Su Dolu + izolasyonlu Ağırlığı *Weight Waterfilled + Insulated (kg/m)*	Askı Mesafesi *Support Widths (m)*
8	1/4"	13,5	0,5	0,6	1,4	2,00
10	3/8"	17,2	0,7	0,8	1,9	2,00
15	1/2"	21,3 25,0	1,0 1,1	1,2 1,5	2,2 2,8	2,00 2,00
20	3/4"	26,9 30,0 31,8	1,4 1,8 1,9	1,8 2,3 2,4	3,1 4,0 4,2	2,10 2,10 2,10
25	1"	33,7 38,0	2,0 2,3	2,6 3,1	4,7 5,2	2,10 2,10
32	11/4"	42,4 44,5	2,6 2,7	3,7 3,9	5,7 6,9	2,10 2,10
40	11/2"	48,3 51,0 57,0	3,0 3,1 3,9	4,4 4,8 6,0	7,4 7,7 10,0	2,40 2,40 2,40
50	2"	60,3 63,5 70,0	4,1 4,4 4,8	6,5 7,0 8,1	10,5 11,0 13,4	3,00 3,00 3,00
65	2 1/2"	76,1 82,5	5,3 6,3	9,2 10,9	14,8 19,2	3,00 3,00
80	3"	88,9 101,6 108,0	6,8 8,8 9,3	12,2 15,8 17,3	20,4 27,0 29,1	3,50 3,50 3,50
100	4"	114,3 127,0 133,0	9,9 12,2 12,8	18,9 23,3 25,1	30,6 36,1 37,8	4,00 4,00 4,00
125	5"	139,7 152,4 159,0 165,1	13,5 16,5 17,3 17,9	27,1 32,7 34,9 37,1	40,3 47,1 49,2 52,0	4,00 4,00 4,00 4,00
150	6"	168,3 177,8 193,7	18,3 21,4 25,2	38,2 43,6 51,5	53,0 58,1 68,0	4,50 4,50 4,50
200	8"	219,1 244,5 267,0	31,2 37,2 40,8	65,0 79,5 91,6	83,3 98,6 112,7	6,00 6,00 6,00
250	10"	273,0	41,6	94,9	117,7	6,00
300	12"	323,9	55,6	131,0	156,6	6,00

1) Isı izolasyonu: yoğunluk 120 kg/m³ + sac kaplama: yoğunluk 7865 kg/m³
2) Isı izolasyonu: yoğunluk 120 kg/m³
Boru üreticisi bilgisi göz önünde bulundurulacaktır.

1) Heat instulation: density 120 kg/m³ + sheet metal jacket: density 7865 kg/m³
2) Heat insulation: density 120 kg/m³
The corresponding pipe manufacturer's data are to be considered.

İzolasyonlu galvanizli hava kanalı ağırlığı, kg/m (80 km/m³. 5 cm kalınlık)
Weights of galvanized air ducts in kg/m with insulation (80 km/m³. 5 cm thickness)

Sac Kalınlığı *Sheet Metal (0.75)*			**Sac Kalınlığı** *Sheet Metal (0.88)*						**Sac Kalınlığı** *Sheet Metal (1.0)*						**Sac Kalınlığı** *Sheet Metal (1.13)*						**Sac Kalınlığı** *Sheet Metal (1.25)*				**B x H**
200	224	250	280	315	355	400	450	500	560	630	710	800	900	1000	1120	1250	1400	1600	1800	2000	2240	2500	2800	3150	mm
9,1	9,6	10,2	12,1	13,0	14,0	15,2	16,4	17,7	21,0	22,9	25,1	27,6	30,4	33,2	39,8	43,8	48,3	54,3	60,4	66,4	79,4	87,8	97,6	109,0	200
-	10,2	10,8	12,7	13,6	14,6	15,8	17,0	18,3	21,7	23,6	25,8	28,3	31,1	33,8	40,6	44,5	49,0	55,0	61,1	67,1	80,2	88,6	98,4	109,8	224
-	-	11,4	13,4	14,3	15,3	16,4	17,7	19,0	22,4	24,3	26,5	29,0	31,8	34,5	41,3	45,3	49,8	55,8	61,9	67,9	81,0	89,5	99,2	110,6	250
-	-	-	14,2	15,0	16,0	17,2	18,4	19,7	23,2	25,1	27,3	29,8	32,6	35,4	42,2	46,2	50,7	56,7	62,8	68,8	82,0	90,4	100,2	111,6	280
-	-	-	-	15,9	16,9	18,1	19,3	20,6	24,2	26,1	28,3	30,8	33,6	36,3	43,3	47,2	51,8	57,8	63,8	69,9	83,1	91,6	101,3	112,7	315
-	-	-	-	-	17,9	19,1	20,3	21,6	25,3	27,2	29,4	31,9	34,7	37,4	44,5	48,4	53,0	59,0	65,0	71,1	84,4	92,9	102,6	114,0	355
-	-	-	-	-	-	20,2	21,5	22,7	26,5	28,5	30,7	33,2	35,9	38,7	45,9	49,8	54,3	60,4	66,4	72,4	85,9	94,3	104,1	115,5	400
-	-	-	-	-	-	-	22,7	24,0	27,9	29,8	32,0	34,5	37,3	40,1	47,4	51,3	55,8	61,9	67,9	73,9	87,5	96,0	105,7	117,1	450
-	-	-	-	-	-	-	-	25,3	29,3	31,2	33,4	35,9	38,7	41,4	48,9	52,8	57,3	63,4	69,4	75,4	89,1	97,6	107,4	118,7	500
-	-	-	-	-	-	-	-	-	30,9	32,9	35,1	37,6	40,3	43,1	50,7	54,6	59,1	65,2	71,2	77,3	91,1	99,5	109,3	120,7	560
-	-	-	-	-	-	-	-	-	-	34,8	37,0	39,5	42,3	45,0	52,8	56,7	61,3	67,3	73,3	79,4	93,4	101,8	111,6	123,0	630
-	-	-	-	-	-	-	-	-	-	-	39,2	41,7	44,5	47,2	55,2	59,1	63,7	69,7	75,7	81,8	96,0	104,4	114,2	125,6	710
-	-	-	-	-	-	-	-	-	-	-	-	44,2	47,0	49,7	57,9	61,9	66,4	72,4	78,5	84,5	98,9	107,4	117,1	128,5	800
-	-	-	-	-	-	-	-	-	-	-	-	-	49,7	52,5	61,0	64,9	69,4	75,4	81,5	87,5	102,1	110,6	120,4	131,8	900
-	-	-	-	-	-	-	-	-	-	-	-	-	-	55,3	64,0	67,9	72,4	78,5	84,5	90,5	105,4	113,9	123,6	135,0	1000
-	-	-	-	-	-	-	-	-	-	-	-	-	-	-	67,6	71,5	76,0	82,1	88,1	94,1	109,3	117,8	127,5	138,9	1120
-	-	-	-	-	-	-	-	-	-	-	-	-	-	-	-	75,4	80,8	86,0	92,0	98,1	113,5	122,0	131,8	143,1	1250
-	-	-	-	-	-	-	-	-	-	-	-	-	-	-	-	-	84,5	90,5	96,6	102,6	118,4	126,9	136,6	148,0	1400
-	-	-	-	-	-	-	-	-	-	-	-	-	-	-	-	-	-	96,6	102,6	108,6	124,9	133,4	143,1	154,5	1600
-	-	-	-	-	-	-	-	-	-	-	-	-	-	-	-	-	-	-	108,6	114,7	131,4	139,9	149,6	161,0	1800
-	-	-	-	-	-	-	-	-	-	-	-	-	-	-	-	-	-	-	-	120,7	137,9	146,4	156,2	167,5	2000
-	-	-	-	-	-	-	-	-	-	-	-	-	-	-	-	-	-	-	-	-	145,7	154,2	164,0	175,3	2240
-	-	-	-	-	-	-	-	-	-	-	-	-	-	-	-	-	-	-	-	-	-	162,7	172,4	183,8	2500
-	-	-	-	-	-	-	-	-	-	-	-	-	-	-	-	-	-	-	-	-	-	-	182,2	193,6	2800
-	-	-	-	-	-	-	-	-	-	-	-	-	-	-	-	-	-	-	-	-	-	-	-	204,9	3150

İzolasyonsuz galvanizli hava kanalı ağırlığı, kg/m
Weights of galvanized ventilation ducts in kg/m without insulation

Sac Kalınlığı *Sheet Metal (0.75)*			**Sac Kalınlığı** *Sheet Metal (0.88)*						**Sac Kalınlığı** *Sheet Metal (1.0)*						**Sac Kalınlığı** *Sheet Metal (1.13)*						**Sac Kalınlığı** *Sheet Metal (1.25)*				**B x H**
200	224	250	280	315	355	400	450	500	560	630	710	800	900	1000	1120	1250	1400	1600	1800	2000	2240	2500	2800	3150	mm
5,9	6,2	6,6	8,3	8,9	9,6	10,4	11,2	12,1	14,9	16,3	17,9	19,6	21,6	23,6	29,3	32,2	35,5	39,9	44,4	48,8	59,9	66,2	73,6	82,8	200
-	6,6	7,0	8,7	9,3	10,0	10,8	11,6	12,5	15,4	16,8	18,3	20,1	22,1	24,0	29,8	32,7	36,0	40,4	44,9	49,3	60,4	66,8	74,2	82,2	224
-	-	7,4	9,2	9,8	10,4	11,2	12,1	13,0	15,9	17,3	18,8	20,6	22,6	24,5	30,4	33,3	36,6	41,0	45,5	49,9	61,1	67,5	74,8	83,4	250
-	-	-	9,7	10,3	11,0	11,7	12,6	13,5	16,5	17,9	19,4	21,2	23,2	25,1	31,0	33,9	37,3	41,7	46,1	50,6	61,8	68,2	75,6	84,1	280
-	-	-	-	10,9	11,6	12,3	13,2	14,1	17,2	18,5	20,1	21,9	23,8	25,8	31,8	34,7	38,0	42,5	46,9	51,3	62,7	69,1	76,4	85,0	315
-	-	-	-	-	12,3	13,0	13,9	14,8	18,0	19,3	20,9	22,7	24,6	26,6	32,7	35,6	38,9	43,4	47,8	52,2	63,7	70,0	77,4	86,0	355
-	-	-	-	-	-	13,8	14,7	15,5	18,8	20,2	21,8	23,6	25,5	27,5	33,7	36,6	39,9	44,4	48,8	53,2	64,8	71,1	78,5	87,1	400
-	-	-	-	-	-	-	15,5	16,4	19,8	21,2	22,8	24,5	26,5	28,5	34,8	37,7	41,0	45,5	49,9	54,3	66,0	72,4	79,7	88,3	450
-	-	-	-	-	-	-	-	17,3	20,8	22,2	23,7	25,5	27,5	29,4	35,9	38,8	42,1	46,6	51,0	55,4	67,2	73,6	81,0	89,5	500
-	-	-	-	-	-	-	-	-	22,0	23,4	24,9	26,7	28,7	30,6	37,3	40,1	43,4	47,9	52,3	56,8	68,7	75,1	82,4	91,0	560
-	-	-	-	-	-	-	-	-	-	24,7	26,3	28,1	30,0	32,0	38,8	41,7	45,0	49,5	53,9	58,3	70,4	76,8	84,1	92,7	630
-	-	-	-	-	-	-	-	-	-	-	27,9	29,6	31,6	33,6	40,6	43,5	46,8	51,2	55,7	60,1	72,4	78,7	86,1	94,7	710
-	-	-	-	-	-	-	-	-	-	-	-	31,4	33,4	35,3	42,6	45,5	48,8	53,2	57,7	62,1	74,6	81,0	88,3	96,9	800
-	-	-	-	-	-	-	-	-	-	-	-	-	35,3	37,3	44,8	47,7	51,0	55,4	59,9	64,3	77,0	83,4	90,8	99,4	900
-	-	-	-	-	-	-	-	-	-	-	-	-	-	39,3	47,0	49,9	53,2	57,7	62,1	66,5	79,5	85,9	93,2	101,8	1000
-	-	-	-	-	-	-	-	-	-	-	-	-	-	-	49,7	52,6	55,9	60,3	64,8	69,2	82,4	88,8	96,2	104,7	1120
-	-	-	-	-	-	-	-	-	-	-	-	-	-	-	-	55,4	58,8	63,2	67,6	72,1	85,6	92,0	99,4	107,9	1250
-	-	-	-	-	-	-	-	-	-	-	-	-	-	-	-	-	62,1	66,5	71,0	75,4	89,3	95,7	103,0	111,6	1400
-	-	-	-	-	-	-	-	-	-	-	-	-	-	-	-	-	-	71,0	75,4	79,8	94,2	100,6	107,9	116,5	1600
-	-	-	-	-	-	-	-	-	-	-	-	-	-	-	-	-	-	-	79,8	84,3	99,1	105,5	112,8	121,4	1800
-	-	-	-	-	-	-	-	-	-	-	-	-	-	-	-	-	-	-	-	88,7	104,0	110,4	117,8	126,3	2000
-	-	-	-	-	-	-	-	-	-	-	-	-	-	-	-	-	-	-	-	-	109,9	116,3	123,6	132,2	2240
-	-	-	-	-	-	-	-	-	-	-	-	-	-	-	-	-	-	-	-	-	-	122,7	130,0	138,8	2500
-	-	-	-	-	-	-	-	-	-	-	-	-	-	-	-	-	-	-	-	-	-	-	137,4	146,0	2800
-	-	-	-	-	-	-	-	-	-	-	-	-	-	-	-	-	-	-	-	-	-	-	-	154,5	3150

kg/m cinsinden ağırlıklar referans değerlerdir. Ağırlıklar, sac kalınlığına ve kullanılan flanş tipine bağlı olarak farklılık gösterebilir. Yükler, 80 kg/m2 mineral yün ağırlığına ve 5 cm kalınlığa dayanmaktadır.

The weights in kg/m are reference values. The weights can deviate, depending on the sheet metal thickness and the type of flange used. The loads based on a mineral wool weight of 80 kg/m2 and thickness of 5 cm.



İÇİNDEKİLER
INDEX

10 Modüler Askı Destek Sistemleri
Modular Support Systems

40 Atlas Ağır Hizmet Profilleri ve Aksesuarları
Atlas Heavy Duty Beam Sections and Accessories

82 Boru Kelepçeleri
Pipe Clamps

100 Titreşim İzolatörleri
Vibration Isolators

122 Sismik Askı Elemanları ve Sınırlayıcılar
Seismic Bracing Elements and Restraints



MODÜLER ASKI DESTEK SİSTEMLERİ

MODULAR SUPPORT SYSTEMS



DARHAN

İÇERİK
CONTENT

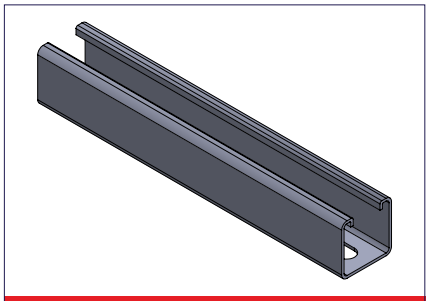

MFS - G Profiller
MFS - G Profiles
Sayfa / Page 14-15

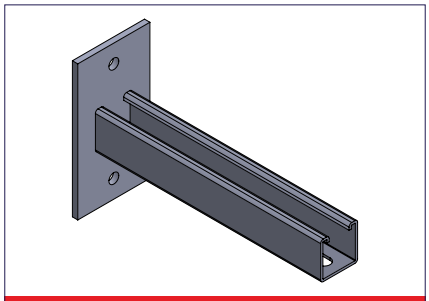

MFC - G Köşe Konsol
MFC - G Corner Console
Sayfa / Page 16-17

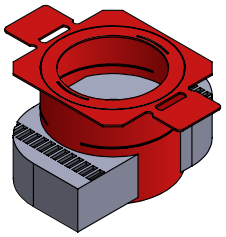

Kolay Kilit
Quick Nut
Sayfa / Page 18

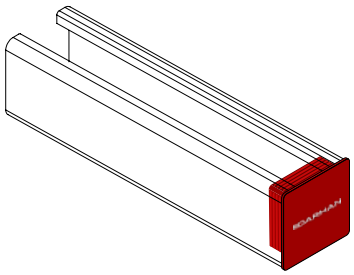

Profil Kapağı
End Cap
Sayfa / Page 18

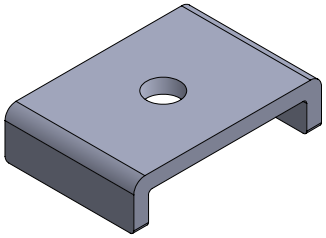

Profil Kenedi
Holding Bracket
Sayfa / Page 19

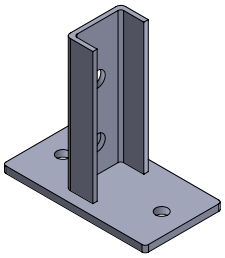

Yapı Bağlantı Elemanı
Structural Attachment
Sayfa / Page 20

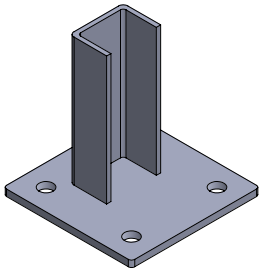

Yapı Bağlantı Elemanı
Structural Attachment
Sayfa / Page 20

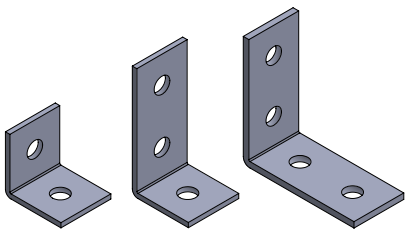

Köşe Braket
Angle Bracket
Sayfa / Page 21

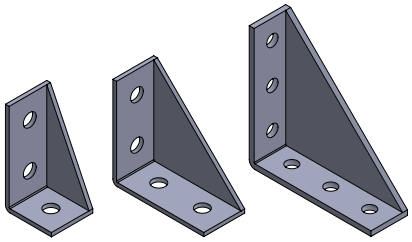

Köşe Braket
Angle Bracket
Sayfa / Page 21

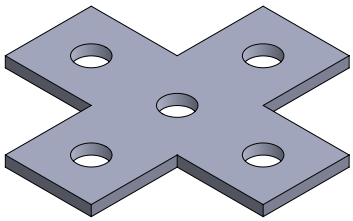

Kanal Bağlantı Plakası
Connection Plate
Sayfa / Page 22

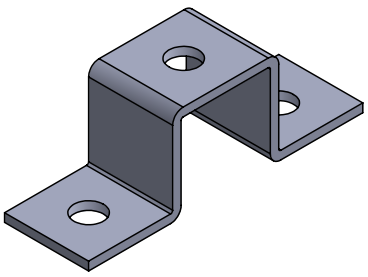

U Tipi Kanal Braketleri
U Type Clamp Brackets
Sayfa / Page 23

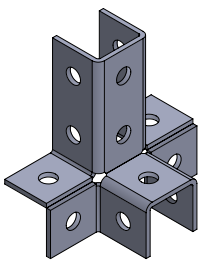

Çok Yönlü Braketler
Multi Directional Brackets
Sayfa / Page 24

İÇERİK
CONTENT

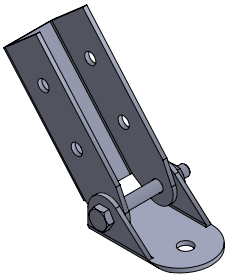

Ayarlanabilir Açılı Braket
Adjustable Bracket
Sayfa / Page 25

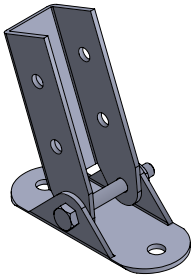

Ayarlanabilir Açılı Braket
Adjustable Bracket
Sayfa / Page 25

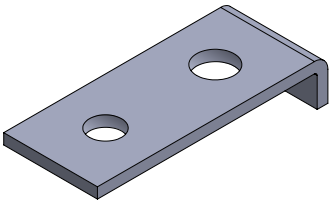

U-Bolt Adaptör
U-Bolt Adaptor
Sayfa / Page 26

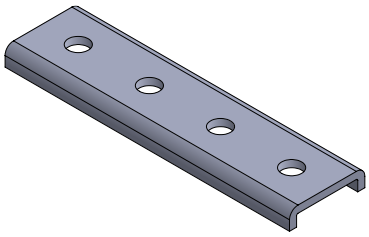

Kanal Uzatma Parçası
Channel Connector
Sayfa / Page 27

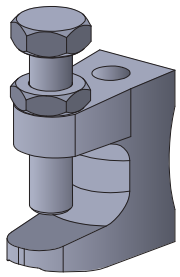

Kiriş Kenedi
Beam Clamp
Sayfa / Page 28

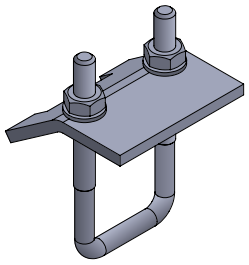

Kare Bolt Kiriş Kenedi
Square Bolt Beam Clamp
Sayfa / Page 29

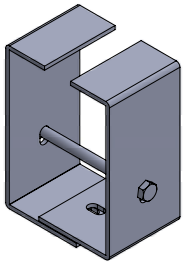

Kutu Profil Bağlantı Elemanı
Box Profile Connector
Sayfa / Page 30

MFS - G Profiller
MFS - G Profiles

Çok çeşitli uygulamalar için evrensel ve geniş montaj kanal sistemi
The universal and complete mounting channel system for a wide range of application

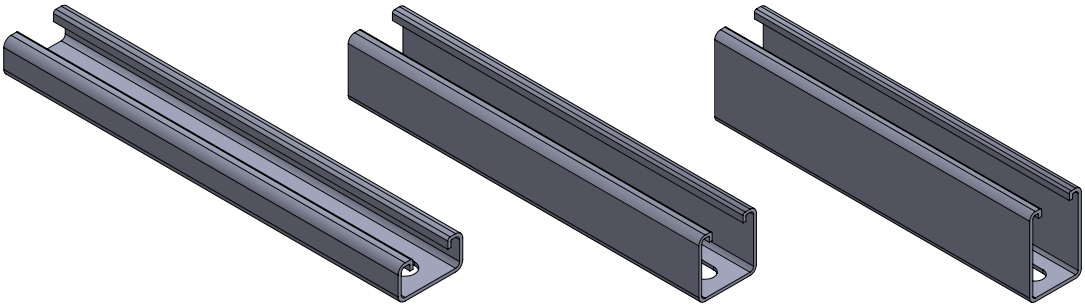

Özellikler
Malzeme : Çelik - S235JR
Kaplama : Pre-galvaniz ya da sıcak daldırma galvaniz

Uygulama
Elektromekanik tesisatlar, boru köprüleri, galeri hatları, cephe sistemleri, ekipman taşıyıcıları, solar panel taşıyıcıları, proses hatları vs. sistemlerde kullanılır. Standart kanal boyları 3, 4, 6 metredir.

Properties
Material : Steel - S235JR
Galvanisation : Pre-galvanised or Hot-dip galvanised

Application
Used in electromechanical systems, pipe racks, gallery systems, facade supports, equipments supports solar panel supports, process lines etc. Standard channels lenghts is 3, 4, 6 meters.

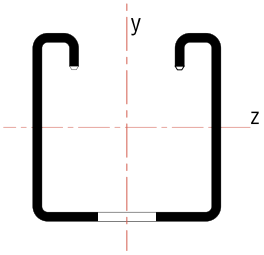

Kesit Özellikleri / *Cross Section Properites*

Kod *Code*	**Açıklama** *Description*	**Ağırlık** *Weight (kg/m)*	**Kesit Alanı** *Cross Section Area (cm^2)*	**Kesit Atalet Momenti** *Moment of Inertia Iy (cm^4)*	**Kesit Atalet Momenti** *Moment of Inertia Iz (cm^4)*	**Kesit Mukavemet Momenti** *Section Modules Wy (cm^3)*	**Kesit Mukavemet Momenti** *Section Modules Wz (cm^3)*
2200193685	41x21x1.5	1,20	1,35	0,80	3,69	0,75	1,80
2200193686	41x21x2.0	1,44	1,72	0,97	4,66	0,89	2,27
2200193723	41x41x2.0	2,06	2,52	5,33	7,69	2,58	3,75
2200173909	41x41x2.5	2,45	3,00	6,00	8,99	2,85	4,38
2200193792	41x62x2.5	3,27	4,05	17,70	12,90	5,62	6,29
2200173837	41x21x1.5 D	2,40	2,70	4,92	8,24	2,12	4,08
2200193808	41x21x2.0 D	2,88	3,44	5,49	9,31	2,61	4,54
2200193822	41x41x2.0 D	4,12	5,04	33,90	15,36	7,49	8,27
2200166757	41x41x2.5 D	4,90	6,00	35,01	17,90	8,76	8,78
2200193858	41x62x2.5 D	6,54	8,10	111,00	25,80	17,90	12,58

Kesit özellikleri delikli kesite göre belirlenmiştir.
The section properties is determined according to the perforated sections.

MFS - G Profiller
MFS - G Profiles

Çok çeşitli uygulamalar için evrensel ve geniş montaj kanal sistemi
The universal and complete mounting channel system for a wide range of application

41x21

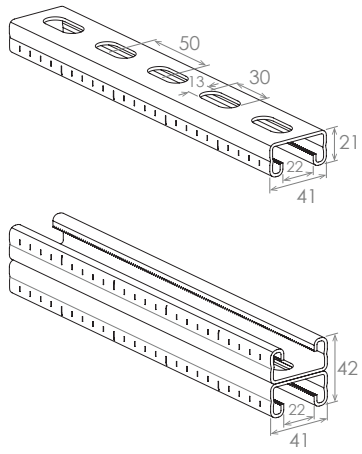

41x41

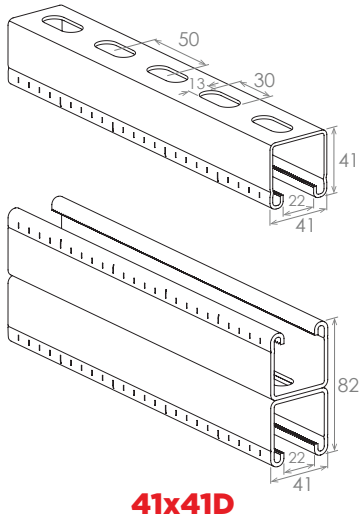

41x62

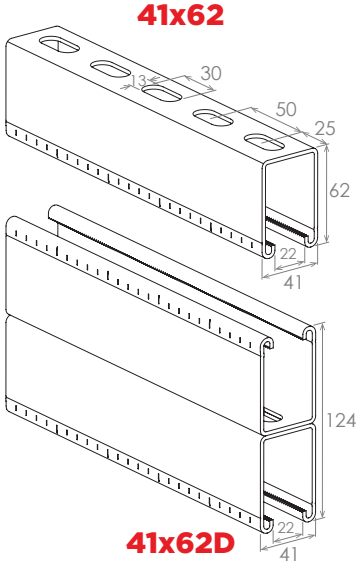

41x21D **41x41D** **41x62D**

TEK NOKTA YÜK / *POINT LOAD*

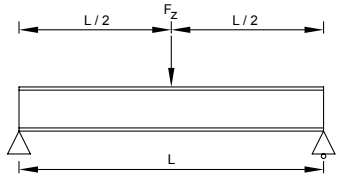

Lmax (mm)	41x21 1.5	41x21 2.0	41x41 2.0	41x41 2.5	41x62 2.5	41x21 D 1.5	41x21 D 2.0	41x41 D 2.5	41x62 D 2.5
500	0,90	1,10	3,28	3,80	7,37	2,70	3,75	11,50	26,8
1000	0,20	0,32	1,64	1,90	3,69	1,30	1,95	5,60	13,0
2000	-	-	0,61	0,72	1,85	0,34	0,68	2,70	6,80
2500	-	-	0,39	0,46	1,32	0,20	0,40	1,80	5,20
3000	-	-	0,28	0,32	0,92	0,13	0,30	1,30	4,50

Fz (kN) L/2 üzerindeki sabit yük. / *Fz (kN) as permenant load at L/2.*

2 NOKTA YÜK / *2 POINT LOADS*

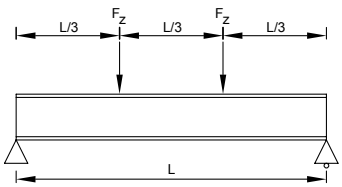

Lmax (mm)	41x21 1.5	41x21 2.0	41x41 2.0	41x41 2.5	41x62 2.5	41x21 D 1.5	41x21 D 2.0	41x41 D 2.5	41x62 D 2.5
500	0,70	0,90	2,45	2,85	5,52	2,00	2,80	8,10	17,0
1000	0,20	0,30	1,22	1,43	2,76	0,80	1,40	4,20	8,50
2000	0,05	0,10	0,36	0,42	1,21	0,20	0,40	1,80	4,20
2500	-	-	0,23	0,27	0,77	0,10	0,25	1,10	3,60
3000	-	-	0,16	0,19	0,54	-	0,20	0,70	2,10

Fz (kN) L/2 ve 2L/3 üzerindeki sabit yük. / *Fz (kN) as permenant load at L/2 and 2L/3.*

YAYILI YÜK / *DISTRIBUTED LOAD*

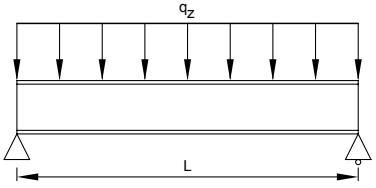

Lmax (mm)	41x21 1.5	41x21 2.0	41x41 2.0	41x41 2.5	41x62 2.5	41x21 D 1.5	41x21 D 2.0	41x41 D 2.5	41x62 D 2.5
500	3,00	4,10	12,4	13,5	27,5	10,3	13,3	36,1	59,0
1000	0,30	0,50	2,70	3,00	7,50	2,50	2,80	9,00	22,0
2000	0,04	0,22	0,35	0,30	1,10	0,30	0,35	1,90	5,40
2500	-	-	0,17	0,19	0,55	-	0,15	0,90	3,80
3000	-	-	0,11	0,14	0,30	-	-	0,50	2,10

qz (kN/m) L üzerindeki sabit yük. / *qz (kN/m) as permenant load at L.*

- Yük kapasite hesaplamaları Eurocode 3 (EN 1993) baz alınmıştır.
- Elemanların kendi ağırlıkları dikkate alınmıştır.
- Emniyet faktörü 1,35 alınmıştır.
- Sehim limiti L/200 alınmıştır.

- *Basis of calculation of the load capacity is accordance with Eurocode 3 (EN 1993)*
- *Self weight considered.*
- *Safety factor is taken into account as 1,35.*
- *Deflection limit value is L/200.*

MFC - G Köşe Konsol
MFC - G Corner Console

Boru hatları için hazır plaka kaynaklı konsol
Mounting profiles with welded plate for fastening pipelines

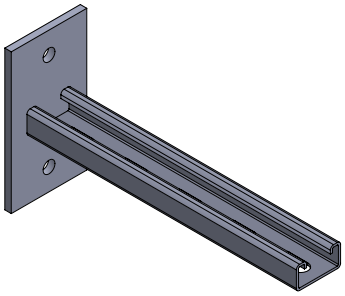
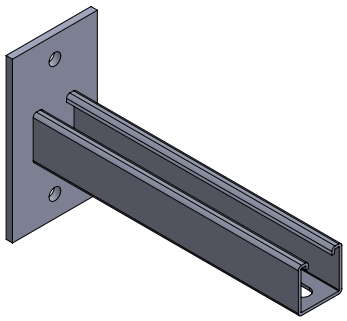
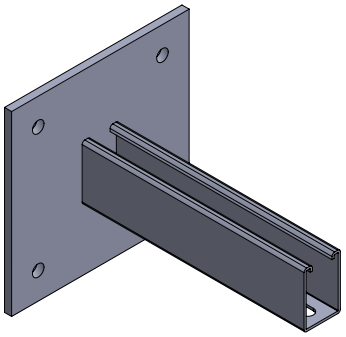

Özellikler
Malzeme : Çelik - S235JR
Kaplama : Elektro galvaniz ya da sıcak daldırma galvaniz

Uygulama
Duvar boyunca giden boru hatlarının montajı için hızlı ve kolay çözüm.

Properties
Material : Steel - S235JR
Galvanisation : Zinc plated or Hot-dip galvanised

Application
Quick and easy installation of pipelines along the wall.

Kod *Code*	**Açıklama** *Description*	**A (mm)**	**B (mm)**	**L (mm)**	**Plaka Ölçüsü** *Plate Dimension (mm)*	**Ød (mm)**
2200145721	MFC21.200	41	21	200	70x130x6	11
2200145621	MFC21.300	41	21	300	70x130x6	11
2200145724	MFC21.450	41	21	450	70x130x6	11
2200145622	MFC41.300	41	41	300	80x150x6	11
2200145652	MFC41.500	41	41	500	80x150x6	11
2200145660	MFC41.600	41	41	600	80x150x6	11
2200145752	MFC62.500	41	62	1000	200x200x8	13

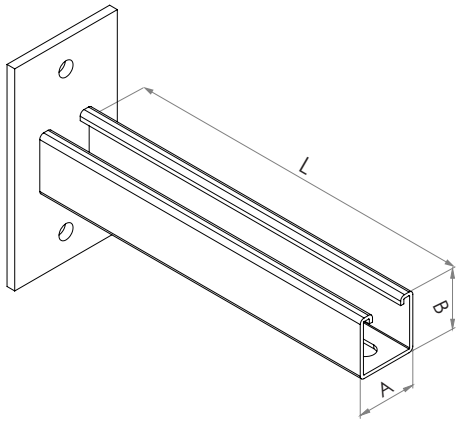

MFC - G Köşe Konsol
MFC - G Corner Console

Boru hatları için hazır plaka kaynaklı konsol
Mounting profiles with welded plate for fastening pipelines

ORTA TEK YÜK / *POINT LOAD AT MIDDLE*

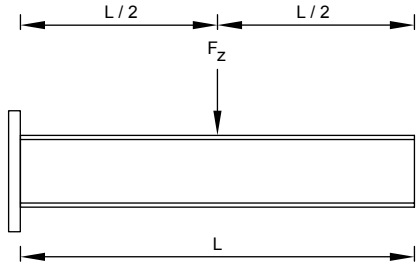

Açıklama *Description*	L (mm)	Fz, perm (kN)
MFC21.200	200	2,1
MFC21.300	300	1,4
MFC21.450	450	0,9
MFC41.300	300	3,9
MFC41.500	500	2,3
MFC41.600	600	2,0
MFC62.1000	1000	1,7

Fz (kN) L/2 üzerindeki sabit yük.
Fz (kN) as permenant load at L/2.

UÇTA TEK YÜK / *POINT LOAD AT END*

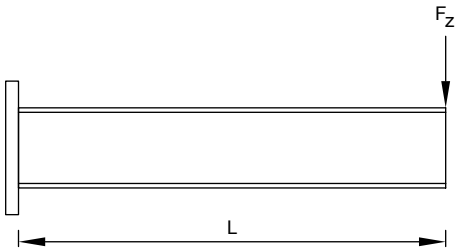

Açıklama *Description*	L (mm)	Fz, perm (kN)
MFC21.200	200	2,0
MFC21.300	300	1,3
MFC21.450	450	0,8
MFC41.500	500	2,3
MFC41.450	450	1,3
MFC41.600	600	1,0
MFC62.1000	1000	0,7

Fz (kN) L üzerindeki sabit yük.
Fz (kN) as permenant load at L.

YAYILI YÜK / *DISTRIBUTED LOAD*

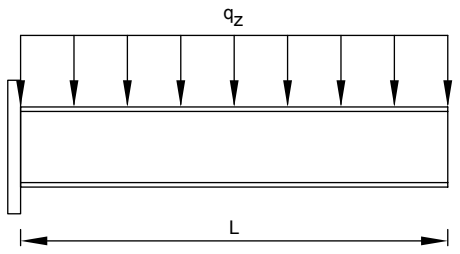

Açıklama *Description*	L (mm)	qz, perm (kN/m)
MFC21.200	200	2,1
MFC21.300	300	1,4
MFC21.450	450	0,9
MFC41.500	500	2,3
MFC41.450	450	2,5
MFC41.600	600	2,0
MFC62.1000	1000	1,7

qz (kN/m) L üzerindeki sabit yük.
qz (kN/m) as permenant load at L.

- Yük kapasite hesaplamaları Eurocode 3 (EN 1993) baz alınmıştır.
- Elemanların kendi ağırlıkları dikkate alınmıştır.
- Emniyet faktörü 1,35 alınmıştır.
- Sehim limiti L/200 alınmıştır.

- Basis of calculation of the load capacity is accordance with Eurocode 3 (EN 1993)
- Self weight considered.
- Safety factor is taken into account as 1,35.
- Deflection limit value is L/200.

Kolay Kilit
Quick Nut

G Kanallar için kolay ve hızlı bağlantı
Quick and easy fixing in G Channels

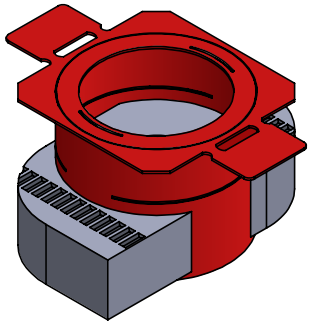

Özellikler
Malzeme : Çelik - S235JR / Plastik naylon
Kaplama : Elektro galvaniz

Uygulama
Kolay kilit tasarımı kanalların montajında hızlı ve kolay montaj sağlar.

Properties
Material : Steel - S235JR / Plastic nylon
Galvanisation : Zinc Plated

Application
The sliding nut design enables a quick and easy setting in the channel.

Kod *Code*	**Rod Ölçüsü** *Rod Size*	**Çekme Yükü*** *Tension Load** N_{rec} *(kN)*	**Kesme Yükü*** *Shear Load** V_{rec} *(kN)*	**Sıkma Torku** *Tightening Torque (Nm)*
2200180209	M.8	3,0	2,0	20
2200180218	M.10	4,0	2,5	40
2200182252	M.12	4,0	3,0	50

*Tavsiye edilen yüklerdir.
**Recommended loads.*

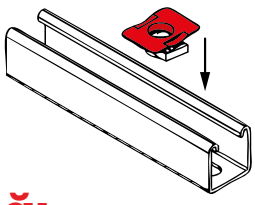

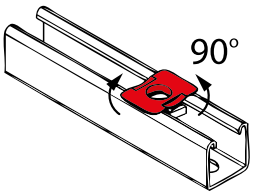

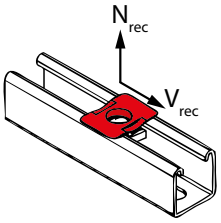

Profil Kapağı
End Cap

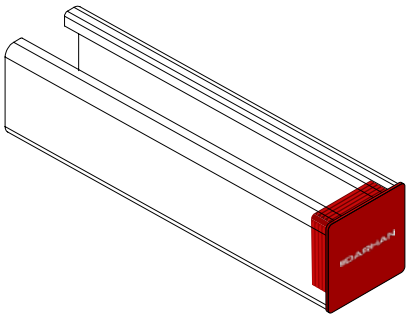

Kod *Code*	**Kanal Ölçüsü** *Channel Size*
2200101037	41 x 21
2200177689	41 x 41
2200153201	41 x 62

Profil Kenedi
Holding Bracket

MFS Kanalların açıklığında güvenli ve optimum yük dağılımı
For safe and optimum load distibution along the openning of MFS Channels

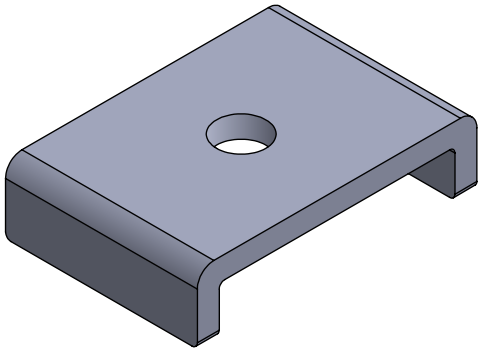

Özellikler
Malzeme : Çelik S235JR
Kaplama : Elektro galvaniz,
sıcak daldırma galvaniz.

Uygulama
Kanal açıklığı için kılavuz braket.

Properties
Material : Steel S235JR
Galvanisation : Zinc plated,
hot-dip galvanised

Application
Guide bracket along the openning of channel.

Kod *Code*	A (mm)	B (mm)	C (mm)	Ød (mm)
2200178246	51	35	12,5	9
2200178247	51	35	12,5	11
2200178256	51	35	12,5	13

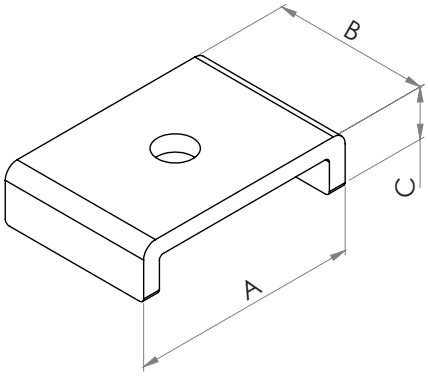

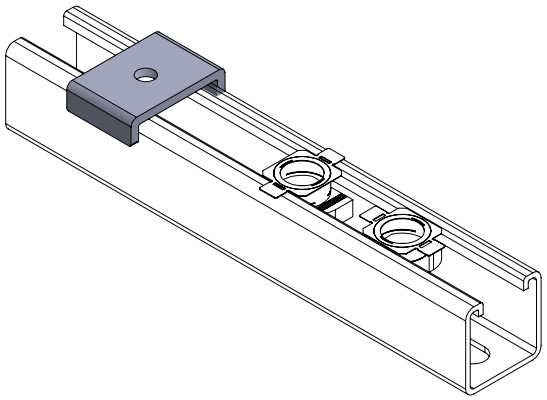

Yapı Bağlantı Elemanı
Structural Attachment

Kanal yapı bağlantı parçası
Channel construction element

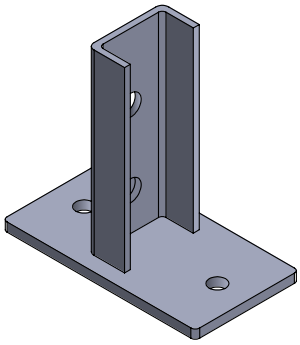

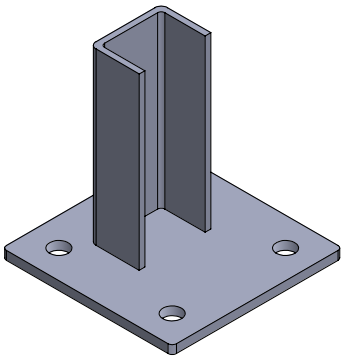

Özellikler
Malzeme : Çelik S235JR
Kaplama : Elektro galvaniz,
sıcak daldırma galvaniz.

Uygulama
Kanal yapıya bağlantısında kullanılan bağlantı parçası.

Properties
Material : Steel S235JR
Galvanisation : Zinc plated,
hot-dip galvanised

Application
Construction element for channel's fixing to concrete.

Kod *Code*	Kanal Ölçüsü *Channel Size*	A (mm)	B (mm)	C (mm)	t (mm)	Øf (mm)	Ød (mm)
2200155070	41x21, 41x21 D, 41x41	70	130	120	6	14	11
2200155075	41x21 D, 41x41, 41x62	120	120	120	6	14	13
2200155080	41x41, 41x62, 41 D	160	160	120	8	14	17

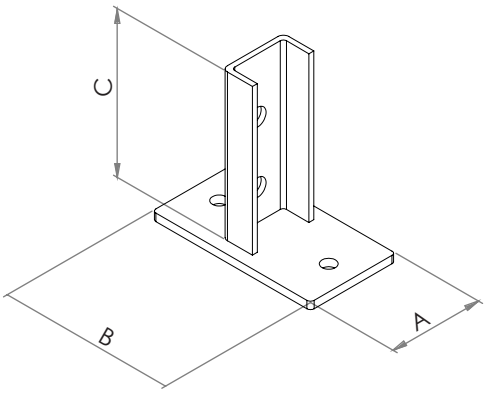

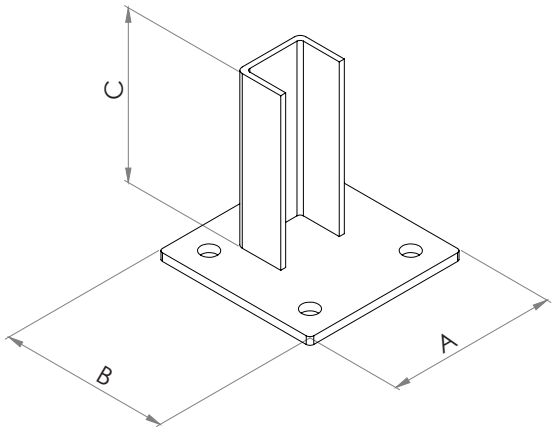

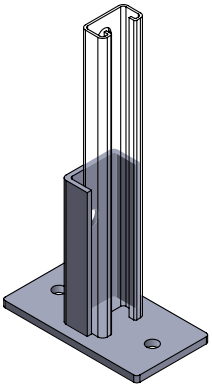

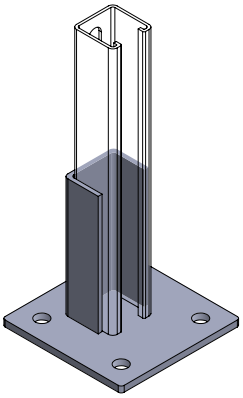

Köşe Braket
Angle Bracket

Kanal 90° bağlantı parçası
Channel 90° fixing element

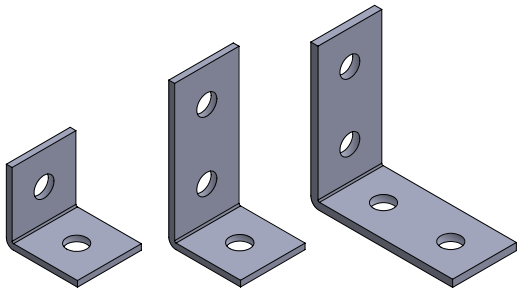

WK-2 WK-3 WK-4

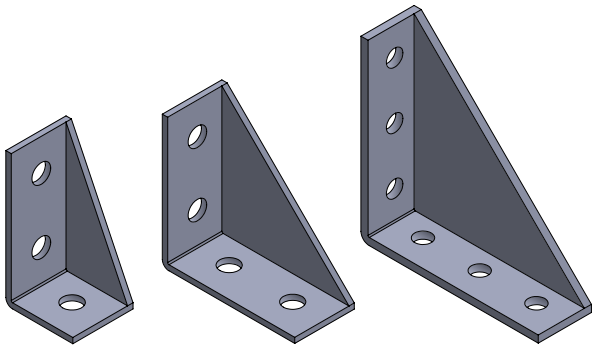

WKR-3 WKR-4 WKR-6

Özellikler
Malzeme : Çelik S235JR
Kaplama : Elektro galvaniz,
sıcak daldırma galvaniz.

Uygulama
Kanalların birbirine 90° bağlantısında kullanılan bağlantı parçası.

Properties
Material : Steel S235JR
Galvanisation : Zinc plated,
hot-dip galvanised

Application
Corner element for channel's fixing to each other in 90°.

Kod *Code*	Açıklama *Description*	A (mm)	B (mm)	C (mm)	t (mm)	Ød (mm)
2200145623	WK-2	45	50	50	4	14
2200155512	WK-3	45	50	100	4	14
2200114936	WK-4	45	100	100	5	14
2200145625	WKR-3	45	50	100	4	14
2200145626	WKR-4	45	100	100	4	14
2200155513	WKR-6	45	150	150	6	14

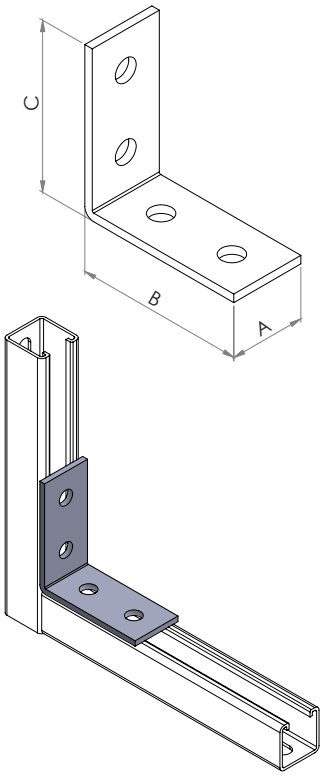

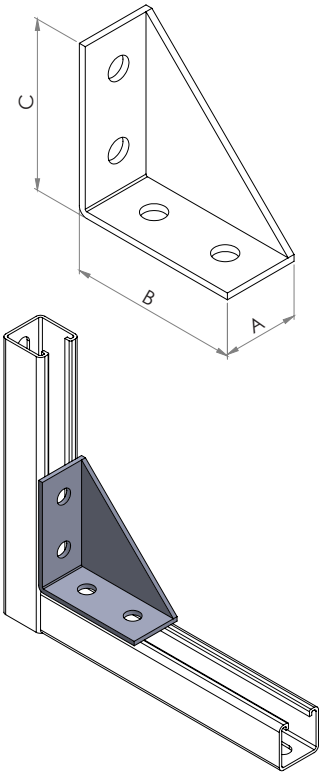

Kanal Bağlantı Plakası
Connection Plate

Kanal bağlantı parçası
Channel fixing element

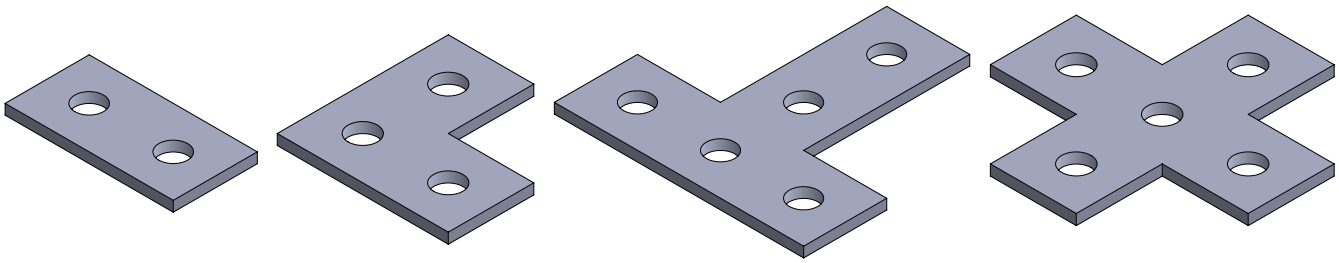

WKP-1 **WKP-2** **WKP-3** **WKP-4**

Özellikler
Malzeme : Çelik S235JR
Kaplama : Elektro galvaniz,
sıcak daldırma galvaniz.

Uygulama
Kanalların birbirine bağlantısında kullanılan bağlantı parçası.

Properties
Material : Steel S235JR
Galvanisation : Zinc plated,
hot-dip galvanised

Application
Plating element for channels fixing to each other.

Kod *Code*	Açıklama *Description*	A (mm)	B (mm)	t (mm)	Ød (mm)
2200145637	WKP-1	41	41	5	14
2200145638	WKP-2	82	41	5	14
2200145639	WKP-3	123	41	5	14
2200145640	WKP-4	123	41	5	14

*Delikler arası mesafe aksi belirtilmedikçe 41 mm'dir.
**Unless otherwise specifies assumed that distance between two holes is 41 mm.*

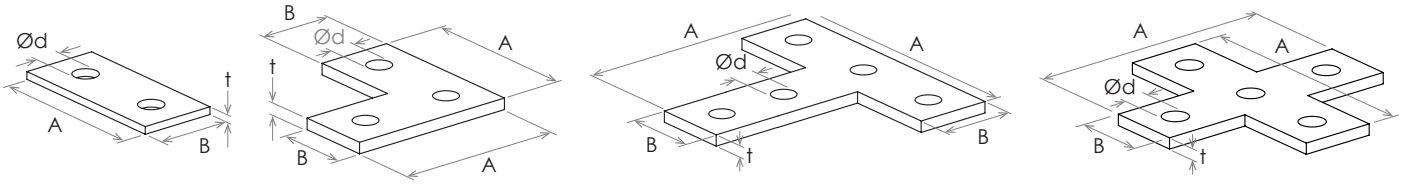

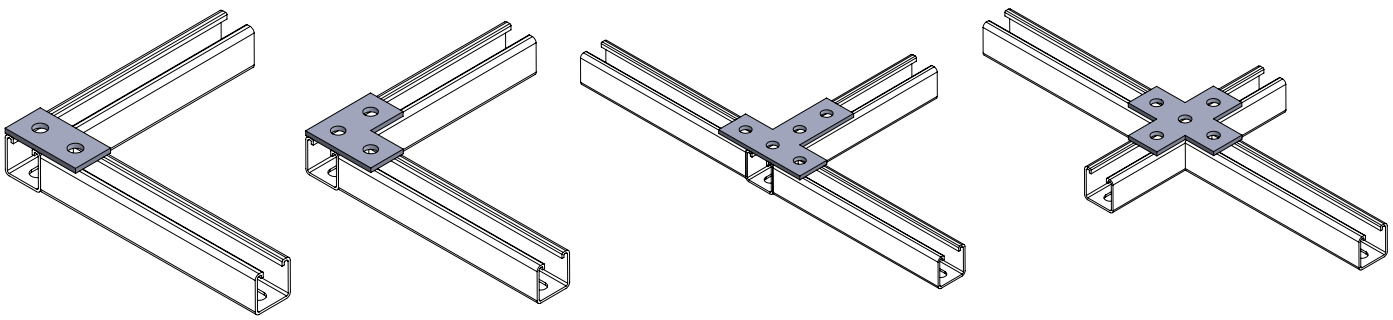

U Tipi Kanal Braketleri
U Type Clamp Brackets

Çok yönlü kanal konstrüksiyonu bağlantı elemanı
Connecting elements for multi-dimensional channel constructions

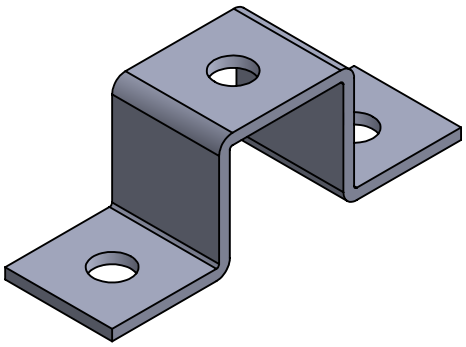

Özellikler
Malzeme : Çelik S235JR
Kaplama : Elektro galvaniz,
sıcak daldırma galvaniz.

Uygulama
Kanalların birbirine 90° bağlantısında kullanılan bağlantı parçası.

Properties
Material : Steel S235JR
Galvanisation : Zinc plated,
hot-dip galvanised

Application
Element for channel's fixing to each other in 90°.

Kod *Code*	Kanal Ölçüsü *Channel Size*	A (mm)	B (mm)	C (mm)	t (mm)	Ød (mm)
2200177338	41x21	130,5	41	25	4	14
2200126791	41x41, 41x21 D	130,5	41	45	4	14
2200126793	41x41 D	130,5	41	86	4	14
2200126794	41x62	130,5	41	66	4	14

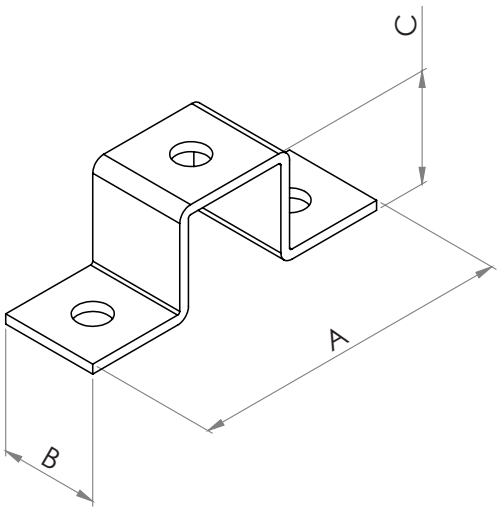

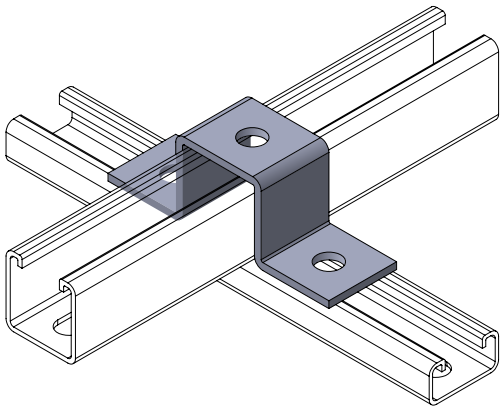

Çok Yönlü Braketler
Multi Directional Brackets

MFS Kanalların 3D bağlantısı için hızlı ve etkili ürünler
Quick and efficent way for 3D connection

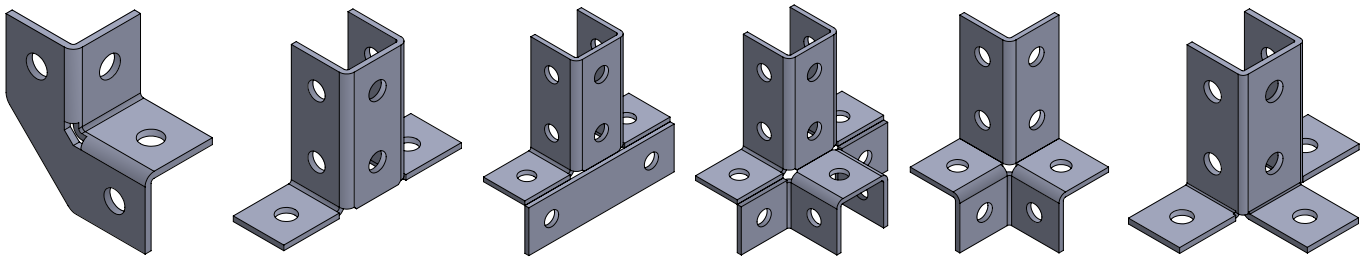

WKM-1 **WKM-2** **WKM-3** **WKM-4** **WKM-5** **WKM-6**

Özellikler
Malzeme : Çelik S235JR
Kaplama : Elektro galvaniz,
sıcak daldırma galvaniz.

Uygulama
Kanalların birbirine 3D bağlantısında kullanılan bağlantı parçası.

Properties
Material : Steel S235JR
Galvanisation : Zinc plated,
hot-dip galvanised

Application
3D element for channel's fixing to each other.

Kod *Code*	Açıklama *Description*	A (mm)	B (mm)	C (mm)	t (mm)	Ød (mm)
2200145631	WKM-1	45	93	93	4	14
2200145632	WKM-2	144	45	101	4	14
2200145633	WKM-3	144	45	142	4	14
2200145634	WKM-4	144	92	142	4	14
2200145635	WKM-5	90	90	142	4	14
2200145636	WKM-6	144	92	101	4	14

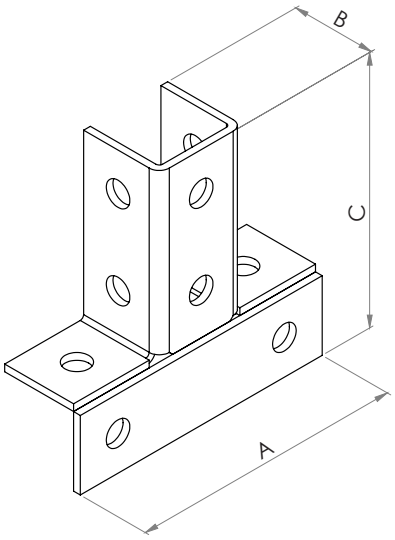

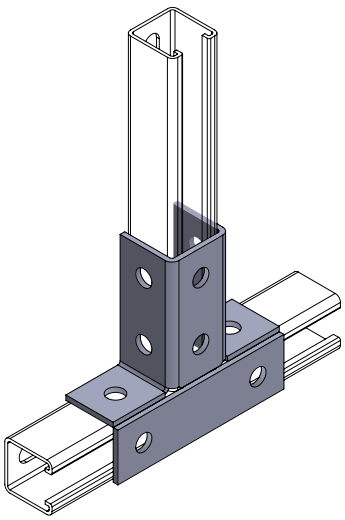

Ayarlanabilir Açılı Braket
Adjustable Bracket

MFS Kanalları için farklı açılara sahip eğimli yüzeylerde hızlı ve etkili bağlantı elemanı
Fast and efficient attachment for Channels on inclined surfaces with different angles

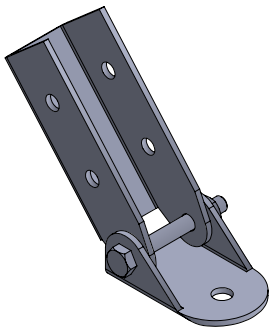

WKJ-1

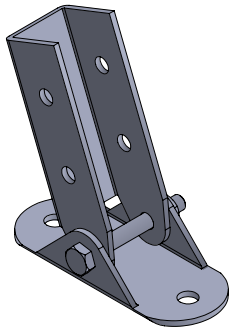

WKJ-2

Özellikler
Malzeme : Çelik S235JR
Kaplama : Elektro galvaniz,
sıcak daldırma galvaniz.

Uygulama
Değişken açılı yüzeyler ve eksenel yüklere karşı yüksek dayanım gereken yerlerde kullanılır.

Properties
Material : Steel S235JR
Galvanisation : Zinc plated,
hot-dip galvanised

Application
Used on inclined surfaces with different angles and high resistance in case of axial loads.

Kod *Code*	Açıklama *Description*	A (mm)	B (mm)	t (mm)	C (mm)	Ød (mm)
2200198049	WKJ-1	150	90	4	50,5	14
2200198059	WKJ-2	150	150	4	50,5	14

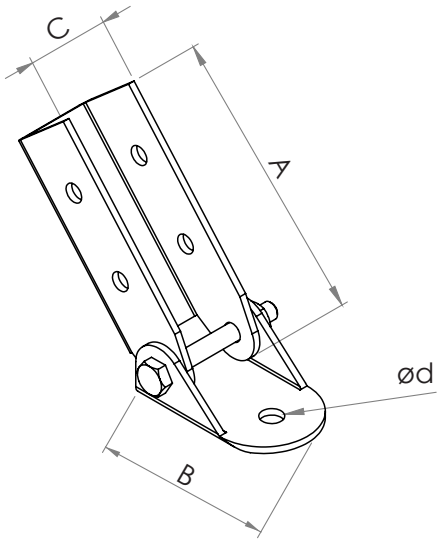

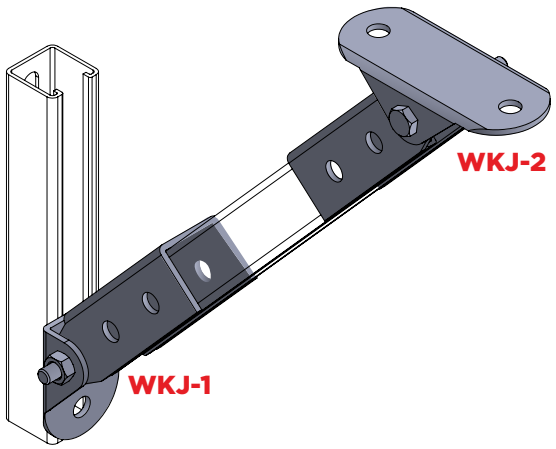

U-Bolt Adaptör
U-Bolt Adaptor

U-Bolt kelepçe kanal bağlantı adaptörü
U-Bolt clamp channel fixing adaptor

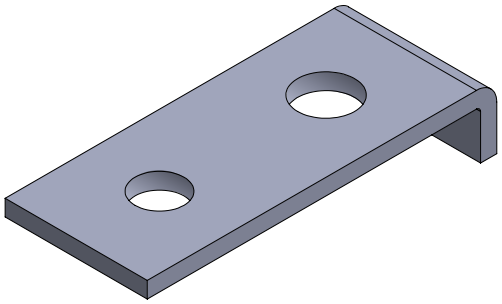

Özellikler
Malzeme : Çelik S235JR
Kaplama : Elektro galvaniz,
sıcak daldırma galvaniz.

Uygulama
U-Bolt kelepçelerin kanallara güvenli ve hızlı montajı için kullanılmaktadır.

Properties
Material : Steel S235JR
Galvanisation : Zinc plated,
hot-dip galvanised

Application
For secure and quick mounting of U-Bolts onto Channels.

Kod *Code*	A (mm)	B (mm)	C (mm)	t (mm)	Øf (mm)	Ød (mm)
2200194186	86	35	16	4	M.8	14
2200194187	86	35	16	4	M.10	14
2200194188	87	40	16	5	M.12	14
2200194189	88	50	16	6	M.16	14

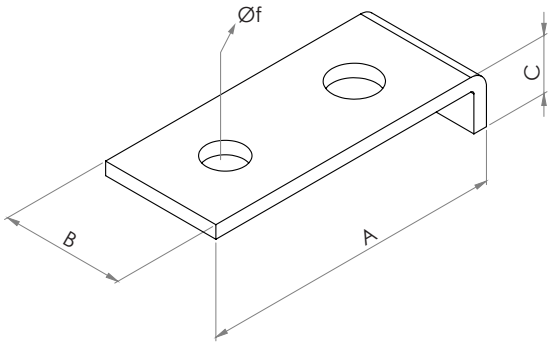

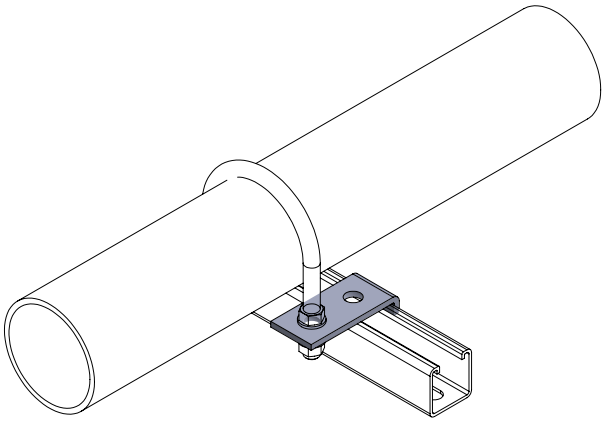

Kanal Uzatma Parçası
Channel Connector

Kanal eksenel uzatma parçası
Channel extention part

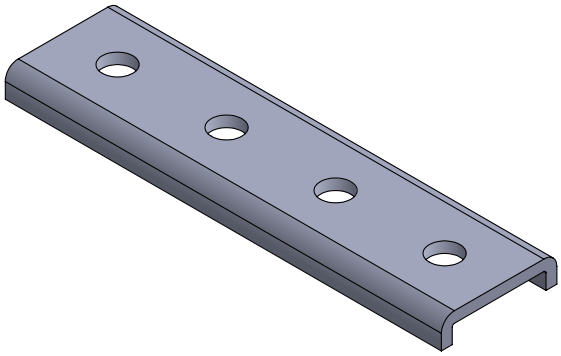

Özellikler
Malzeme : Çelik S235JR
Kaplama : Elektro galvaniz,
sıcak daldırma galvaniz.

Uygulama
Uzatma gerekmesi halinde, kanalların kusursuz hizalamayla güvenli bağlantısını sağlar.

Properties
Material : Steel S235JR
Galvanisation : Zinc plated,
hot-dip galvanised

Application
Secure connection of channels with precise alignment ın case of a need for extension.

Kod *Code*	A (mm)	B (mm)	C (mm)	Ød (mm)
2217080041	168	52	21	14

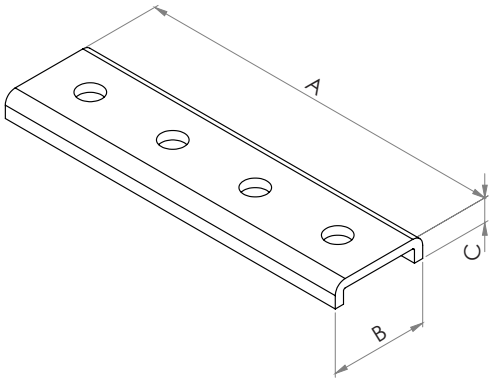

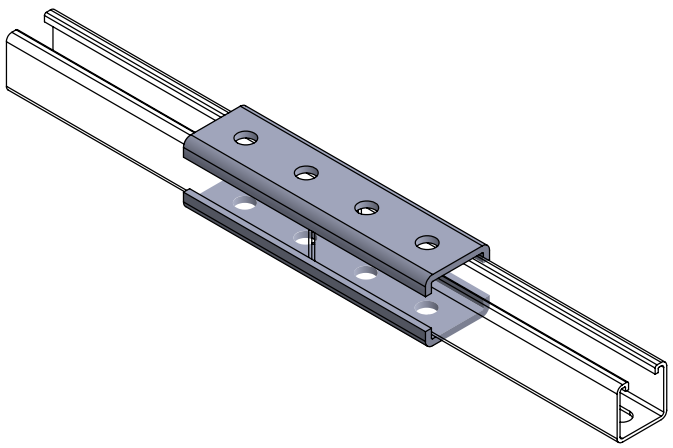

Kiriş Kenedi
Beam Clamp

Yapısal veya ikincil kirişlere tesisat / ekipman asmak için kiriş kelepçesi.
Beam clamp for hanging installations / equipment on structural or secondary beams.

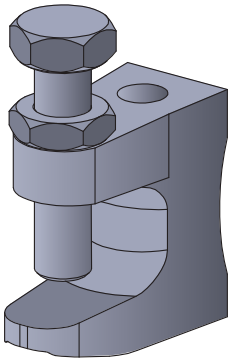

Özellikler
Malzeme : Dökme demir
Kaplama : Elektro galvaniz,

Uygulama
Çelik profillere askı sistemlerinin uygulaması için dizayn edilmiştir.

Properties
Material : Malleable iron
Galvanisation : Zinc plated,

Application
Designed for establishing the suspension systems to steel profiles.

Kod *Code*	Ölçü *Size*	A (mm)	T (mm)	L (mm)	M (mm)	Ød (mm)	Kopma Yükü *Breaking Load (kN)*
2200116150	M.8-10	21,8	50	46	M.10	11	17

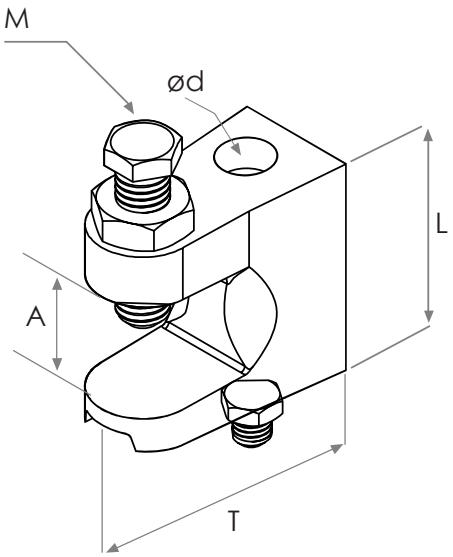

Kare Bolt Kiriş Kenedi
Square Bolt Beam Clamp

Kanalların çelik kirişlere bağlantısında kullanılan kare bolt
Square bolt for fixing channels to steel beam

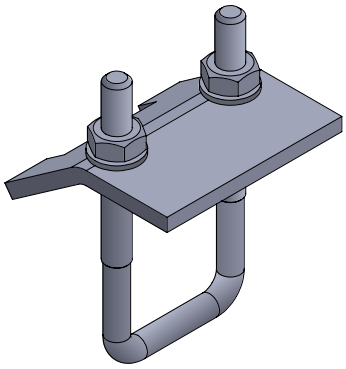

Özellikler
Malzeme : Çelik S235JR
Kaplama : Elektro galvaniz,
sıcak daldırma galvaniz.

Uygulama
NPI-NPH kanallarında askı sistemlerinin uygulaması için dizayn edilmiştir.

Properties
Material : Steel S235JR
Galvanisation : Zinc plated,
hot-dip galvanised

Application
Designed for establishing the suspension systems to the NPI-NPH channels.

Kod *Code*	A (mm)	t (mm)	Fz (kN)	Uygulanabilir Profiller *App. Framing Channels*
2200183619	M.8	6	6,80	41x21, 41x41, 41x62
2200183620	M.10	6	9,50	41x21, 41x41, 41x62

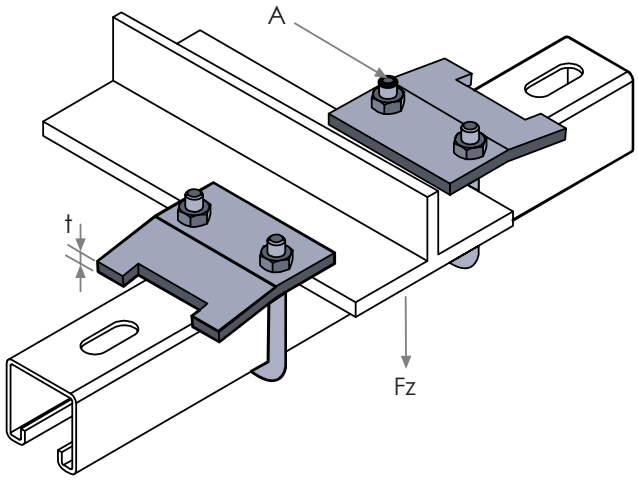

Kutu Profil Bağlantı Elemanı
Box Profile Connector

Kelepçelerin kutu profillere bağlantısı için kullanılan ürün.
Beam clamp DBC - clamping bracket for fastening clamp or profile to steel beams

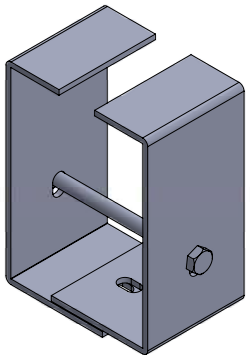

Özellikler
Malzeme : Çelik S235JR (malzeme no. 1.0038) DIN EN 10025-2'e göre
Rot : 6,8 kalite
Kaplama : Sıcak daldırma galvaniz ya da elektro galvaniz.

Uygulama
Kutu profillere delik delme ya da kaynak işlemi gerektirmeden kelepçelerin veya profillerin montajında kullanılan bağlantı elemanı.

Properties
Material : Steel S235JR (material no. 1.0038) acc. to DIN EN 10025-2
Rod : Steel resistance class 6.8
Galvanisation : Hot-dip galvanised or electro galvanised

Application
The design of the profile makes it possible to fasten to box profile without drilling or welding.

Kod *Code*	Açıklama *Description*	A (mm)	B (mm)	Fz (kN)
2200183625	KPBE	200	M.12	1.8

Kutu profil ölçülerine göre özel ölçülerde üretim yapılabilmektedir.
It can be produced in special sizes to box profile dimension.

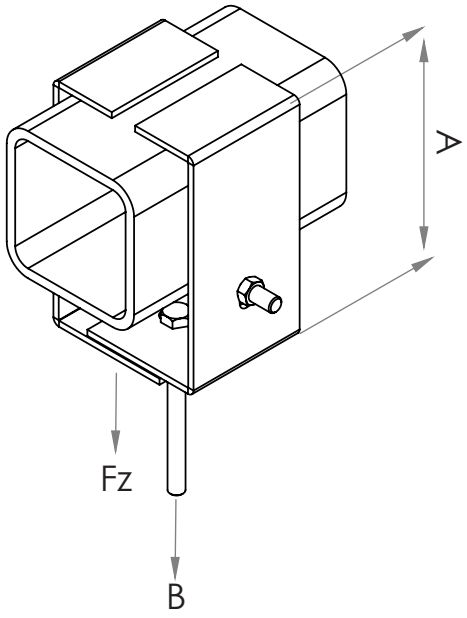



Modüler G Profil Uygulama Örnekleri
Modular G Profile Applications

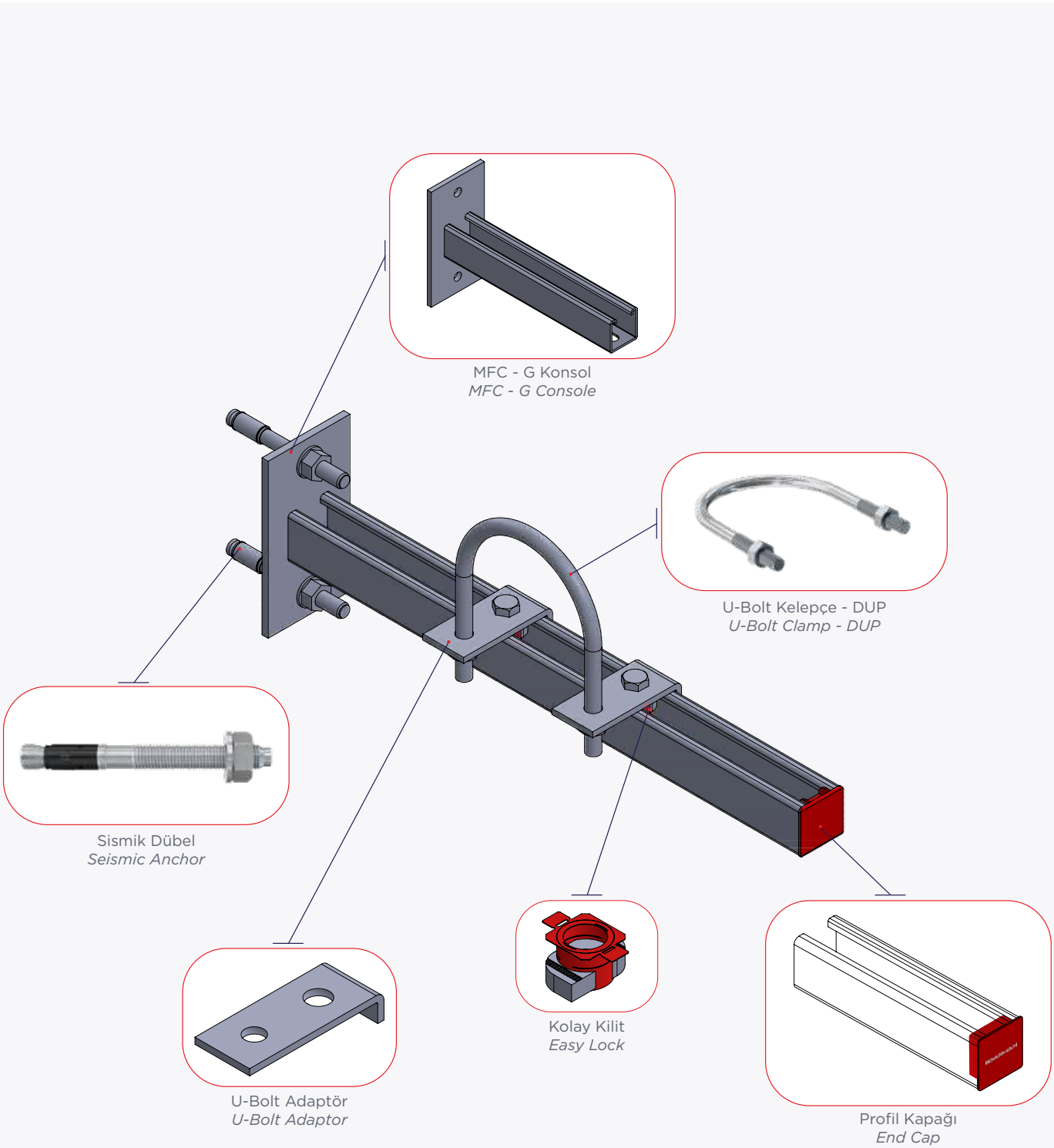

Duvar Tipi Konsol / *Wall Mounted Console*

Modüler G Profil Uygulama Örnekleri
Modular G Profile Applications

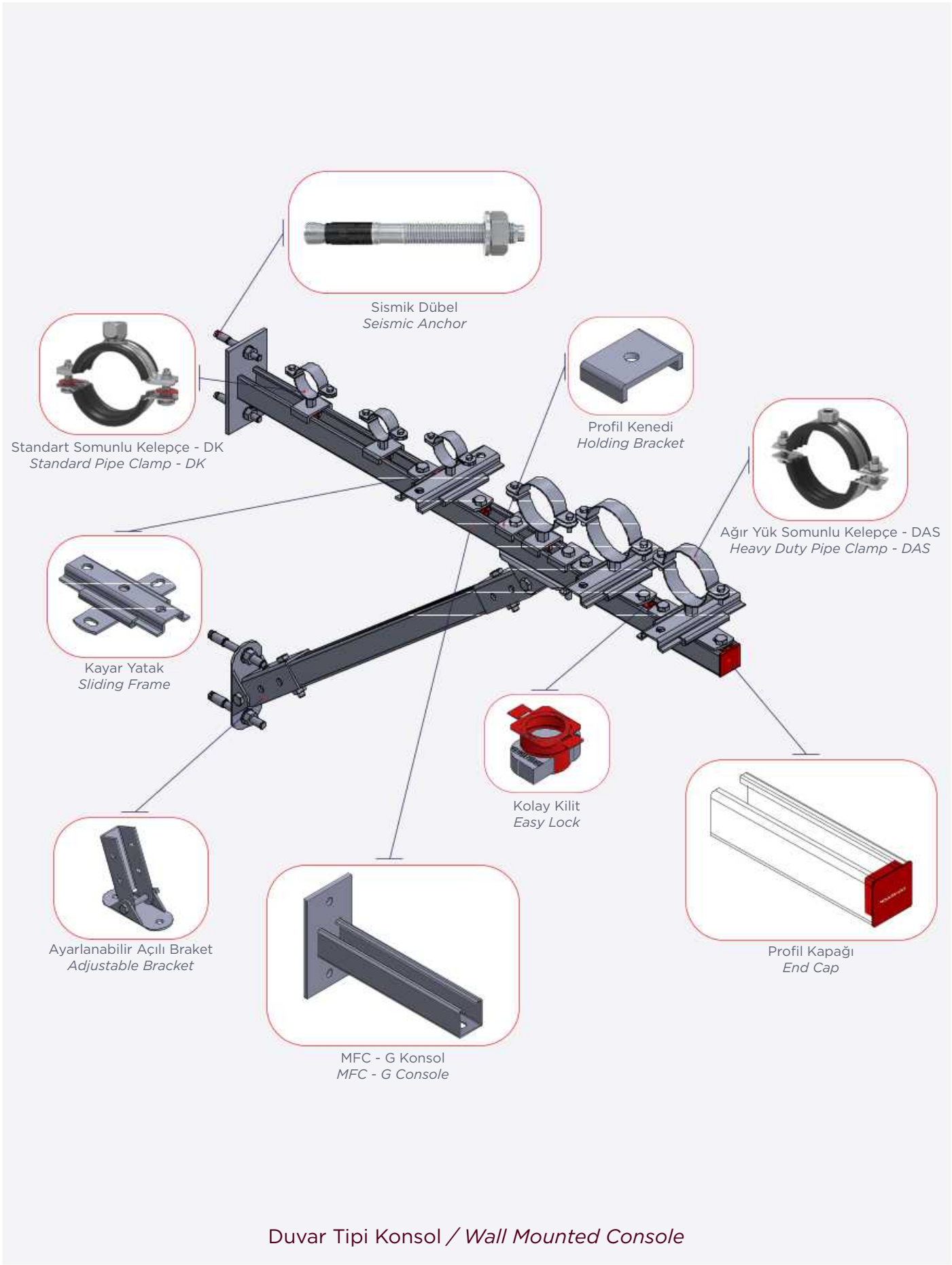

Duvar Tipi Konsol / *Wall Mounted Console*

Modüler G Profil Uygulama Örnekleri
Modular G Profile Applications



Zemin Tipi Support / *Floor Mounted Support*

Modüler G Profil Uygulama Örnekleri
Modular G Profile Applications

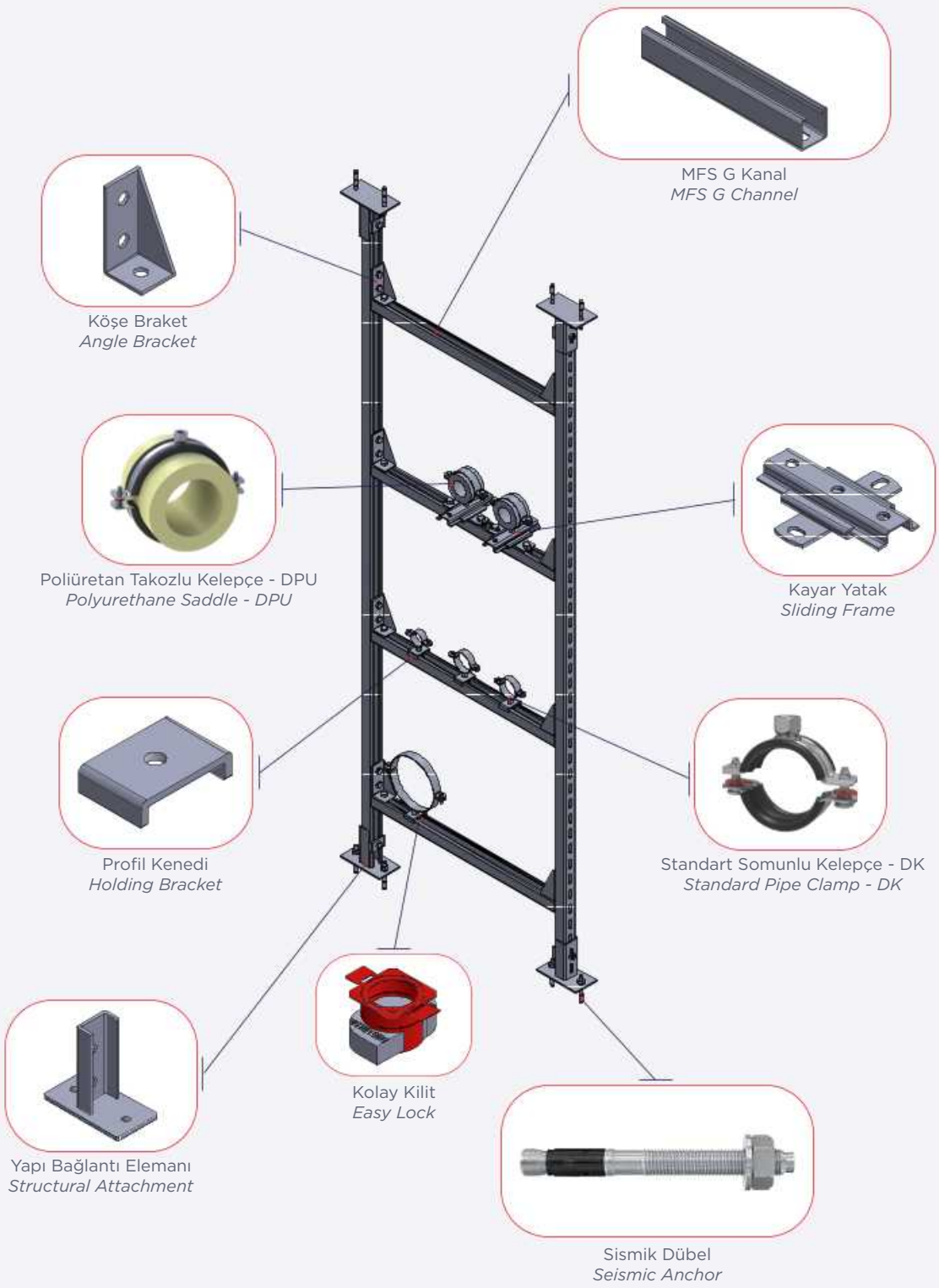

Zemin & Tavan Tipi Boru Support / *Floor & Ceiling Type Pipe Support*

Modüler G Profil Uygulama Örnekleri
Modular G Profile Applications

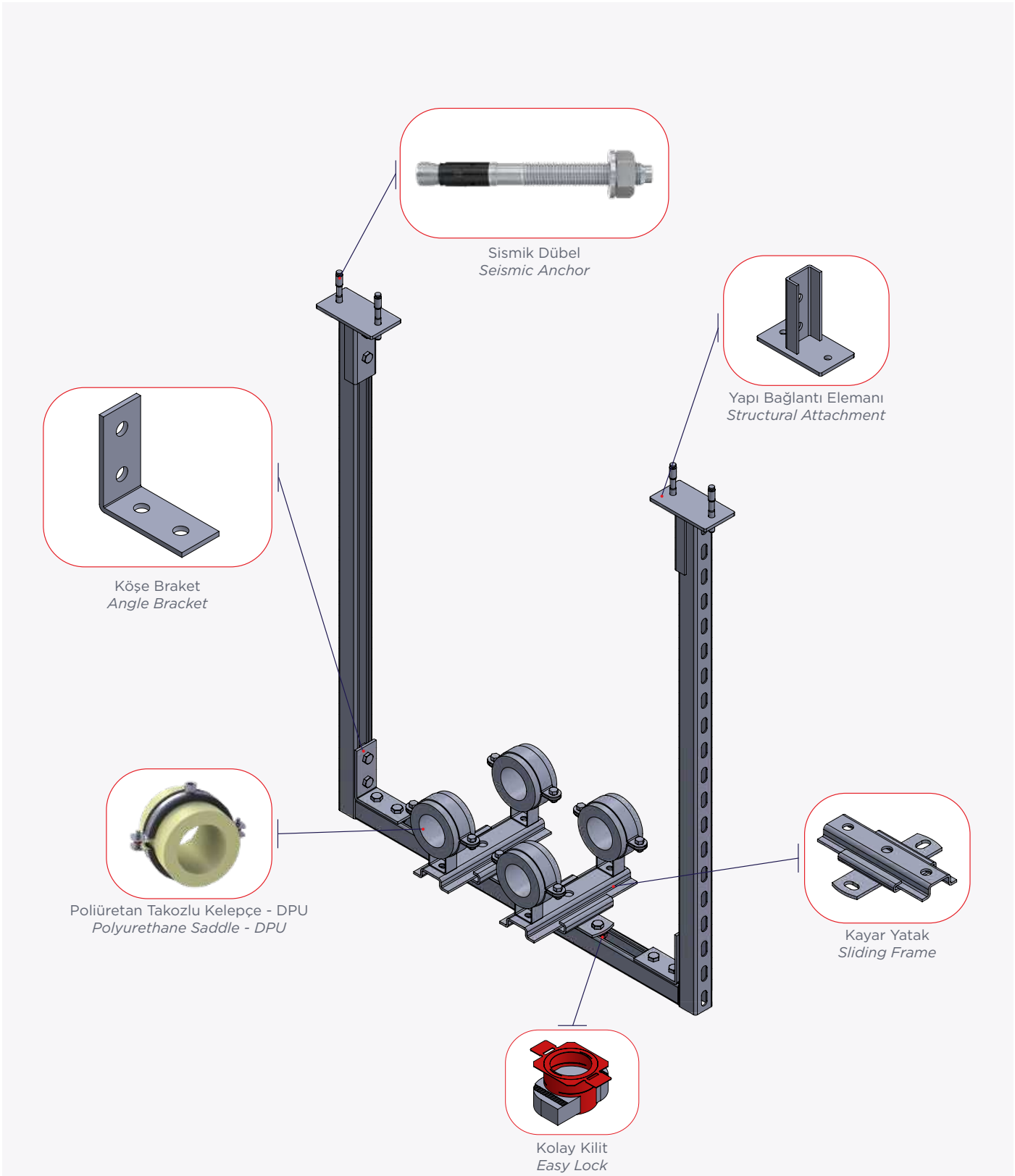

Tavan Tipi Boru Support / *Ceiling Type Pipe Support*

Modüler G Profil Uygulama Örnekleri
Modular G Profile Applications

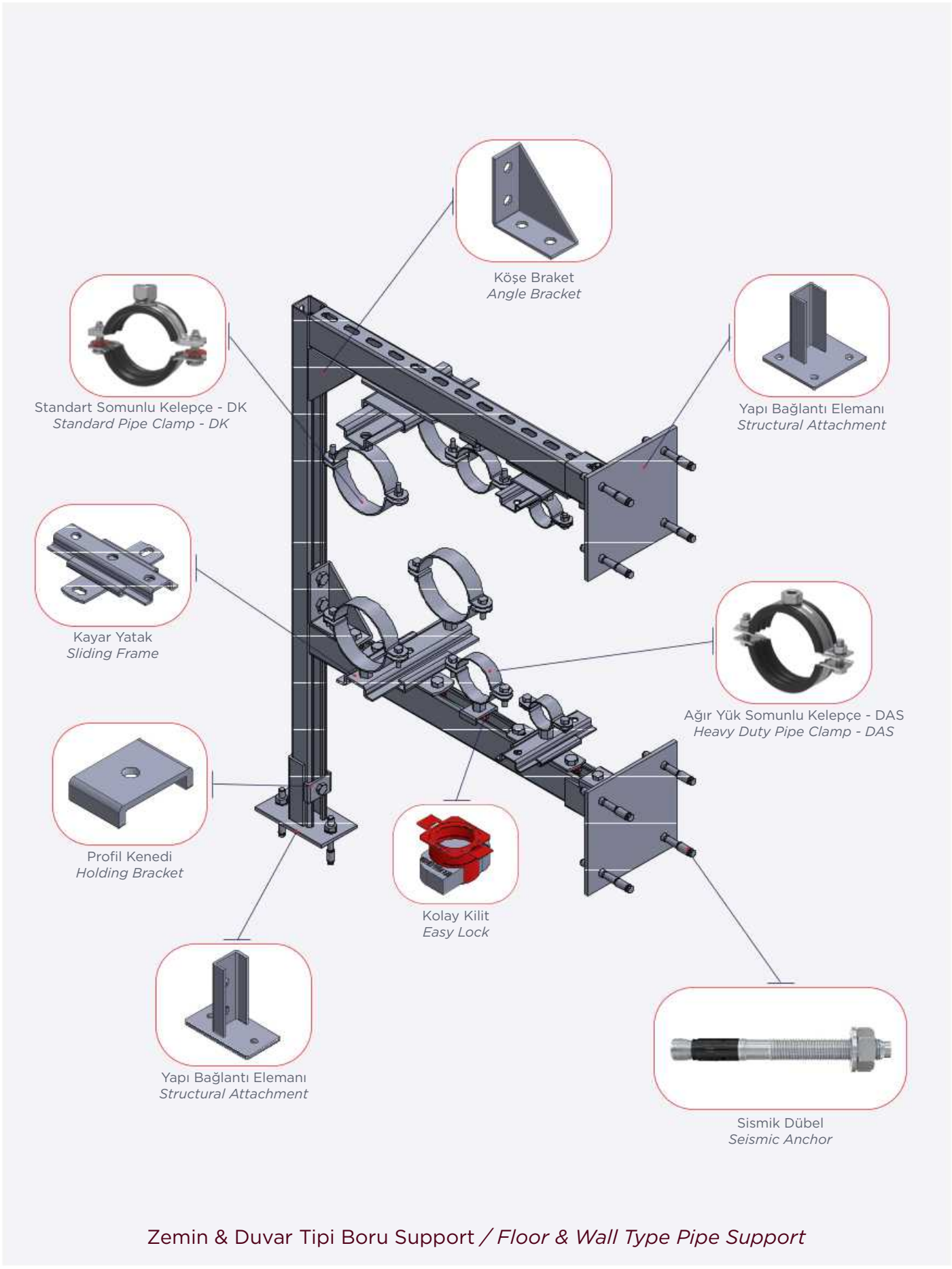

Zemin & Duvar Tipi Boru Support / *Floor & Wall Type Pipe Support*

Modüler G Profil Uygulama Örnekleri
Modular G Profile Applications

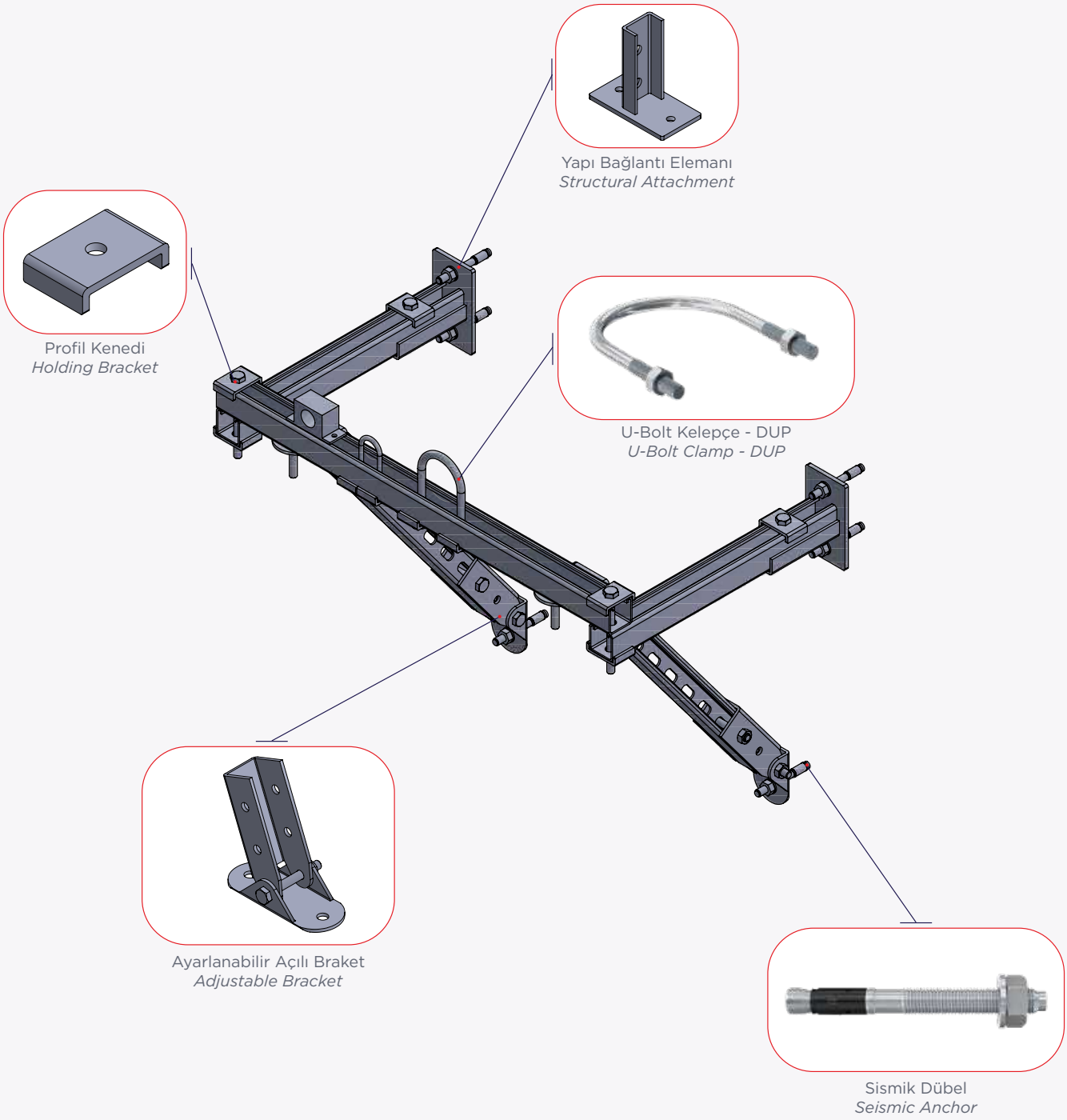

Duvar Tipi Support / *Wall Type Support*

Modüler G Profil Uygulama Örnekleri
Modular G Profile Applications

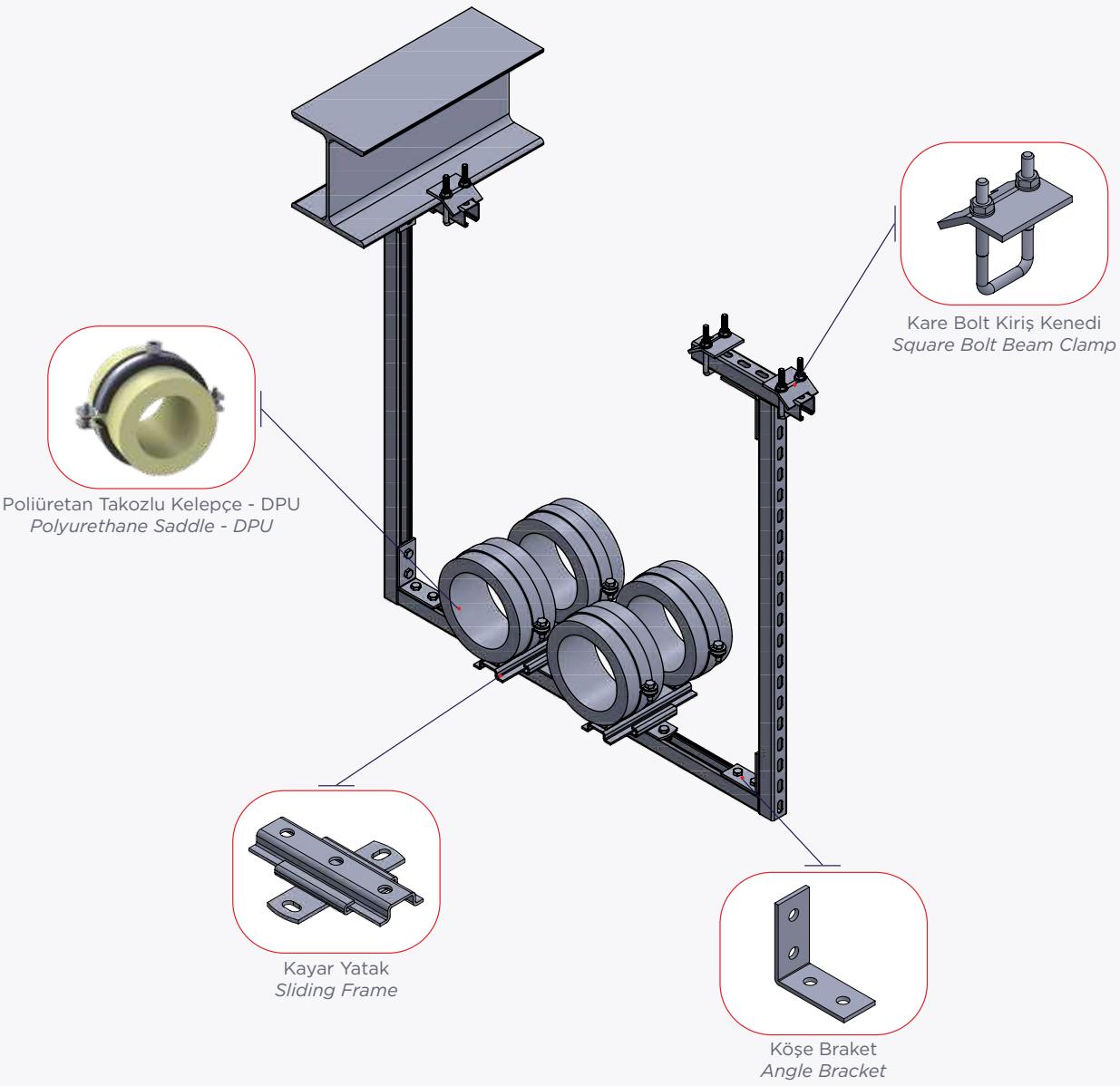

Çelik Çatı Boru Support / *Steel Roof Pipe Support*



ATLAS AĞIR HİZMET PROFİLLERİ VE AKSESUARLARI

ATLAS HEAVY DUTY BEAM SECTIONS AND ACCESSORIES



DARHAN

İÇERİK
CONTENT



Ağır Yük Profili ATL-60
Heavy Duty Beam Section ATL-60
Sayfa / Page 45

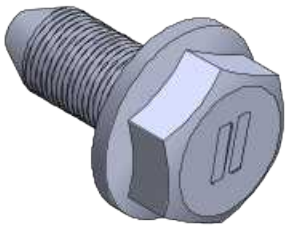

Kendinden Şekillendirmeli Vida MD-60
Self Forming Screw MD-60
Sayfa / Page 46

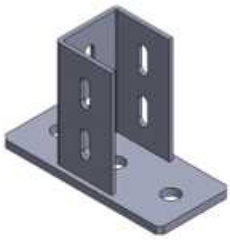

Yapı Bağlantı Parçası DASF
Saddle Flange DASF
Sayfa / Page 47

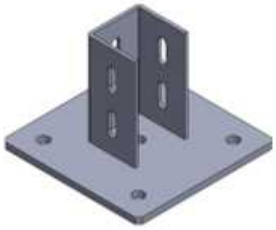

Yapı Bağlantı Parçası DASF
Saddle Flange DASF
Sayfa / Page 47

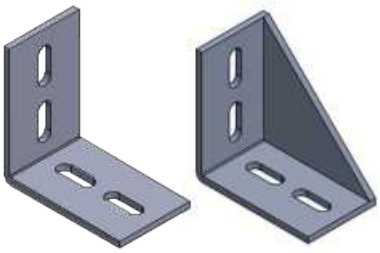

Köşe Bağlantı Parçası DF1-DF2
Angle Fitting DF1-DF2
Sayfa / Page 48

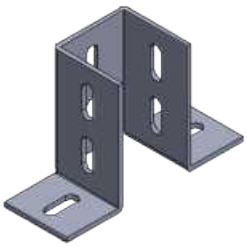

Köşe Bağlantı Parçası DF3
Angle Fitting DF1
Sayfa / Page 49



Ayarlanabilir Fitting DJ1
Adjustable Fitting DJ1
Sayfa / Page 50

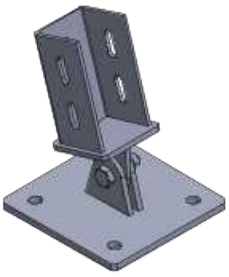

Köşe Bağlantı Parçası DF1
Angle Fitting DF1
Sayfa / Page 50

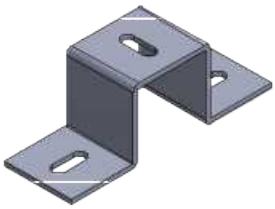

U Atkı Braketi DUF
U Flange DUF
Sayfa / Page 51



Plaka Tipi Bağlantı Parçası DPM
Plate Fitting DPM
Sayfa / Page 52

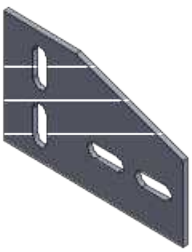

Plaka Tipi Bağlantı Parçası DPC
Plate Fitting DPC
Sayfa / Page 52

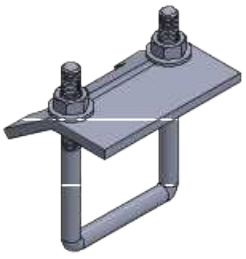

Kiriş Kenedi DBC
Beam Clamp DBC
Sayfa / Page 53

İÇERİK
CONTENT



Ağır Yük Profili ATL 80-100
Heavy Duty Beam Section ATL 80-100
Sayfa / Page 54-55



Atlas Konsol DC
Atlas Console DC
Sayfa / Page 56-57



Kendinden Şekillendirmeli Vida MD 80-100
Self Forming Screw MD 80-100
Sayfa / Page 58

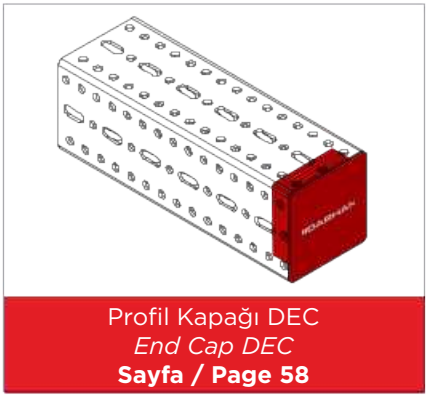

Profil Kapağı DEC
End Cap DEC
Sayfa / Page 58



Yapı Bağlantı Parçası DSF
Saddle Flange DSF
Sayfa / Page 59



Köşe Bağlantı Adaptörü DFT
Angle Fitting DFT
Sayfa / Page 60



Köşe Bağlantı Adaptörü DFL
Angle Fitting DFL
Sayfa / Page 60



Köşe Bağlantı Parçası DF1
Angle Fitting DF1
Sayfa / Page 61



Köşe Bağlantı Parçası DF2
Angle Fitting DF2
Sayfa / Page 61



Plaka Tipi Bağlantı Parçası DPM
Plate Fitting DPM
Sayfa / Page 62



Plaka Tipi Bağlantı Parçası DPC
Plate Fitting DPC
Sayfa / Page 62



Ayarlanabilir Fitting DJ1
Adjustable Fitting DJ1
Sayfa / Page 63

İÇERİK
CONTENT

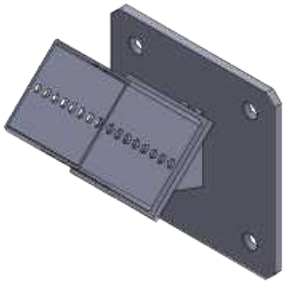

Ayarlanabilir Fitting DJ2
Adjustable Fitting DJ2
Sayfa / Page 63

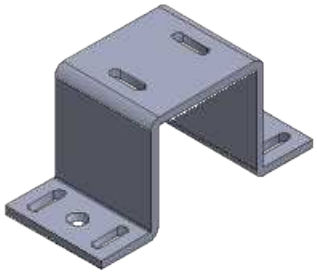

U Atkı Braketi DUF
U Flange DUF
Sayfa / Page 64



Uzatma Parçası DEX1
Extension Part DEX1
Sayfa / Page 65



Uzatma Parçası DEX2
Extension Part DEX2
Sayfa / Page 65

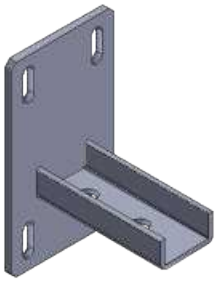

G Profil Adaptörü DAG
G Channel Adaptor DAG
Sayfa / Page 66

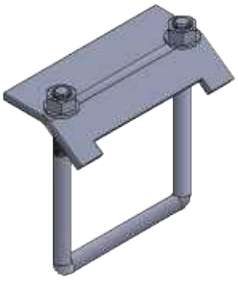

Kiriş Kenedi DBC
Beam Clamp DBC
Sayfa / Page 67

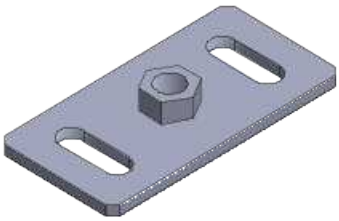

Boru Kelepçe Konnektör DCL
Pipe Clamp Connector DCL
Sayfa / Page 68

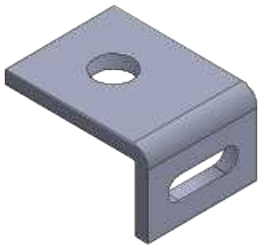

U-bolt Adaptörü DUB
U-bolt Adaptor DUB
Sayfa / Page 69

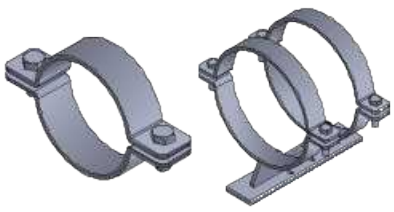

Endüstriyel Tip Boru Askı Destek Sistemi
Industrial Type Pipe Support DPS
Sayfa / Page 70

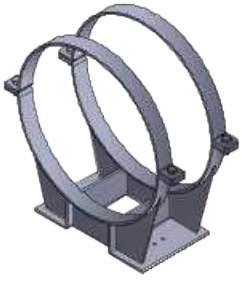

Endüstriyel Tip Boru Askı Destek Sistemi
Industrial Type Pipe Support DPS
Sayfa / Page 71

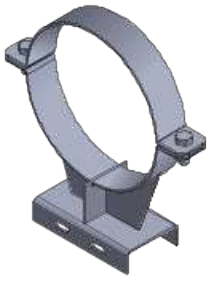

Sabit Nokta Kelepçesi DFP
Fix Point Clamp DFP
Sayfa / Page 72

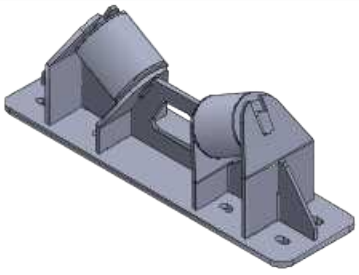

Endüstriyel Tip Makara DRL
Industrial Type Pipe Roller DRL
Sayfa / Page 73

ATLAS Ağır Yük Profili - ATL 60
ATLAS Heavy Duty Beam Section - ATL 60

Ağır yük montajlar için efektif bağlantı çözümleri
The efficient fixing solution for heavy-duty installations

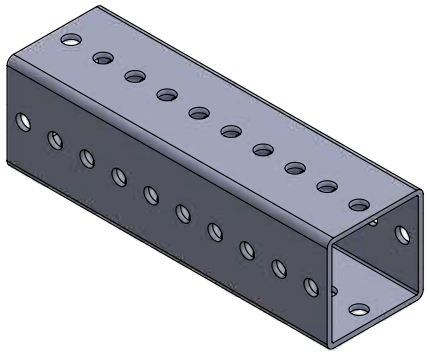

Özellikler
Malzeme : Çelik S235JR (malzeme no. 1.0038) DIN EN 10025-2'e göre
Kaplama : Sıcak daldırma galvaniz, min. 75 µm, DIN EN ISO 1461'e göre

Uygulama
Enerji : Enerji santralleri, petrokimya tesisleri, madencilik
Altyapı : Havalimanları, tren, metro hastaneler, su arıtma ve atık su tesisleri
Endüstri : Kimya/ilaç, otomotiv, makina

Properties
Material : Steel S235JR (material no. 1.0038) acc. to DIN EN 10025-2
Galvanisation : Hot-dip galvanised, min. 75 µm, acc. to DIN EN ISO 1461

Application
Energy : Power plants, oil & gas (offshore and onshore), mining
Infrastructure : Airports, train, metro hospitals, water treatment, water supply
Industry : Chemical/Pharmaceutical, automotive, machinery

Kod Code	Açıklama *Description*	B (mm)	H (mm)	s (mm)	Ağırlık *Weight (kg/m)*	Uzunluk *Length (mm)*
2200193001	ATL 60-3,0	60	60	3,0	4,94	6.000

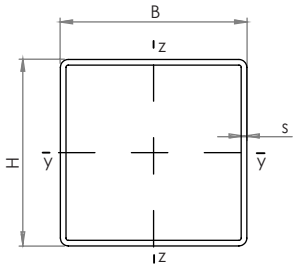

Kesit Özellikleri / *Section Properites*

Açıklama *Description*	Kesit Alanı *Cross Section Area (mm²)*	Burulma Modülü *Torsion Section of Inertia (cm³)*	Atalet Burulma Momenti *Torsion Moment of Inertia (cm⁴)*	Kesit Atalet Momenti *Moment of Inertia Iy (cm⁴)*	Kesit Atalet Momenti *Moment of Inertia Iz (cm⁴)*	Kesit Mukavemet Momenti *Section Modules Wy (cm³)*	Kesit Mukavemet Momenti *Section Modules Wz (cm³)*
ATL 60-3,0	576	20,34	62,54	31,27	31,27	10,42	10,42

Kesit özellikleri delikli kesite göre belirlenmiştir.
The section properties is determined according to the perforated sections.

Kendinden Şekillendirmeli Vida
Self Screwing Bolt

Kendinden diş açan özel formlu civata
Bolt with special form can thread to the hole

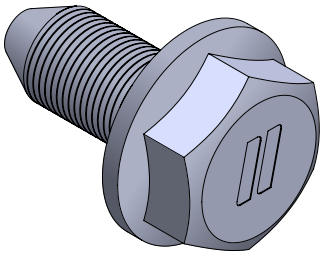

Özellikler
Malzeme : Çelik 10,9 Kalite
Kaplama : Dakromat
Ölçü : M.10 x 20 mm
Uygulama
Torklu sıkma makinesi 15 mm lokma ile kullanılır. Sıkma ve diş açma işlemi, civata flanşı saca değdikten sonra bitirilmelidir.

Properties
Material : Steel 10,9 Grade
Galvanisation : Dacromate
Dimension : M.10 x 20 mm
Application
Torque controlled tightening machine shall be used with 15 mm socket. Tightening and trading shall be stopped after bolt flange touch to sheet.

Kod Code
2200192512

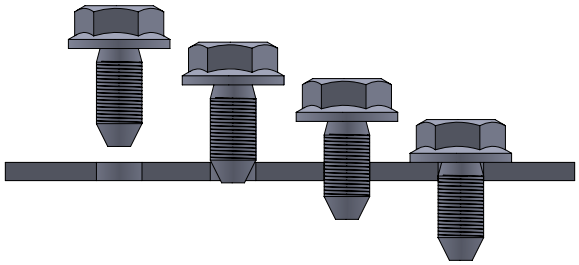

Profil Kapağı DEC - 60
End Cap DEC -60

ATL profil bitiş noktalarında kullanılan plastik kapak.
The clip-on and accurately shaped plastic end for the ATL profile.

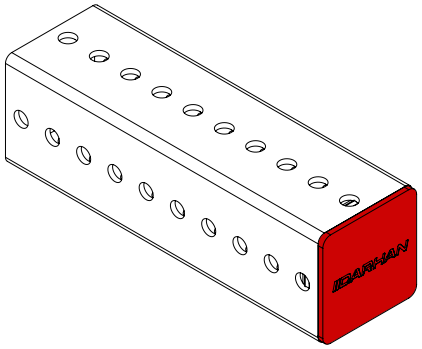

Kod *Code*	Açıklama *Description*	Uygun Profil *Suitable for*	Renk *Color*
2200193060	DEC.60	ATL 60	Kırmızı / Red

Yapı Bağlantı Parçası - DASF
Saddle Flange - DASF

ATL profillerin yapıya bağlantısında optimum çözüm
Optimum connection and fastening of ATL profiles

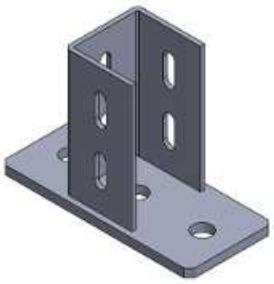

DASF.60.02

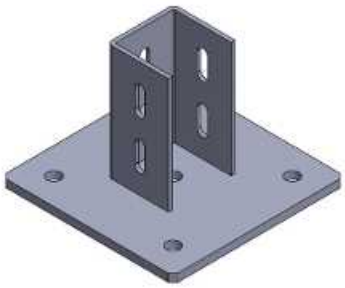

DASF.60

Özellikler
Malzeme : Çelik S235JR (malzeme no. 1.0038) DIN EN 10025-2'e göre
Kaplama : Sıcak daldırma galvaniz, min. 75 µm, DIN EN ISO 1461'e göre

Uygulama
DASF yapı bağlantı parçası özel tasarımı sayesinde profilin içine montajıyla yapıya hızlı ve güvenli montajı sağlar.

Properties
Material : Steel S235JR (material no. 1.0038) acc. to DIN EN 10025-2
Galvanisation : Hot-dip galvanised, min. 75 µm, acc. to DIN EN ISO 1461

Application
The design of the DASF saddle flange enables fast and secure mounting by fitting inside the profile.

Kod *Code*	Açıklama *Description*	A (mm)	B (mm)	C (mm)	t (mm)	Ød (mm)
2200193010	DASF.60.2	80	180	120	8	18
2200193011	DASF.60	180	180	120	8	18

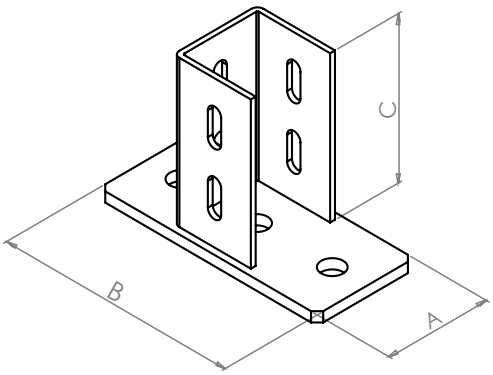

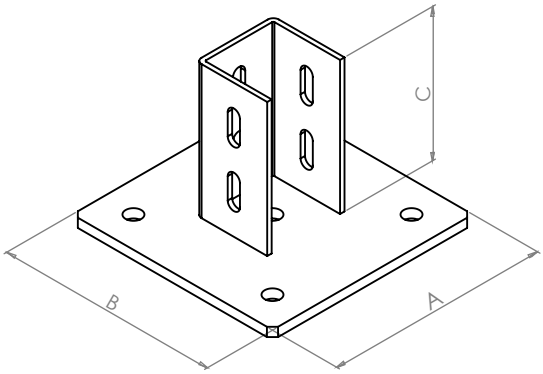

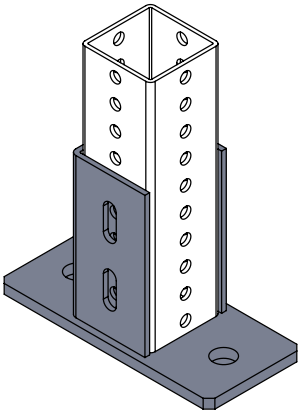

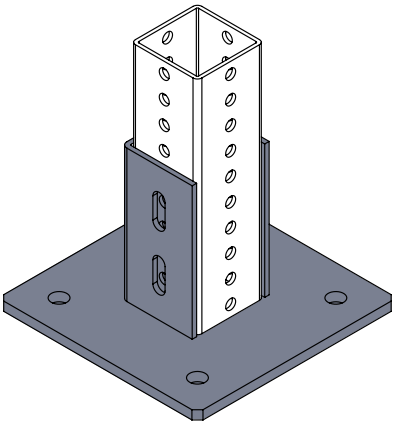

Köşe Bağlantı Parçası DF1 ve DF2
Angle Fitting DF1 and DF2

ATL profillerin birbirine bağlantısında uygulama kolaylığı sağlayan bağlantı
The application-oriented connection of ATL massive profiles with each other

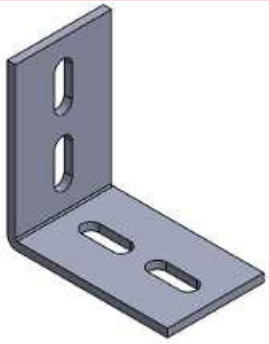

DF1.60

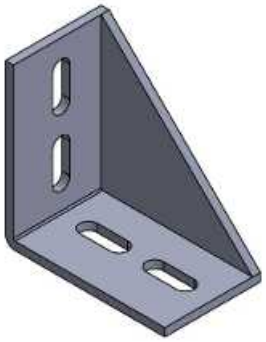

DF2.60

Özellikler
Malzeme : Çelik S235JR (malzeme no. 1.0038) DIN EN 10025-2'e göre
Kaplama : Sıcak daldırma galvaniz, min. 75 µm, DIN EN ISO 1461'e göre

Uygulama
DF1&DF2 - ATL profillerin birbirine bağlantısında uygulama kolaylığı sağlayan bağlantı.

Properties
Material : Steel S235JR (material no. 1.0038) acc. to DIN EN 10025-2
Galvanisation : Hot-dip galvanised, min. 75 µm, acc. to DIN EN ISO 1461

Application
DF1&DF2 - the application-oriented connection of ATL profiles with each other.

Kod *Code*	Açıklama *Description*	A (mm)	B (mm)	C (mm)	t (mm)	Ød (mm)
2200193020	DF1.60	60	100	100	5	11x30
2200193021	DF2.60	60	100	100	5	11x30

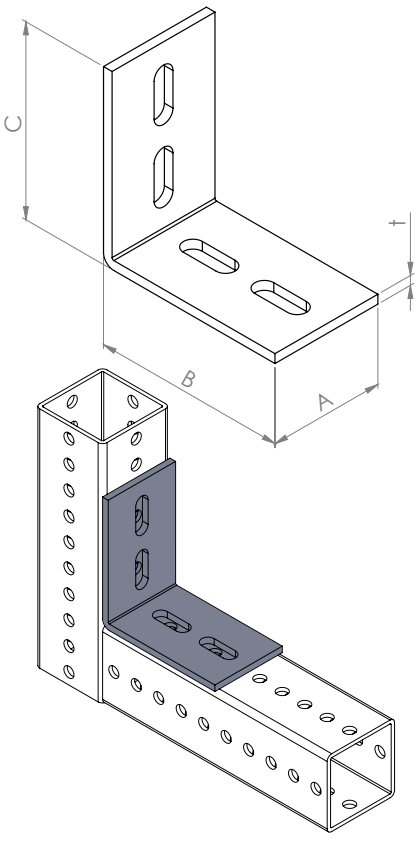

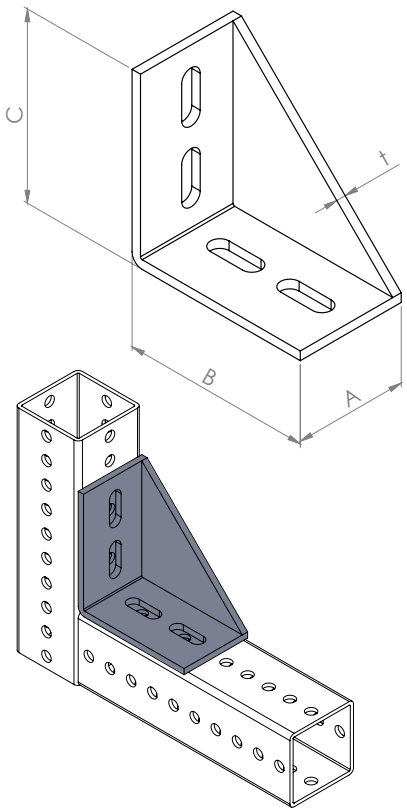

Köşe Bağlantı Parçası DF3
Angle Fitting DF3

ATL profllerin birbirine bağlantısında uygulama kolaylığı sağlayan bağlantı
The applicaton-oriented connection of ATL massive profiles with each other

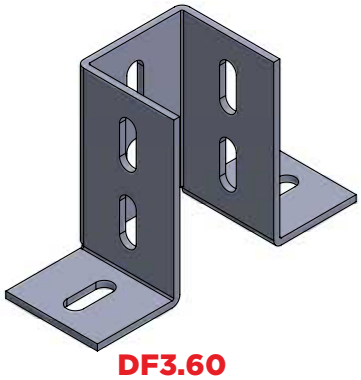

DF3.60

Özellikler
Malzeme : Çelik S235JR (malzeme no. 1.0038) DIN EN 10025-2'e göre
Kaplama : Sıcak daldırma galvaniz, min. 75 µm, DIN EN ISO 1461'e göre

Uygulama
DF3 - ATL profillerin birbirine bağlantısında uygulama kolaylığı sağlayan bağlantı.

Properties
Material : Steel S235JR (material no. 1.0038) acc. to DIN EN 10025-2
Galvanisation : Hot-dip galvanised, min. 75 µm, acc. to DIN EN ISO 1461

Application
DF3 - the application-oriented connection of ATL profiles with each other.

Kod *Code*	Açıklama *Description*	A (mm)	B (mm)	C (mm)	t (mm)	Ød (mm)
2200193024	DF3.60	171,5	65	107	5	11x30

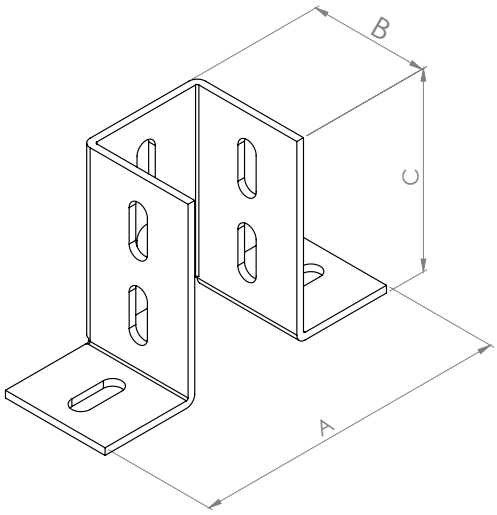

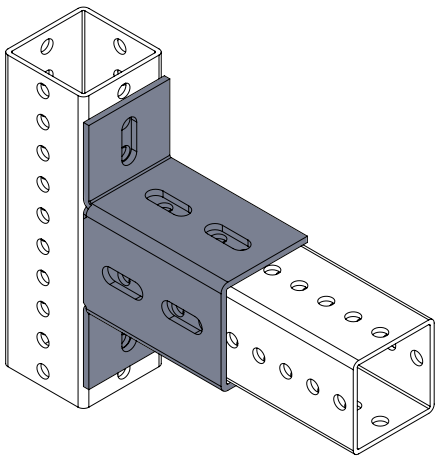

Ayarlanabilir Fitting DJ1 ve DJ2
Adjustable Fitting DJ1 and DJ2

ATL profillerin birbirine ve yapıya değişken açılı montajı
Variable connection of ATL profiles to each other and to the substrate



DJ1.60

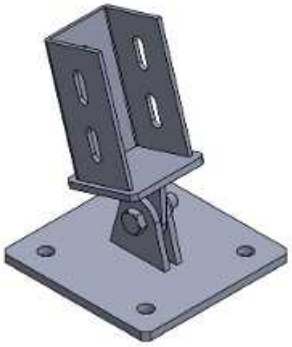

DJ2.60

Özellikler
Malzeme : Çelik S235JR (malzeme no. 1.0038) DIN EN 10025-2'e göre
Civata : Çelik 8.8 kalite
Kaplama : Sıcak daldırma galvaniz, min. 75 µm, DIN EN ISO 1461'e göre

Uygulama
Ayarlanabilir fittingler profil konstrüksiyonunun desteklenmesinde farklı açılarda montaja imkan veren yapısıyla kullanılır.

Properties
Material : Steel S235JR (material no. 1.0038) acc. to DIN EN 10025-2
Material screw : Steel grade 8.8
Galvanisation : Hot-dip galvanised, min. 75 µm, acc. to DIN EN ISO 1461

Application
The adjustable fittings allow stiffening or support of the profile construction at any angle and are therefore suited for versatile use.

Kod *Code*	Açıklama *Description*	A (mm)	B (mm)	t (mm)	Ød (mm)
2200193030	DJ1.60	60	180	6	11x30
2200193031	DJ2.60	180	180	8	18

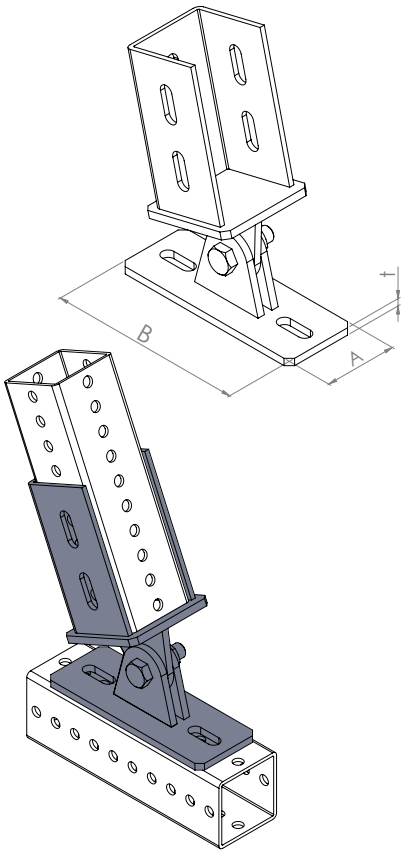

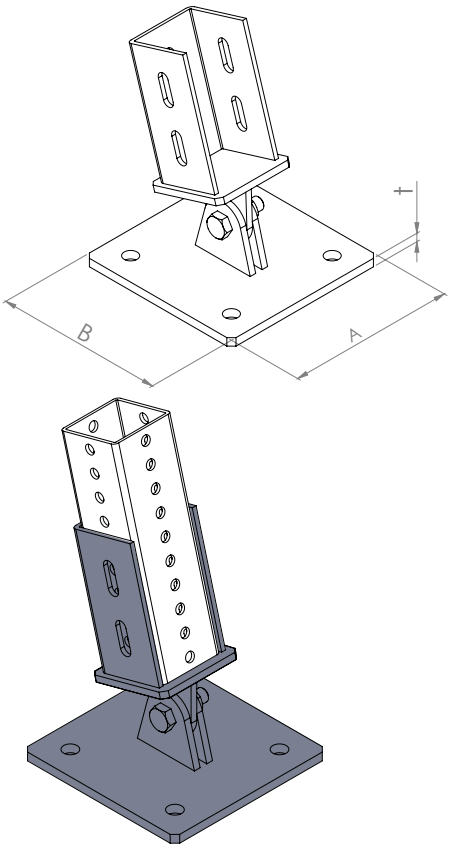

U Atkı Braket DUF
U Flange DUF

ATL profillerin birbirine ve yapıya bağlantısında kullanılan braket
Simple bracket connection of ATL profiles to each other and to the substrate

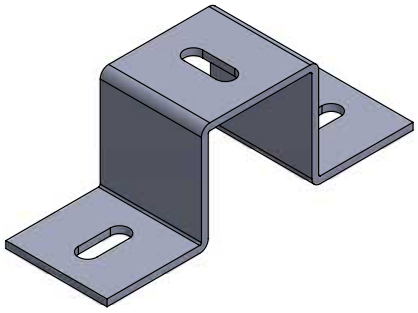

DUF.60

Özellikler
Malzeme : Çelik S235JR (malzeme no. 1.0038) DIN EN 10025-2'e göre
Kaplama : Sıcak daldırma galvaniz, min. 75 µm, DIN EN ISO 1461'e göre

Uygulama
ATL profillerin birbirine 90° montajına imkan veren bağlantı braketi.

Properties
Material : Steel S235JR (material no. 1.0038) acc. to DIN EN 10025-2
Galvanisation : Hot-dip galvanised, min. 75 µm, acc. to DIN EN ISO 1461

Application
Bracket that enables 90° connection of ATL profiles to each other.

Kod *Code*	Açıklama *Description*	A (mm)	B (mm)	C (mm)	t (mm)	Ød (mm)
2200193050	DUF.60	181,5	60	65	5	11x30

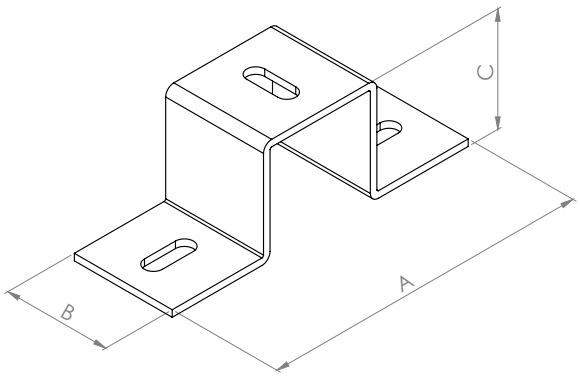

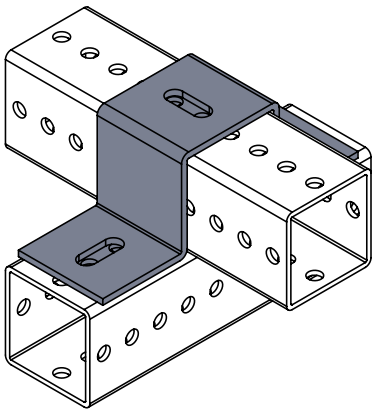

Plaka Tipi Bağlantı Parçası DPM ve DPC
Flat Fitting DPM and DPC

ATL profillerin köşe ve orta bağlantılarında stabil montaj
Stable right-angled and middle connection of ATL profiles to each other

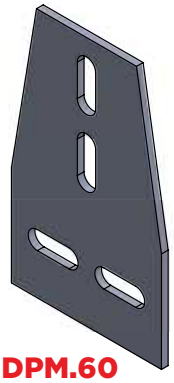

DPM.60

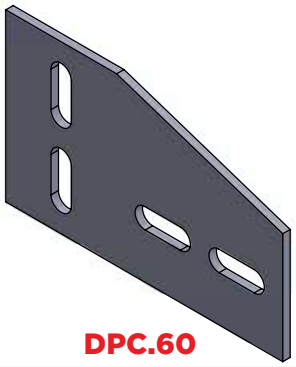

DPC.60

Özellikler
Malzeme : Çelik S235JR (malzeme no. 1.0038) DIN EN 10025-2'e göre
Kaplama : Sıcak daldırma galvaniz, min. 75 µm, DIN EN ISO 1461'e göre

Uygulama
Plaka tipi bağlantı parçaları DPC ve DPM çift halinde kullanılarak ağır yük konstrüksiyonların tasarımında yüksek dayanıma izin verecek şekilde tasarlanmıştır.

Properties
Material : Steel S235JR (material no. 1.0038) acc. to DIN EN 10025-2
Galvanisation : Hot-dip galvanised, min. 75 µm, acc. to DIN EN ISO 1461

Application
The flat fittings DPC&DPM is used in pairs and offers a high load capacity when connecting the ATL profiles for the construction of heavy-duty applications.

Kod *Code*	Açıklama *Description*	A (mm)	B (mm)	t (mm)	Ød (mm)
2200193023	DPM.60	90	150	4	11x30
2200193022	DPC.60	150	90	4	11x30

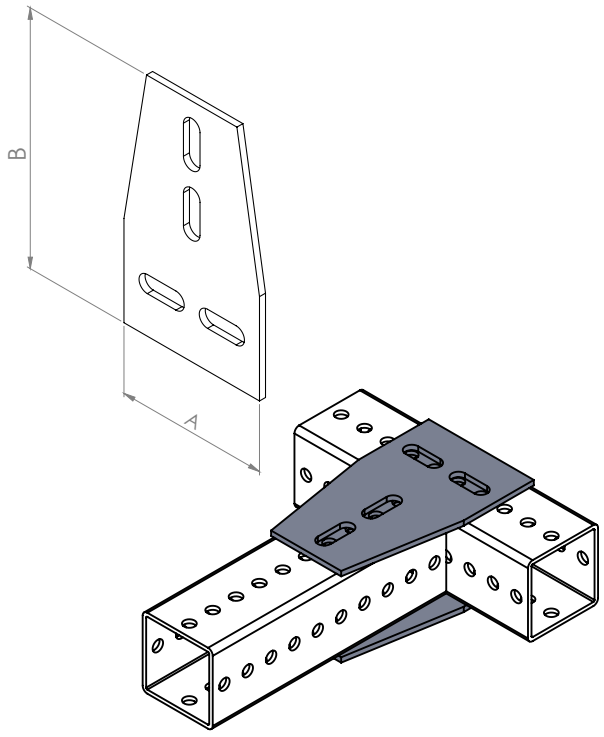

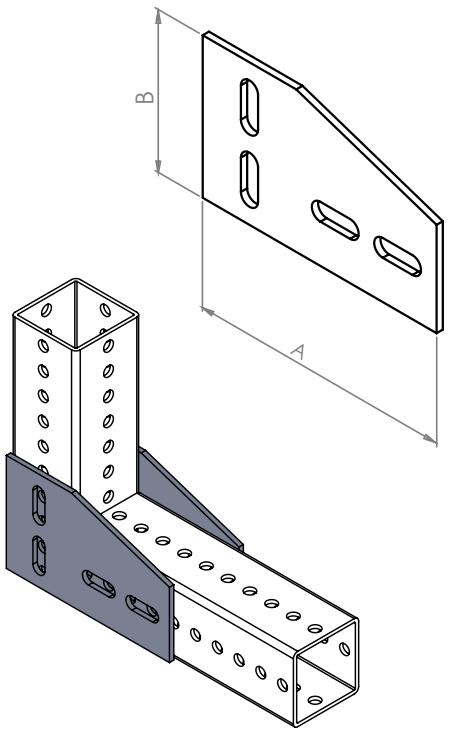

Kiriş Kenedi DBC
Beam Clamp DBC

ATL profillerin çelik kirişlere bağlantı kenedi
Clamping bracket for fastening ATL profiles to steel beams

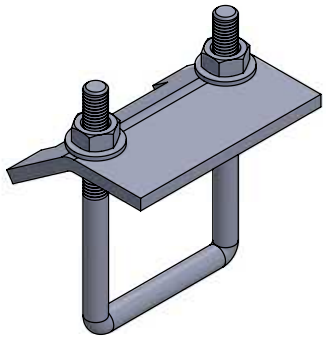

DBC.60

Özellikler
Malzeme : Çelik S235JR (malzeme no. 1.0038) DIN EN 10025-2'e göre
Somun : 8 kalite
Kaplama : Sıcak daldırma galvaniz, min. 55 µm, DIN EN ISO 1461'e göre

Uygulama
Çelik kirişlere delik delme ya da kaynak işlemi gerektirmeden ATL profillerin montajında kullanılan kiriş kenedi.

Properties
Material : Steel S235JR (material no. 1.0038) acc. to DIN EN 10025-2
Hexagon Nut : Steel resistance class 8
Galvanisation : Hot-dip galvanised, min. 55 µm, acc. to DIN EN ISO 1461

Application
The design of the beam clamp makes it possible to fasten to steel beams without drilling or welding.

Kod *Code*	Açıklama *Description*	A (mm)	B (mm)	Fz (kN)
2200193040	DBC.60	106	M.12	12

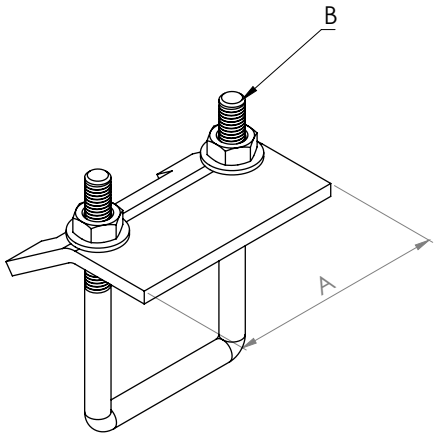

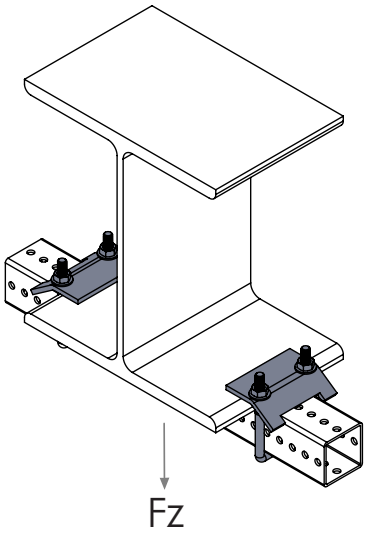

ATLAS Ağır Yük Profili - ATL 80/100
ATLAS Heavy Duty Beam Section - ATL 80/100

Ağır yük montajlar için efektif bağlantı çözümleri
The efficient fixing solution for heavy-duty installations

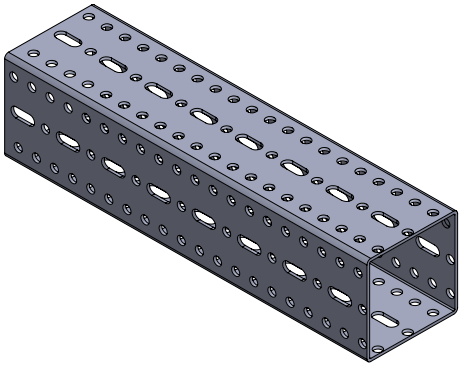

Özellikler
Malzeme : Çelik S235JR (malzeme no. 1.0038) DIN EN 10025-2'e göre
Kaplama : Sıcak daldırma galvaniz, min. 75 µm, DIN EN ISO 1461'e göre

Uygulama
Enerji : Enerji santralleri, petrokimya tesisleri, madencilik
Altyapı : Havalimanları, tren, metro hastaneler, su arıtma ve atık su tesisleri
Endüstri : Kimya/ilaç, otomativ, makina

Properties
Material : Steel S235JR (material no. 1.0038) acc. to DIN EN 10025-2
Galvanisation : Hot-dip galvanised, min. 75 µm, acc. to DIN EN ISO 1461

Application
Energy : Power plants, Oil & Gas (offshore and onshore), mining
Infrastructure : Airports, train, metro hospitals, water treatment, water supply
Industry : Chemical/pharmaceutical, automotive, machinery

Kod *Code*	Açıklama *Description*	B (mm)	H (mm)	s (mm)	Ağırlık *Weight (kg/m)*	Uzunluk *Length (mm)*
2200192539	ATL 80-3,0	80	80	3,0	6,1	6.000
2200112904	ATL 100-3,0	100	100	3,0	7,4	6.000
2200112903	ATL 100-4,0	100	100	4,0	9,6	6.000

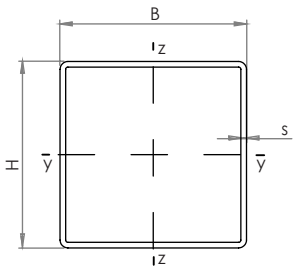

Kesit Özellikleri / *Section Properites*

Açıklama *Description*	Kesit Alanı *Cross Section Area (mm²)*	Burulma Modülü *Torsion Section of Inertia (cm³)*	Atalet Burulma Momenti *Torsion Moment of Inertia (cm⁴)*	Kesit Atalet Momenti *Moment of Inertia Iy (cm⁴)*	Kesit Atalet Momenti *Moment of Inertia Iz (cm⁴)*	Kesit Mukavemet Momenti *Section Modules Wy (cm³)*	Kesit Mukavemet Momenti *Section Modules Wz (cm³)*
ATL 80-3,0	510	35,6	108,95	54,6	54,6	13,8	13,8
ATL 100-3,0	802	56,5	252,78	126,39	126,39	25,28	25,28
ATL 100-4,0	1053	73,68	324,61	162,31	162,31	32,46	32,46

Kesit özellikleri delikli kesite göre belirlenmiştir.
The section properties is determined according to the perforated sections.

ATLAS Ağır Yük Profili - ATL 80/100
ATLAS Heavy Duty Beam Section - ATL 80/100

Ağır yük montajlar için efektif bağlantı çözümleri
The efficient fixing solution for heavy-duty installations

TEK NOKTA YÜK / *POINT LOAD*

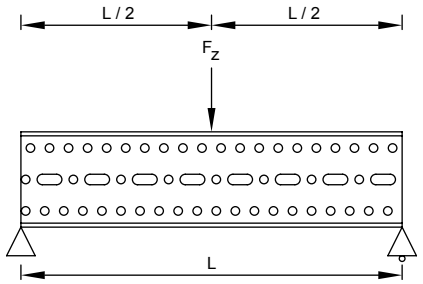

Lmax (mm)	Fz, perm (kN) ATL 80-3,0	Fz, perm (kN) ATL 100-3,0	Fz, perm (kN) ATL 100-4,0
1000	9	16,5	21
1500	6,1	11,1	14,2
2000	4,5	8,3	10,5
2500	3,2	6,6	7,8
3000	2,3	4,7	5,9

Fz (kN) L/2 üzerindeki sabit yük.
Fz (kN) as permenant load at L/2.

2 NOKTA YÜK / *2 POINT LOADS*

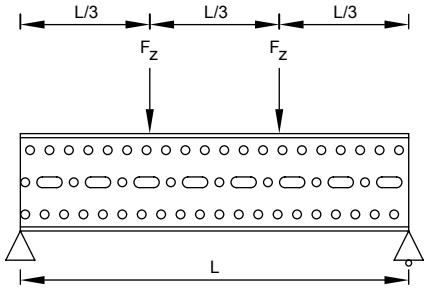

Lmax (mm)	Fz, perm (kN) ATL 80-3,0	Fz, perm (kN) ATL 100-3,0	Fz, perm (kN) ATL 100-4,0
1000	6,9	12,1	15,6
1500	4,5	8,3	10,6
2000	3	5,7	7,8
2500	1,8	3,8	5,1
3000	1,3	2,8	3,5

Fz (kN) L/2 ve 2L/3 üzerindeki sabit yük.
Fz (kN) as permenant load at L/2 and 2L/3.

3 NOKTA YÜK / *3 POINT LOADS*

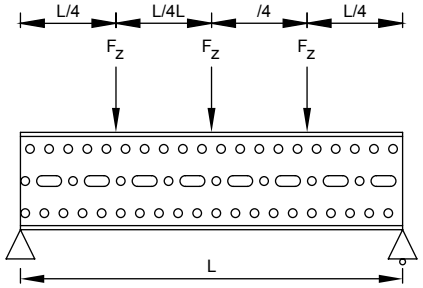

Lmax (mm)	Fz, perm (kN) ATL 80-3,0	Fz, perm (kN) ATL 100-3,0	Fz, perm (kN) ATL 100-4,0
1000	4,6	8,4	10,7
1500	3,1	5,6	7,2
2000	2,1	4,1	5,3
2500	1,2	2,8	3,6
3000	0,9	2	2,5

Fz (kN) L/4, L/2 ve 3L/4 üzerindeki sabit yük.
Fz (kN) as permenant load at L/4, L/2 and 3L/4.

YAYILI YÜK / *DISTRIBUTED LOAD*

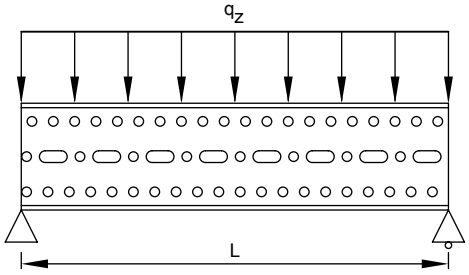

Lmax (mm)	Fz, perm (kN) ATL 80-3,0	Fz, perm (kN) ATL 100-3,0	Fz, perm (kN) ATL 100-4,0
1000	18	33,3	42,8
1500	8,1	14,8	19
2000	3,9	8,3	10,6
2500	1,9	4,3	5,6
3000	1,1	2,5	3,2

qz (kN/m) L üzerindeki sabit yük.
qz (kN/m) as permenant load at L.

- Yük kapasite hesaplamaları Eurocode 3 (EN 1993) baz alınmıştır.
- Elemanların kendi ağırlıkları dikkate alınmıştır.
- Emniyet faktörü 1,35 alınmıştır.
- Sehim limiti L/200 alınmıştır.

- *Basis of calculation of the load capacity is accordance with Eurocode 3 (EN 1993)*
- *Self weight considered.*
- *Safety factor is taken into account as 1,35.*
- *Deflection limit value is L/200.*

ATLAS Konsol - DC
ATLAS Console - DC

Ağır yük boru hatları için hazır plaka kaynaklı konsol
Mounting profiles with welded base plate for fastening heavy duty pipelines

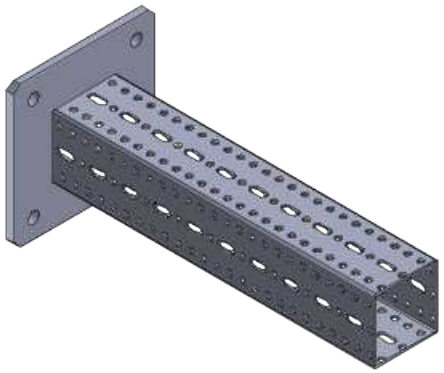

Özellikler
Malzeme : Çelik S235JR (malzeme no. 1.0038) DIN EN 10025-2'e göre
Kaplama : Sıcak daldırma galvaniz, min. 75 µm, DIN EN ISO 1461'e göre

Uygulama
Ağır yük boru hatlarının duvara montajında kullanılan hazır konsol.

Properties
Material : Steel S235JR (material no. 1.0038) acc. to DIN EN 10025-2
Galvanisation : Hot-dip galvanised, min. 75 µm, acc. to DIN EN ISO 1461

Application
Simple and safe fixing of heavy-duty pipelines along the wall.

Kod *Code*	Açıklama *Description*	A (mm)	B (mm)	t (mm)	L (mm)	Plaka Ölçüsü *Plate Dimension (mm)*	Ød (mm)
2200192980	DC80.500	80	80	3	500	200x200x10	17
2200192981	DC80.1000	80	80	3	1000	200x200x10	17
2200192982	DC80.1500	80	80	3	1500	200x200x10	17
2200113671	DC100.500	100	100	3	500	220x220x12	17
2200113672	DC100.1000	100	100	3	1000	220x220x12	17
2200113675	DC100.1500	100	100	3	1500	220x220x12	17

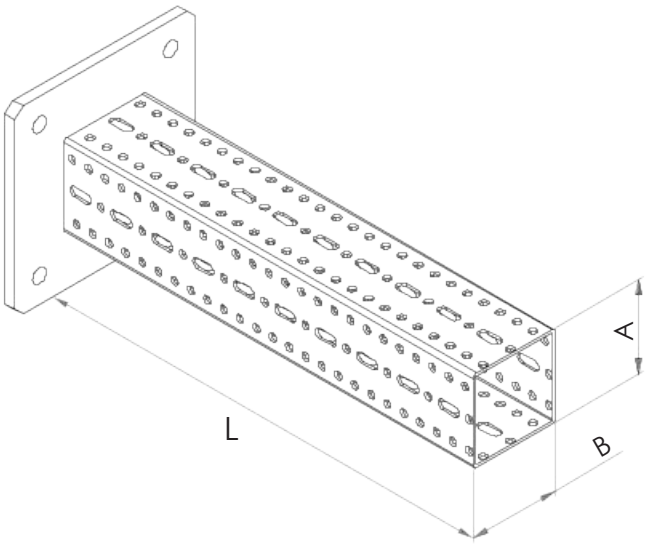

ATLAS Konsol - DC
ATLAS Console - DC

Ağır yük boru hatları için hazır plaka kaynaklı konsol
Mounting profiles with welded base plate for fastening heavy duty pipelines

ORTA TEK YÜK / *POINT LOAD AT MIDDLE*

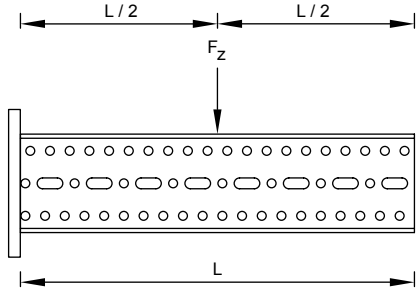

Lmax (mm)	Fz, perm (kN) ATL 80-3,0	Fz, perm (kN) ATL 100-3,0
500	8,3	10,8
1000	4,6	6,3
1500	2,7	4,0

Fz (kN) L/2 üzerindeki sabit yük.
Fz (kN) as permenant load at L/2.

UÇTA TEK YÜK / *POINT LOAD AT END*

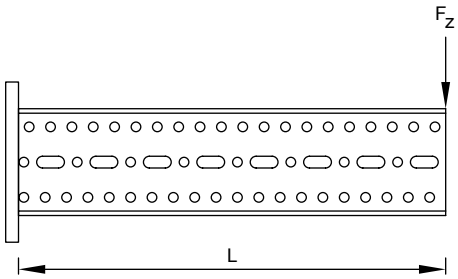

Lmax (mm)	Fz, perm (kN) ATL 80-3,0	Fz, perm (kN) ATL 100-3,0
500	4,2	5,4
1000	2,3	3,2
1500	1,4	2,1

Fz (kN) L üzerindeki sabit yük.
Fz (kN) as permenant load at L.

YAYILI YÜK / *DISTRIBUTED LOAD*

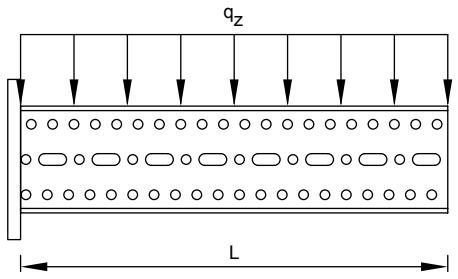

Lmax (mm)	qz, perm (kN) ATL 80-3,0	qz, perm (kN) ATL 100-3,0
500	11,3	14,7
1000	3,3	4,3
1500	1,3	1,8

qz (kN/m) L üzerindeki sabit yük.
qz (kN/m) as permenant load at L.

- Yük kapasite hesaplamaları Eurocode 3 (EN 1993) baz alınmıştır.
- Elemanların kendi ağırlıkları dikkate alınmıştır.
- Emniyet faktörü 1,35 alınmıştır.
- Sehim limiti L/200 alınmıştır.

- *Basis of calculation of the load capacity is accordance with Eurocode 3 (EN 1993)*
- *Self weight considered.*
- *Safety factor is taken into account as 1,35.*
- *Deflection limit value is L/200.*

Kendinden Şekillendirmeli Vida 80-100
Self Screwing Bolt MD 80-100

Kendinden diş açan özel formlu civata
Bolt with special form can thread to the hole

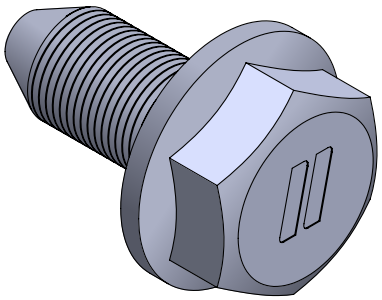

Özellikler
Malzeme : Çelik 10,9 Kalite
Kaplama : Dakromat
Ölçü : M.10 x 20 mm
Uygulama
Torklu sıkma makinesi 15 mm lokma ile kullanılır. Sıkma ve diş açma işlemi, civata flanşı saca değdikten sonra bitirilmelidir.

Properties
Material : Steel 10,9 Grade
Galvanisation : Dacromate
Dimension : M.10 x 20 mm
Application
Torque controlled tightening machine shall be used with 15 mm socket. Tightening and trading shall be stopped after bolt flange touch to sheet.

Kod Code
2200192512

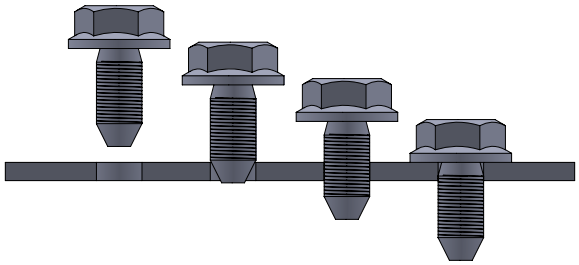

Profil Kapağı DEC 80-100
End Cap DEC 80-100

ATL profil bitiş noktalarında kullanılan plastik kapak.
The clip-on and accurately shaped plastic end for the ATL profile.

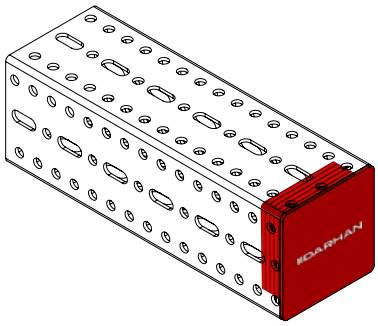

Kod *Code*	Açıklama *Description*	Uygun Profil *Suitable for*	Renk *Color*
2200192960	DEC.80	ATL 80	Kırmızı / Red
2200113086	DEC.100	ATL 100	Kırmızı / Red

Yapı Bağlantı Parçası - DASF
Saddle Flange - DASF

ATL profillerin yapıya bağlantısında optimum çözüm
Optimum connection and fastening of ATL profiles

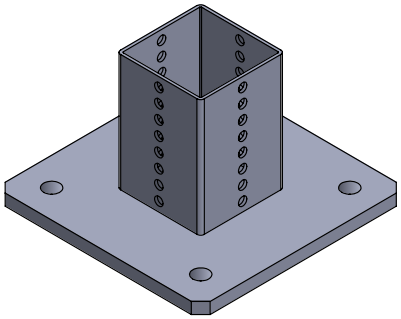

DASF 80/100

Özellikler
Malzeme : Çelik S235JR (malzeme no. 1.0038) DIN EN 10025-2'e göre
Kaplama : Sıcak daldırma galvaniz, min. 75 µm, DIN EN ISO 1461'e göre

Uygulama
DASF yapı bağlantı parçası özel tasarımı sayesinde profilin içine montajıyla yapıya hızlı ve güvenli montajı sağlar.

Properties
Material : Steel S235JR (material no. 1.0038) acc. to DIN EN 10025-2
Galvanisation : Hot-dip galvanised, min. 75 µm, acc. to DIN EN ISO 1461

Application
The design of the DASF saddle flange enables fast and secure mounting by fitting inside the profile.

Kod *Code*	Açıklama *Description*	A (mm)	B (mm)	C (mm)	t (mm)	Ød (mm)
2200192801	DASF.80	200	200	125	10	17
2200113075	DASF.100.3	220	220	125	12	17

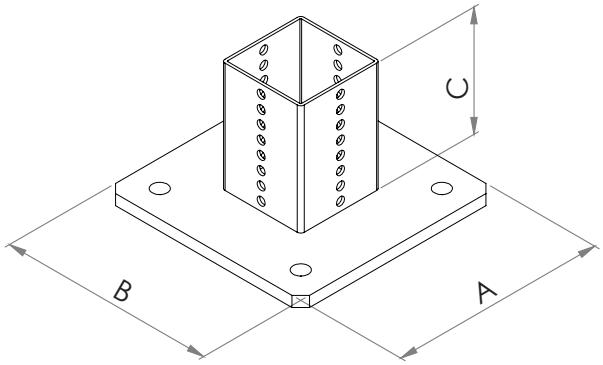

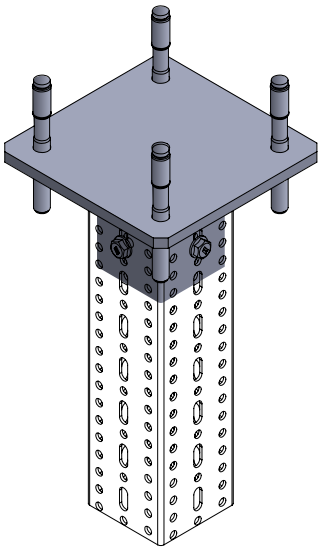

Köşe Bağlantı Adaptörü DFT ve DFL
Angle Fitting DFT and DFL

ATL profillerin birbirine bağlantısında uygulama kolaylığı sağlayan bağlantı
The application-oriented connection of ATL profiles to built up racks

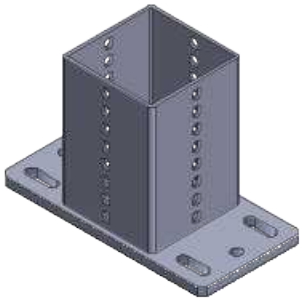

DFT 80/100

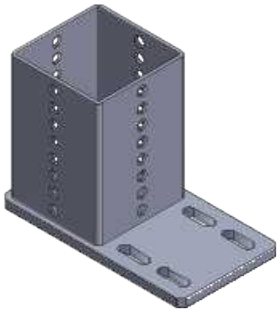

DFL 80/100

Özellikler
Malzeme : Çelik S235JR (malzeme no. 1.0038) DIN EN 10025-2'e göre
Kaplama : Sıcak daldırma galvaniz, min. 75 µm, DIN EN ISO 1461'e göre

Uygulama
DFT&DFL - ATL profillerin birbirine bağlantısında uygulama kolaylığı sağlayan bağlantı.

Properties
Material : Steel S235JR (material no. 1.0038) acc. to DIN EN 10025-2
Galvanisation : Hot-dip galvanised, min. 75 µm, acc. to DIN EN ISO 1461

Application
DFT&DFL - the application-oriented connection of ATL mounting profiles with each other.

Kod *Code*	Açıklama *Description*	A (mm)	B (mm)	C (mm)	t (mm)	Ød (mm)
2200192856	DFT.80	80	180	125	6	10x30 / 10
2200113073	DFT.100	100	200	125	8	10x30 / 10
2200192863	DFL.80	80	165	125	6	10x25 / 10
2200113074	DFL.100	100	185	125	8	10x30 / 10

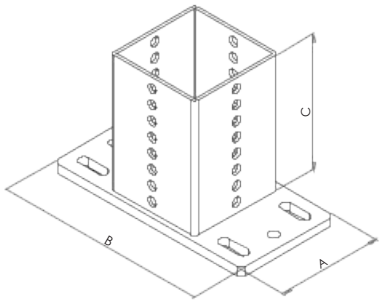

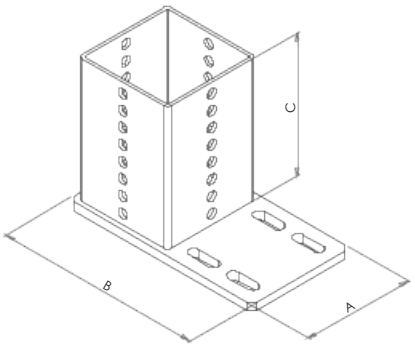

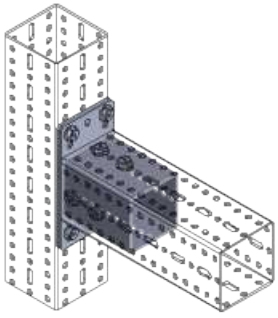

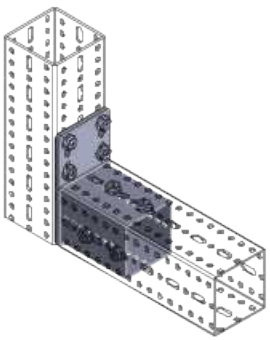

Köşe Bağlantı Parçası DF1 ve DF2
Angle Fitting DF1 and DF2

ATL profillerin birbirine bağlantısında uygulama kolaylığı sağlayan bağlantı
The application-oriented connection of ATL massive profiles with each other

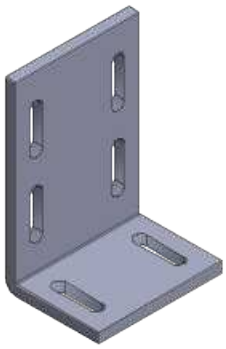

DF1 80/100



DF2 80/100

Özellikler
Malzeme : Çelik S235JR (malzeme no. 1.0038) DIN EN 10025-2'e göre
Kaplama : Sıcak daldırma galvaniz, min. 75 µm, DIN EN ISO 1461'e göre

Uygulama
DF1&DF2 - ATL profillerin birbirine bağlantısında uygulama kolaylığı sağlayan bağlantı.

Properties
Material : Steel S235JR (material no. 1.0038) acc. to DIN EN 10025-2
Galvanisation : Hot-dip galvanised, min. 75 µm, acc. to DIN EN ISO 1461

Application
DF1&DF2 - the application-oriented connection of ATL profiles with each other.

Kod *Code*	Açıklama *Description*	A (mm)	B (mm)	C (mm)	t (mm)	Ød (mm)
2200192854	DF1.80	80	75	150	6	10x40
2200113083	DF1.100	100	75	150	8	10x40
2200192855	DF2.80	80	150	150	6	10x40
2200113078	DF2.100	100	200	200	8	10x40

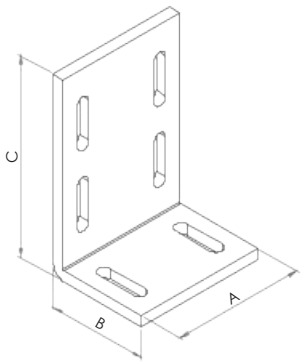

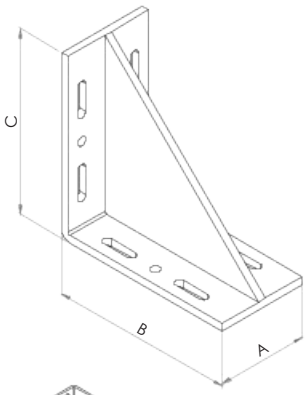

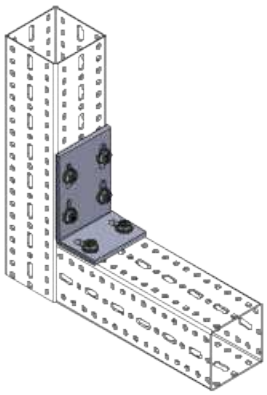

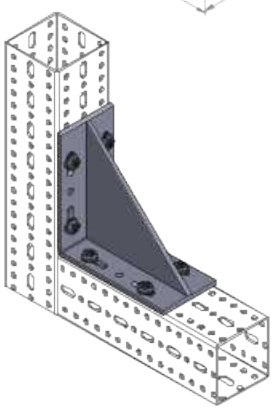

Plaka Tipi Bağlantı Parçası DPM ve DPC
Flat Fitting DPM and DPC

ATL profillerin köşe ve orta bağlantılarında stabil montaj
Stable right-angled and middle connection of ATL profiles to each other

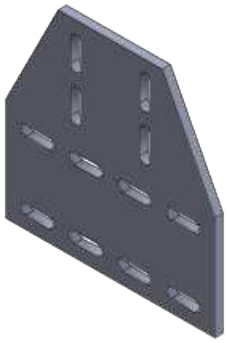

DPM 80/100

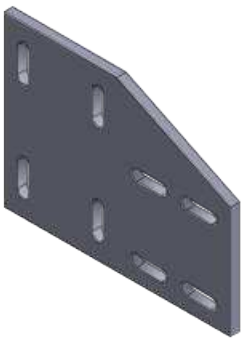

DPC 80/100

Özellikler
Malzeme : Çelik S235JR (malzeme no. 1.0038) DIN EN 10025-2'e göre
Kaplama : Sıcak daldırma galvaniz, min. 75 µm, DIN EN ISO 1461'e göre

Uygulama
Plaka tipi bağlantı parçaları DPC ve DPM çift halinde kullanılarak ağır yük konstrüksiyonların tasarımında yüksek dayanıma izin verecek şekilde tasarlanmıştır.

Properties
Material : Steel S235JR (material no. 1.0038) acc. to DIN EN 10025-2
Galvanisation : Hot-dip galvanised, min. 75 µm, acc. to DIN EN ISO 1461

Application
The flat fittings DPC&DPM is used in pairs and offers a high load capacity when connecting the ATL profiles for the construction of heavy-duty applications.

Kod *Code*	Açıklama *Description*	A (mm)	B (mm)	t (mm)	Ød (mm)
2200192971	DPC.80	160	120	6	10x32
2200113652	DPC.100	200	150	8	10x32
2200192970	DPM.80	160	160	6	10x32
2200113651	DPM.100	200	200	8	10x32

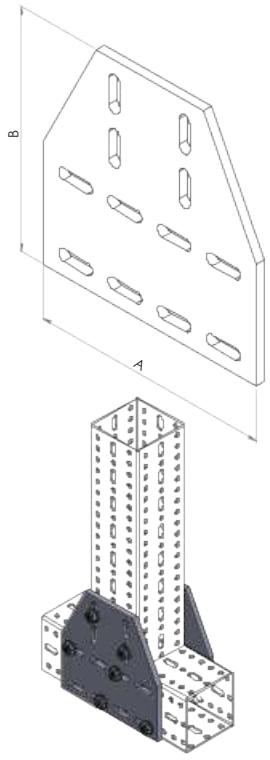

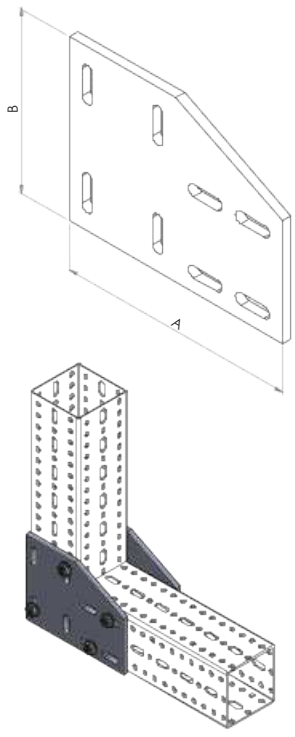

Ayarlanabilir Fitting DJ1 ve DJ2
Adjustable Fitting DJ1 and DJ2

ATL profillerin birbirine ve yapıya değişken açılı montajı
Variable connection of ATL profiles to each other and to the substrate

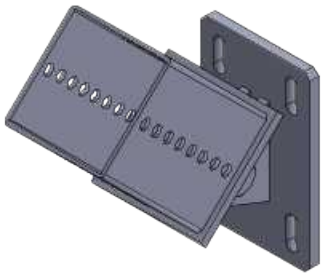

DJ1 80/100

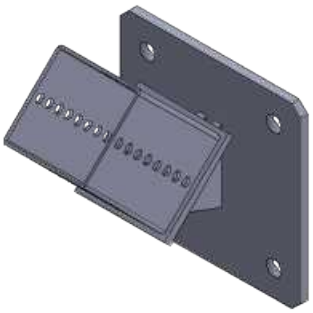

DJ2 80/100

Özellikler
Malzeme : Çelik S235JR (malzeme no. 1.0038) DIN EN 10025-2'e göre
Civata : Çelik 8.8 kalite
Kaplama : Sıcak daldırma galvaniz, min. 75 µm, DIN EN ISO 1461'e göre

Uygulama
Ayarlanabilir fittingler profil konstrüksiyonunun desteklenmesinde farklı açılarda montaja imkan veren yapısıyla kullanılır.

Properties
Material : Steel S235JR (material no. 1.0038) acc. to DIN EN 10025-2
Material screw : Steel grade 8.8
Galvanisation : Hot-dip galvanised, min. 75 µm, acc. to DIN EN ISO 1461

Application
The adjustable fittings allow stiffening or support of the profile construction at any angle and are therefore suited for versatile use.

Kod *Code*	Açıklama *Description*	A (mm)	B (mm)	t (mm)	Ød (mm)
2200192864	DJ1.80	80	160	6	10x30
2200113836	DJ1.100	100	160	8	10x30
2200192865	DJ2.80	180	180	8	17
2200113835	DJ2.100	200	200	8	17

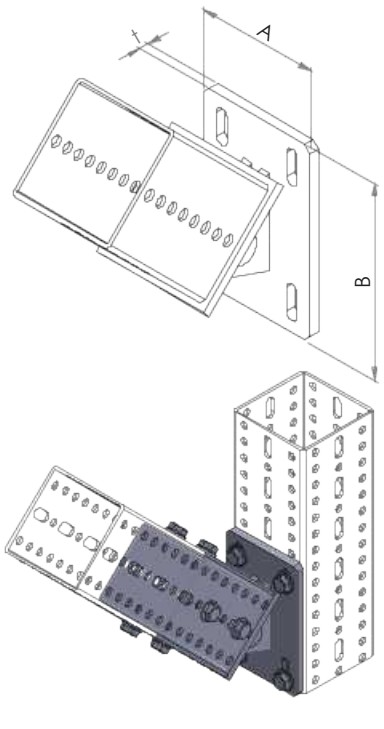

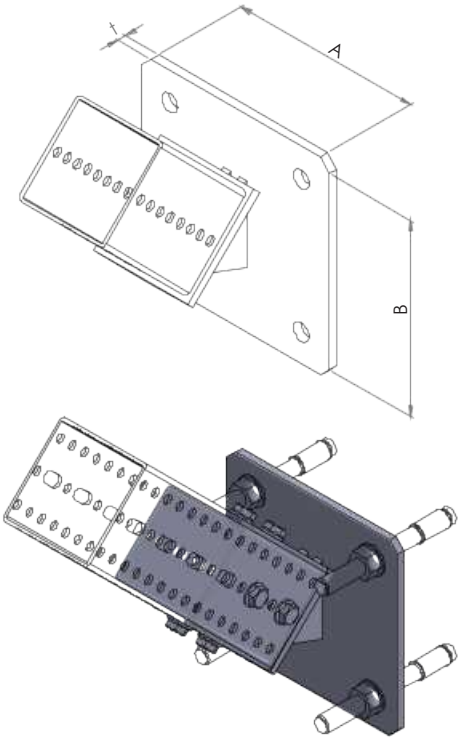

U Atkı Braketi DUF
U Flange DUF

ATL profillerin birbirine ve yapıya bağlantısında kullanılan braket
Simple bracket connection of ATL profiles to each other and to the substrate

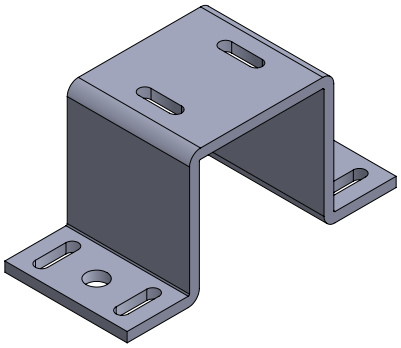

DUF 80/100

Özellikler
Malzeme : Çelik S235JR (malzeme no. 1.0038) DIN EN 10025-2'e göre
Kaplama : Sıcak daldırma galvaniz, min. 75 µm, DIN EN ISO 1461'e göre

Uygulama
ATL profillerin birbirine 90° montajına imkan veren DUF bağlantı braketi.

Properties
Material : Steel S235JR (material no. 1.0038) acc. to DIN EN 10025-2
Galvanisation : Hot-dip galvanised, min. 75 µm, acc. to DIN EN ISO 1461

Application
DUF fittings ensures that the ATL profiles can be fastened to each other 90° and to the substrate.

Kod *Code*	Açıklama *Description*	A (mm)	B (mm)	C (mm)	t (mm)	Ød (mm)
2200192950	DUF.80	200	80	86	6	10x30 / 17
2200113076	DUF.100	220	100	108	8	10x30 / 17

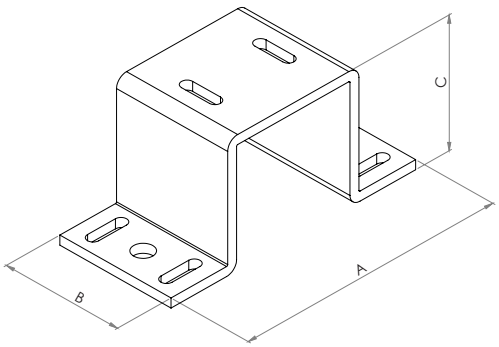

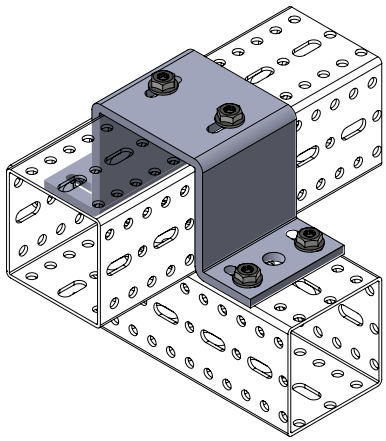

Uzatma Parçası DEX
Extension Part DEX

ATL profillerin uç uca ve üst üste montaj parçası
Optimum connection and fastening of ATL profiles

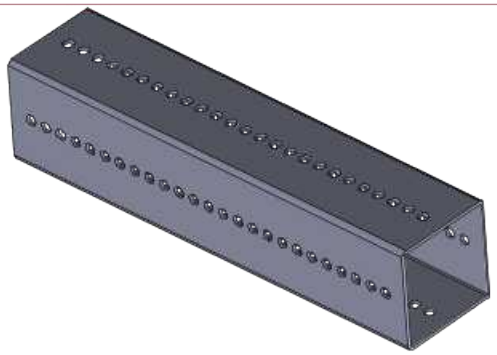

DEX1 80/100

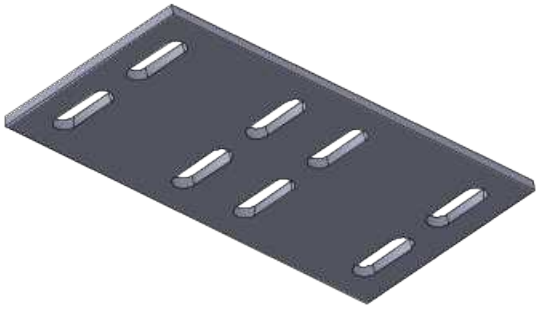

DEX2 80/100

Özellikler
Malzeme : Çelik S235JR (malzeme no. 1.0038) DIN EN 10025-2'e göre
Kaplama : Sıcak daldırma galvaniz, min. 75 µm, DIN EN ISO 1461'e göre

Uygulama
DEX Uzatma parçası 80 ve 100 ATL profillerin uç uca ve üst üste montajında kusursuz hizalama ve dayanım sağlar.

Properties
Material : Steel S235JR (material no. 1.0038) acc. to DIN EN 10025-2
Galvanisation : Hot-dip galvanised, min. 75 µm, acc. to DIN EN ISO 1461

Application
DEX Extension parts enables the connection of the sizes 80 and 100 of the ATL profiles for the perfect alignment of profile.

Kod *Code*	Açıklama *Description*	A (mm)	B (mm)	C (mm)
2200192870	DEX1.80	70	70	300
2200110020	DEX1.100	90	90	400
2200192871	DEX2.80	160	80	-
2200110021	DEX2.100	200	100	-

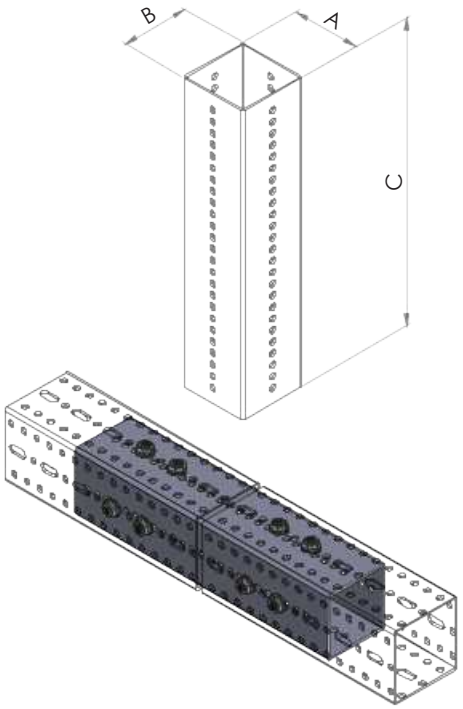

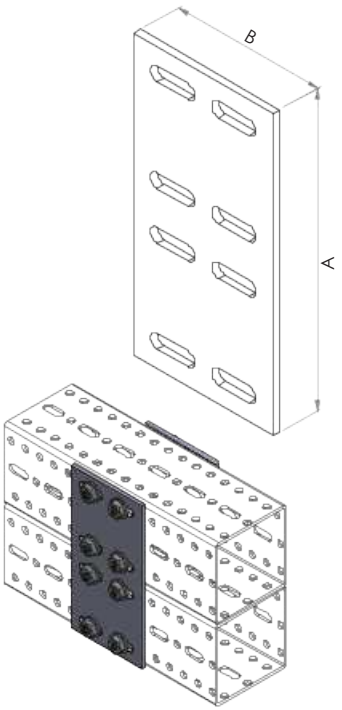

G Profil Adaptörü DAG
G Channel Adaptor DAG

ATL profiller ile G Kanalların optimum bağlantısı
The application-oriented connection of ATL profiles to G Channels

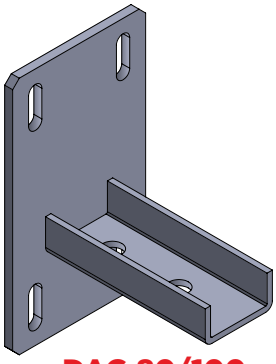

DAG 80/100

Özellikler
Malzeme : Çelik S235JR (malzeme no. 1.0038) DIN EN 10025-2'e göre
Kaplama : Sıcak daldırma galvaniz, min. 55 µm, DIN EN ISO 1461'e göre

Uygulama
ATL profiller ile G Kanalların optimum bağlantısına imkan veren adaptör.

Properties
Material : Steel S235JR (material no. 1.0038) acc. to DIN EN 10025-2
Galvanisation : Hot-dip galvanised, min. 55 µm, acc. to DIN EN ISO 1461

Application
Adaptor fitting for ATL profiles and G channels for optimum solutions.

Kod *Code*	Açıklama *Description*	A (mm)	B (mm)	C (mm)	t (mm)	Uygun G Kanal *Suitable G Channel*
2200192887	DAG.80	180	80	120	6	MFS 21,41, 62
2200113815	DAG.100	200	100	120	8	MFS 21,41, 62

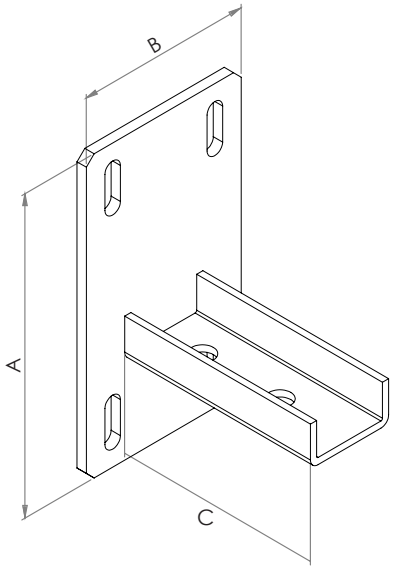

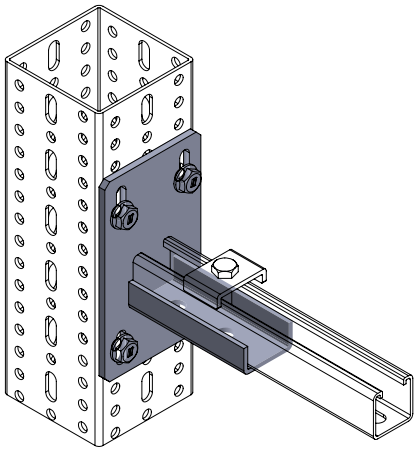

Kiriş Kenedi DBC
Beam Clamp DBC

ATL profillerin çelik kirişlere bağlantı kenedi
Clamping bracket for fastening ATL profiles to steel beams

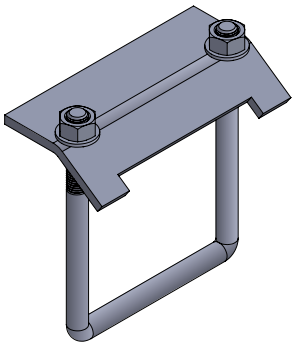

DBC 80/100

Özellikler
Malzeme : Çelik S235JR (malzeme no. 1.0038) DIN EN 10025-2'e göre
Somun : 8 kalite
Kaplama : Sıcak daldırma galvaniz, min. 55 µm, DIN EN ISO 1461'e göre

Uygulama
Çelik kirişlere delik delme ya da kaynak işlemi gerektirmeden ATL profillerin montajında kullanılan kiriş kenedi.

Properties
Material : Steel S235JR (material no. 1.0038) acc. to DIN EN 10025-2
Hexagon Nut : Steel resistance class 8
Galvanisation : Hot-dip galvanised, min. 55 µm, acc. to DIN EN ISO 1461

Application
The design of the beam clamp makes it possible to fasten to steel beams without drilling or welding.

Kod *Code*	Açıklama *Description*	A (mm)	B (mm)	Fz (kN)
2200192930	DBC.80	124	M.12	18
2200113079	DBC.100	144	M.12	18

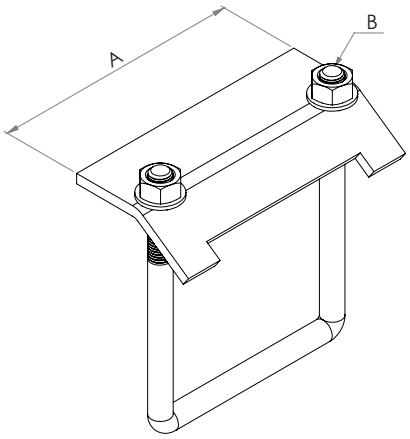

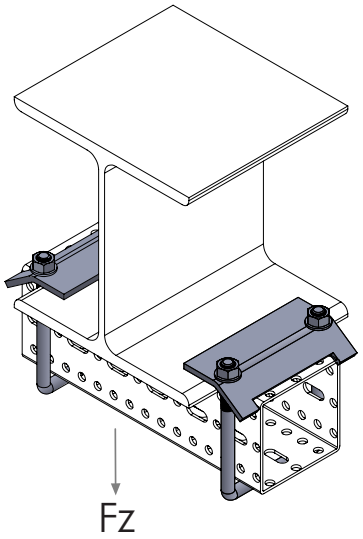

Boru Kelepçe Konnektörü DCL
Pipe Clamp Connector DCL

Boru Kelepçelerinin ATL profillere bağlantı adaptörü
The application-oriented connection of Pipe Clamps to ATL

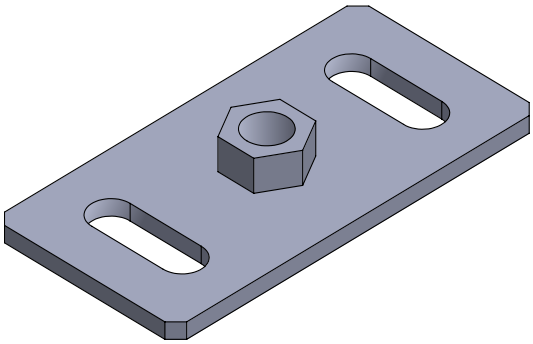

DCL 80/100

Özellikler
Malzeme : Çelik S235JR (malzeme no. 1.0038) DIN EN 10025-2'e göre
Kaplama : Sıcak daldırma galvaniz, min. 55 µm, DIN EN ISO 1461'e göre

Uygulama
Boru Kelepçesi ATL profil bağlantısı.

Properties
Material : Steel S235JR (material no. 1.0038) acc. to DIN EN 10025-2
Galvanisation : Hot-dip galvanised, min. 55 µm, acc. to DIN EN ISO 1461

Application
Pipe Clamp fixing to ATL profiles.

Kod *Code*	Açıklama *Description*	A (mm)	B (mm)	t (mm)	Rod Ölçüsü *Rod Size*	Ød (mm)
2200192908	DCL.80.08	80	50	4	M.8	10x40
2200192910	DCL.80.10	80	50	4	M.10	10x40
2200192912	DCL.80.12	80	60	4	M.12	10x40
2200192916	DCL.80.16	80	60	4	M.16	10x40
2200108000	DCL.100.08	100	50	4	M.8	10x40
2200110000	DCL.100.10	100	50	4	M.10	10x40
2200110012	DCL.100.12	100	60	4	M.12	10x40
2200110016	DCL.100.16	100	60	4	M.16	10x40

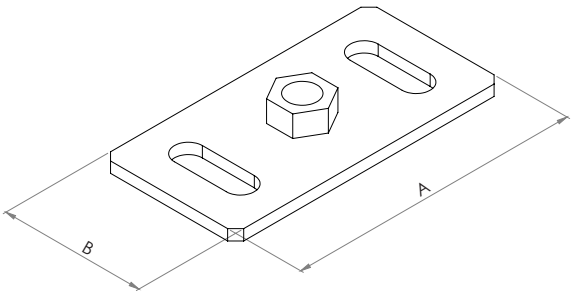

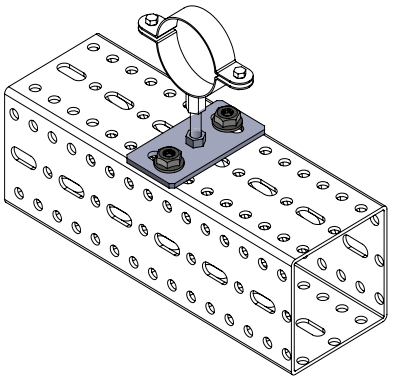

U-Bolt Kelepçe Adaptörü DUB
U-Bolt Adaptor DUB

U-Bolt Kelepçelerin ATL profillere montaj adaptörü
Fixing adaptor for U-Bolt Clamps to ATL profiles

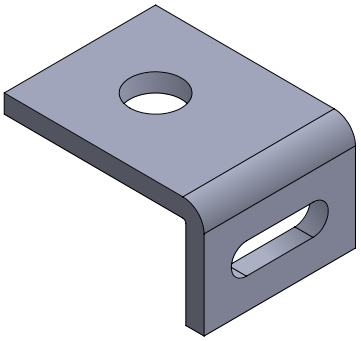

DUB 80/100

Özellikler
Malzeme : Çelik S235JR (malzeme no. 1.0038) DIN EN 10025-2'e göre
Kaplama : Sıcak daldırma galvaniz, min. 55 µm, DIN EN ISO 1461'e göre

Uygulama
U-Bolt Kelepçe ATL profil bağlantısı.

Properties
Material : Steel S235JR (material no. 1.0038) acc. to DIN EN 10025-2
Galvanisation : Hot-dip galvanised, min. 55 µm, acc. to DIN EN ISO 1461

Application
U-Bolt Clamp fixing to ATL profiles.

Kod *Code*	Açıklama *Description*	A (mm)	B (mm)	C (mm)	Ød (mm)	e x f (mm)
2200196208	DUB.8	35	66	36	M.8	10 x 20
2200196210	DUB.10	35	66	36	M.10	10 x 20
2200196212	DUB.12	40	66	36	M.12	10 x 25
2200196216	DUB.16	50	66	36	M.16	10 x 32

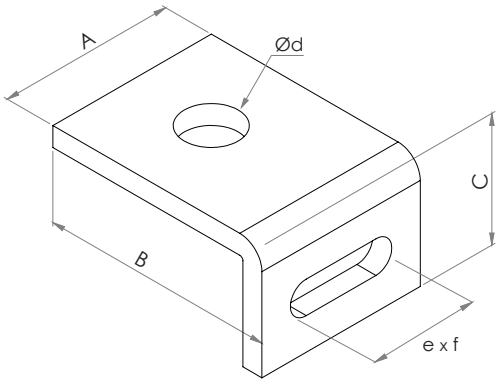

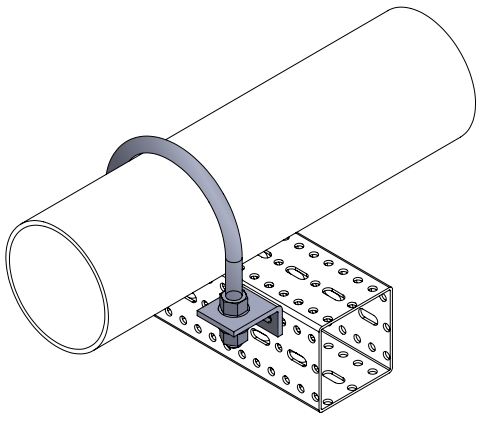

Endüstriyel Tip Boru Askı Destek Sistemi DPS
Industrial Type Pipe Support DPS

ATLAS profiller ile kullanılanabilen sabit yada kayar askı destek sistemi
The possibility of forming fix points or sliding support with ATLAS profiles

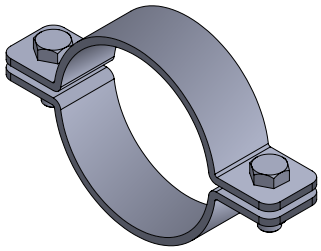

DPS0

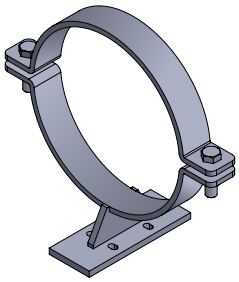

DPS1

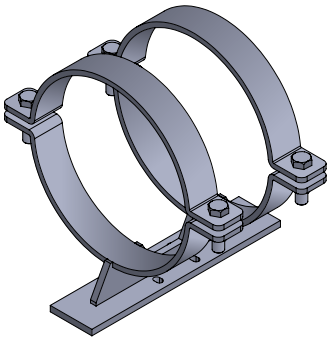

DPS2

Özellikler
Malzeme : Çelik S235JR (malzeme no. 1.0038) DIN EN 10025-2'e göre
Kaplama : Sıcak daldırma galvaniz, min. 55 µm, DIN EN ISO 1461'e göre

Uygulama
Termal genleşmeden dolayı oluşan harekete izin vermek ve boru sabitlemek için boru askı desteği.

Properties
Material : Steel S235JR (material no. 1.0038) acc. to DIN EN 10025-2
Galvanisation : Hot-dip galvanised, min. 55 µm, acc. to DIN EN ISO 1461

Application
Designed to carry load and direct the movement of the pipes due to thermal expansion.

Kod *Code*	Açıklama *Description*	Boru Ölçüsü *Pipe Size*	A (mm)	B (mm)	H (mm)	t1 x t2 (mm)	b x h (mm)
2610000015	DPS0-015	1/2"	-	-	-	-	30 x 3
2610000020	DPS0-020	3/4"	-	-	-	-	30 x 3
2600000025	DPS1-025	1"	75	140	135	4 x 4	30 x 4
2600000032	DPS1-032	1 1/4"	75	140	135	4 x 4	30 x 4
2600000040	DPS1-040	1 1/2"	75	140	135	4 x 4	30 x 4
2600000050	DPS1-050	2"	75	140	135	4 x 4	30 x 4
2600000065	DPS1-065	2 1/2"	75	140	135	4 x 5	30 x 4
2600000080	DPS1-080	3"	75	190	135	4 x 5	50 x 4
2600100100	DPS2-100	4"	75	340	135	5 x 5	50 x 6
2600100125	DPS2-125	5"	75	340	135	6 x 5	50 x 6
2600100150	DPS2-150	6"	75	340	200	8 x 6	50 x 8
2600100200	DPS2-200	8"	75	340	200	10 x 8	50 x 8
2600100250	DPS2-250	10"	75	340	200	10 x 10	50 x 8

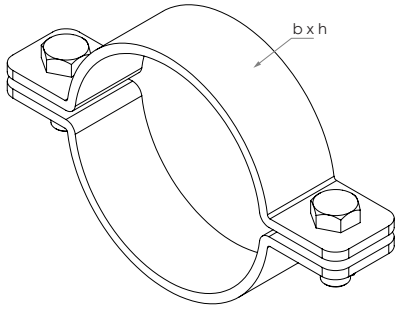

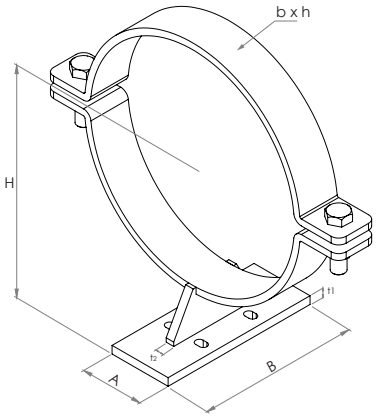

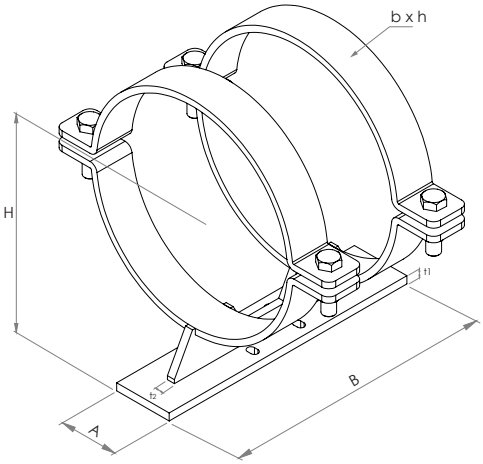

Endüstriyel Tip Boru Askı Destek Sistemi DPS
Industrial Type Pipe Support DPS

ATLAS profiller ile kullanılanabilen sabit yada kayar askı destek sistemi
The possibility of forming fix points or sliding support with ATLAS profiles

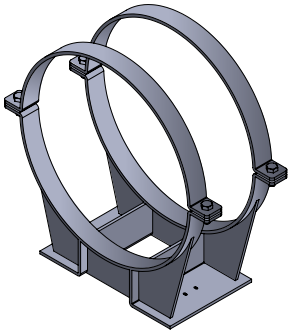

DPS3

Özellikler
Malzeme : Çelik S235JR (malzeme no. 1.0038) DIN EN 10025-2'e göre
Kaplama : Sıcak daldırma galvaniz, min. 55 µm, DIN EN ISO 1461'e göre

Uygulama
Termal genleşmeden dolayı oluşan harekete izin vermek ve boru sabitlemek için boru askı desteği.

Properties
Material : Steel S235JR (material no. 1.0038) acc. to DIN EN 10025-2
Galvanisation : Hot-dip galvanised, min. 55 µm, acc. to DIN EN ISO 1461

Application
Designed to carry load and direct the movement of the pipes due to thermal expansion.

Kod *Code*	Açıklama *Description*	Boru Ölçüsü *Pipe Size*	A (mm)	B (mm)	H (mm)	t1 x t2 (mm)	b x h (mm)
2600100300	DPS3-300	12"	350	300	283	10 x 15	60 x 8
2600100350	DPS3-350	14"	350	300	299	10 x 15	60 x 8
2600100400	DPS3-400	16"	375	350	326	10 x 15	70 x 10
2600100450	DPS3-450	18"	425	350	351	10 x 15	70 x 10
2600100500	DPS3-500	20"	425	350	379	12 x 15	70 x 10
2600100600	DPS3-600	24"	500	400	431	12 x 15	80 x 12
2600100700	DPS3-700	28"	525	450	510	15 x 15	90 x 12
2600100750	DPS3-750	30"	600	450	561	15 x 15	90 x 12
2600100800	DPS3-800	32"	650	500	590	15 x 15	100 x 15
2600100900	DPS3-900	36"	675	500	640	15 x 15	100 x 15
2600101000	DPS3-1000	40"	800	500	691	15 x 15	100 x 15

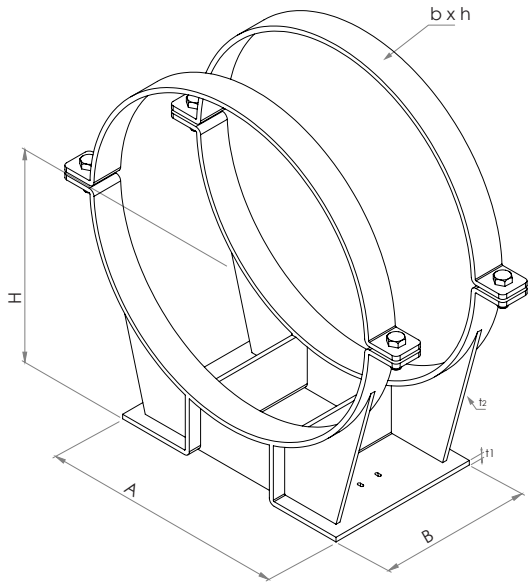

Sabit Nokta Kelepçesi DFP
Fix Point Clamp DFP

ATLAS profiller ile kullanılanabilen sabit ya da kayar askı destek sistemi
The possibility of forming fix points or sliding support with ATLAS profiles

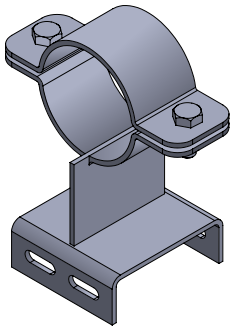

DFP1

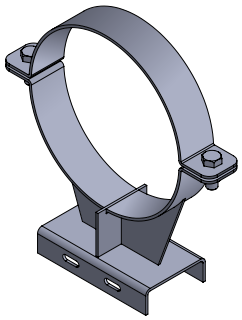

DFP2

Özellikler
Malzeme : Çelik S235JR (malzeme no. 1.0038) DIN EN 10025-2'e göre
Kaplama : Sıcak daldırma galvaniz, min. 55 µm, DIN EN ISO 1461'e göre

Uygulama
Termal genleşmeden dolayı oluşan harekete izin vermek ve boru sabitlemek için boru askı desteği.

Properties
Material : Steel S235JR (material no. 1.0038) acc. to DIN EN 10025-2
Galvanisation : Hot-dip galvanised, min. 55 µm, acc. to DIN EN ISO 1461

Application
Designed to carry load and direct the movement of the pipes due to thermal expansion.

Kod *Code*	Açıklama *Description*	Boru Ölçüsü *Pipe Size*	A (mm)	B (mm)	H (mm)	t (mm)	b x h (mm)
2601000025	DFP1-25	1"	100	110 - 90	125	4	60 x 4
2601000032	DFP1-32	1 1/4"	100	110 - 90	130	4	60 x 4
2601000040	DFP1-40	1 1/2"	100	110 - 90	133	4	60 x 4
2601000050	DFP1-50	2"	100	110 - 90	139	4	60 x 4
2601000065	DFP1-65	2 1/2"	100	110 - 90	147	4	60 x 4
2601000080	DFP1-80	3"	100	110 - 90	153	4	60 x 4
2601000100	DFP2-100	4"	100	110 - 90	166	6	60 x 6
2601000125	DFP2-125	5"	100	110 - 90	178	6	60 x 6
2601000150	DFP2-150	6"	100	110 - 90	191	8	60 x 8
2601000200	DFP2-200	8"	150	110 - 90	218	8	60 x 8
2601000250	DFP2-250	10"	200	110 - 90	245	8	60 x 8

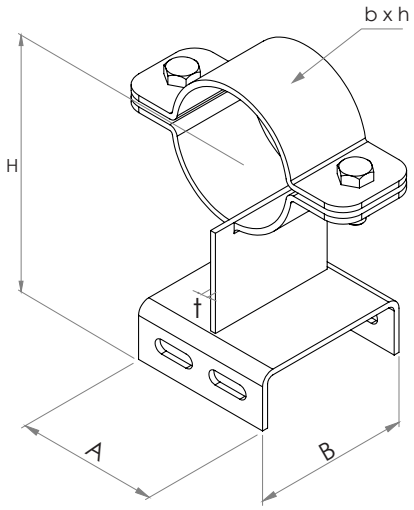

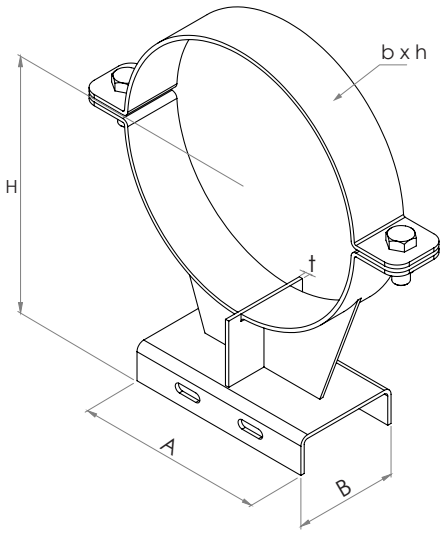

Endüstriyel Tip Makara DRL
Industrial Type Pipe Roller DRL

ATLAS profiller ile kullanılanabilen boru makarası
Pipe roller with ATLAS profiles

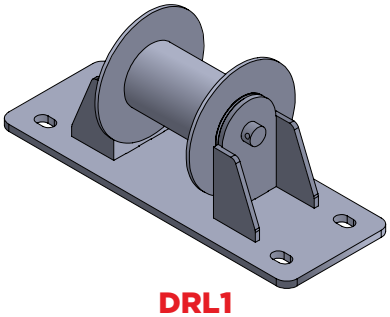

DRL1

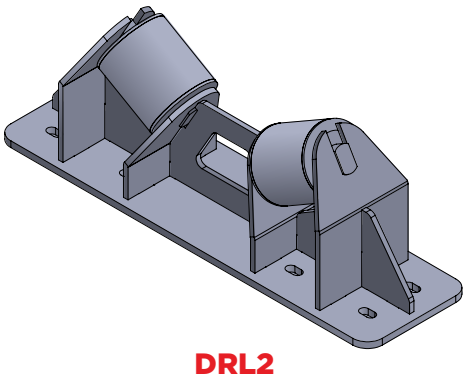

DRL2

Özellikler
Malzeme : Çelik S235JR (malzeme no. 1.0038) DIN EN 10025-2'e göre
Kaplama : Sıcak daldırma galvaniz, min. 55 µm, DIN EN ISO 1461'e göre

Uygulama
Termal genleşmeden dolayı oluşan harekete izin vermek için boru makarası.

Properties
Material : Steel S235JR (material no. 1.0038) acc. to DIN EN 10025-2
Galvanisation : Hot-dip galvanised, min. 55 µm, acc. to DIN EN ISO 1461

Application
Designed to direct the movement of the pipes due to thermal expansion.

Kod *Code*	Açıklama *Description*	Boru Ölçüsü *Pipe Size*	A (mm)	B (mm)	H (mm)	t1 (mm)	t2 (mm)
2217040000	DRL1-40	1" - 1 1/2"	265	100	90	6	4
2217080000	DRL1-80	2" - 3"	290	100	90	6	4
2217040050	DRL2-125	4" - 5"	345	140	100	6	4
2217060080	DRL2-200	6" - 8"	468	140	115	8	6
2217100140	DRL2-350	10" - 14"	505	140	115	8	6
2217160200	DRL2-500	16" - 20"	610	140	115	10	8
2217240300	DRL2-750	24" - 30"	761	140	120	10	10
2217320380	DRL2-950	32" - 38"	861	140	115	12	10

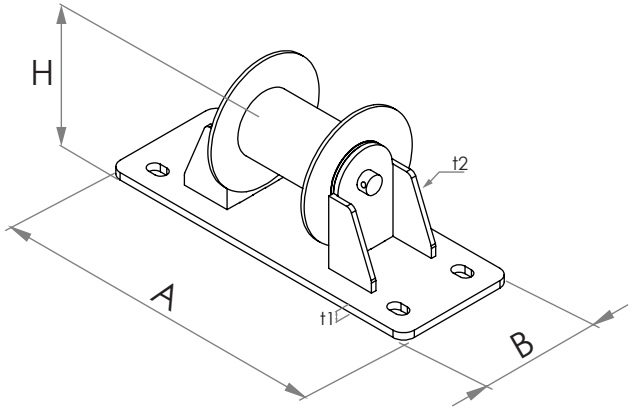

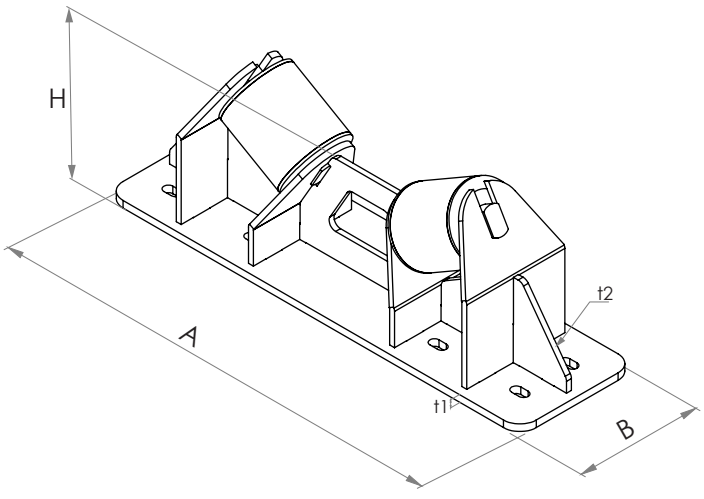

Atlas Ağır Hizmet Uygulama Örnekleri
Atlas Heavy Duty Applications

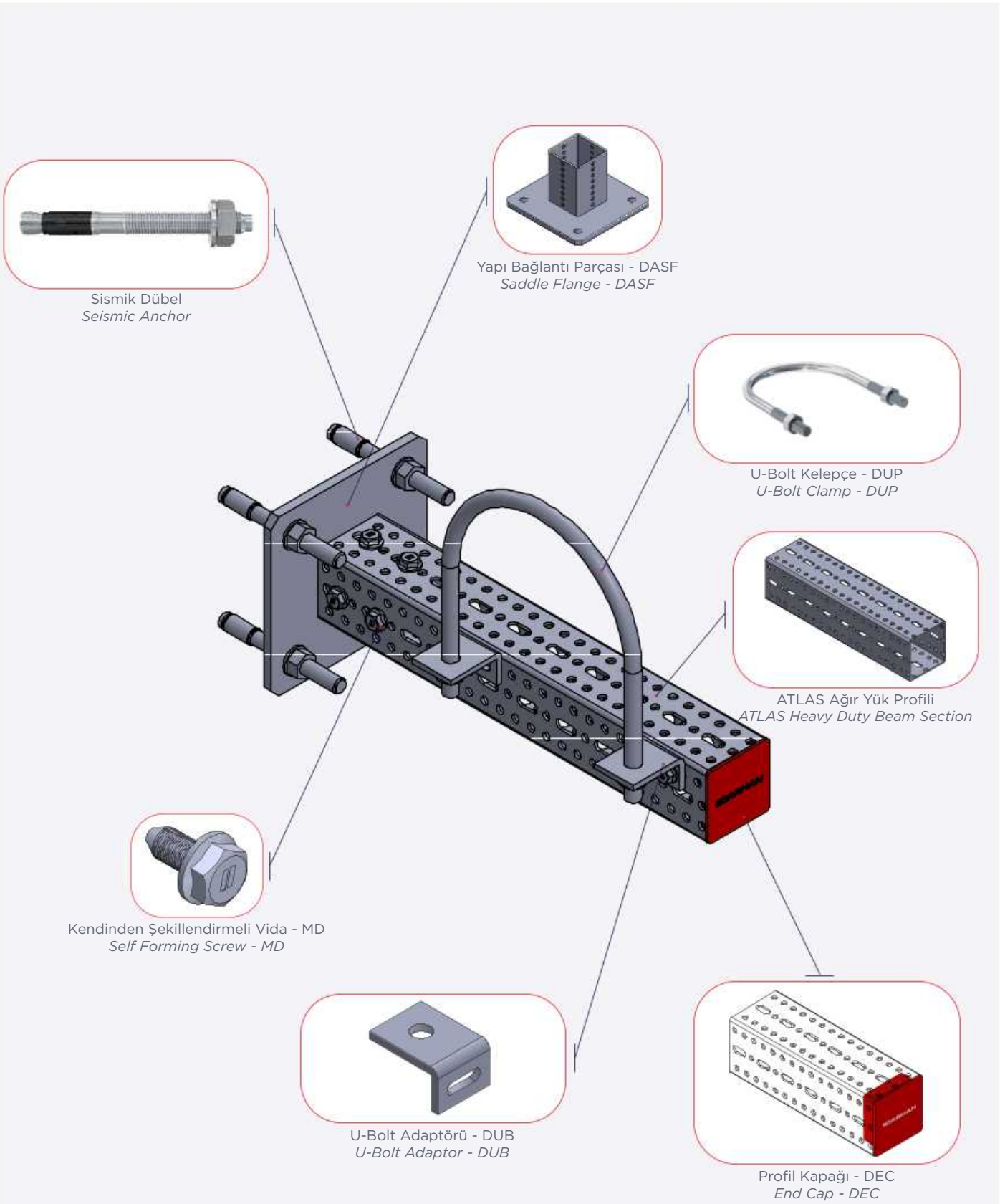

Atlas Duvar Tipi Konsol / *Atlas Wall Mounted Console*

Atlas Ağır Hizmet Uygulama Örnekleri
Atlas Heavy Duty Applications

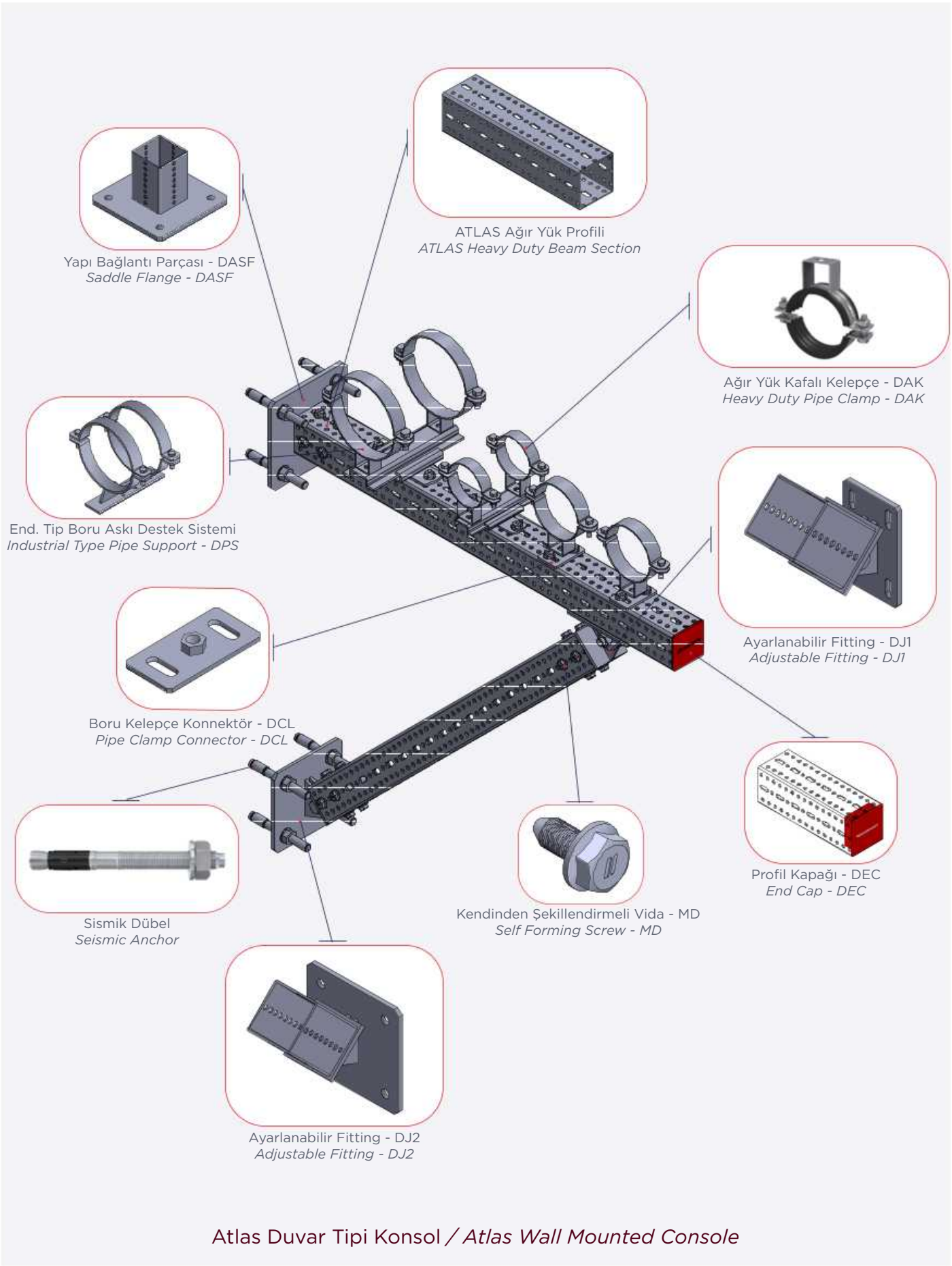

Atlas Duvar Tipi Konsol / *Atlas Wall Mounted Console*

Atlas Ağır Hizmet Uygulama Örnekleri
Atlas Heavy Duty Applications

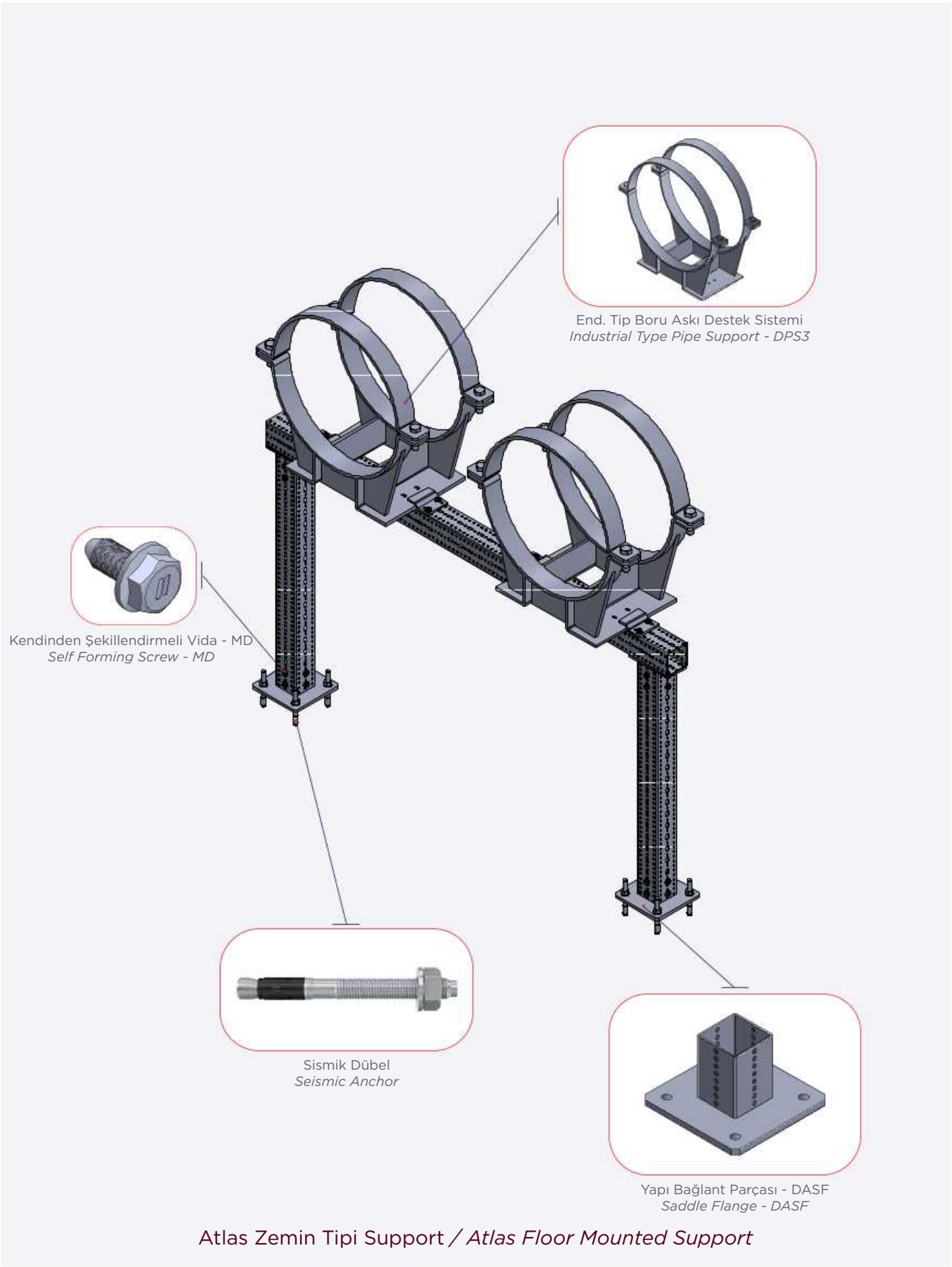

Atlas Zemin Tipi Support / *Atlas Floor Mounted Support*

Atlas Ağır Hizmet Uygulama Örnekleri
Atlas Heavy Duty Applications

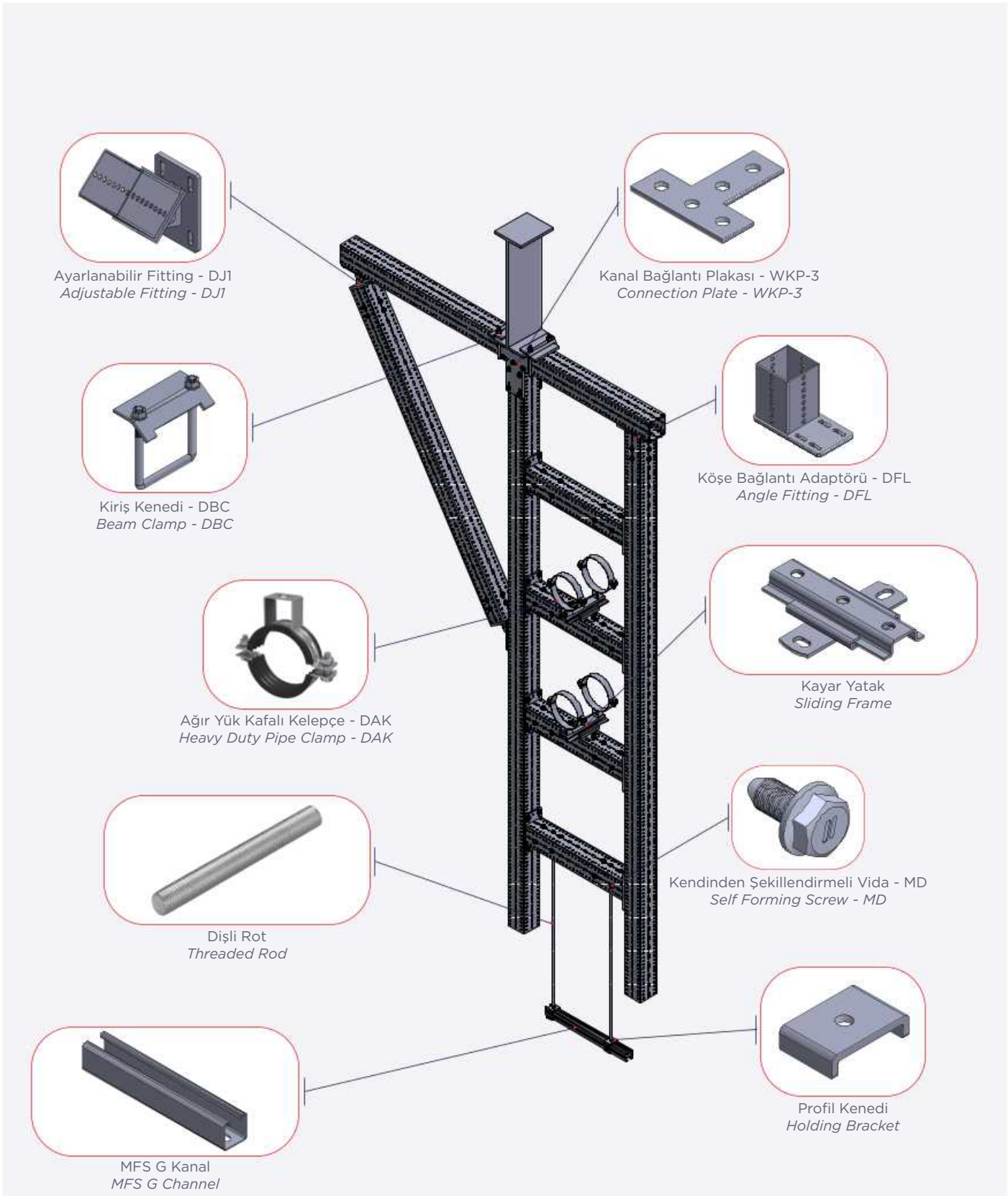

Atlas Zemin & Tavan Tipi Boru Support / *Atlas Floor & Ceiling Type Pipe Support*

Atlas Ağır Hizmet Uygulama Örnekleri
Atlas Heavy Duty Applications

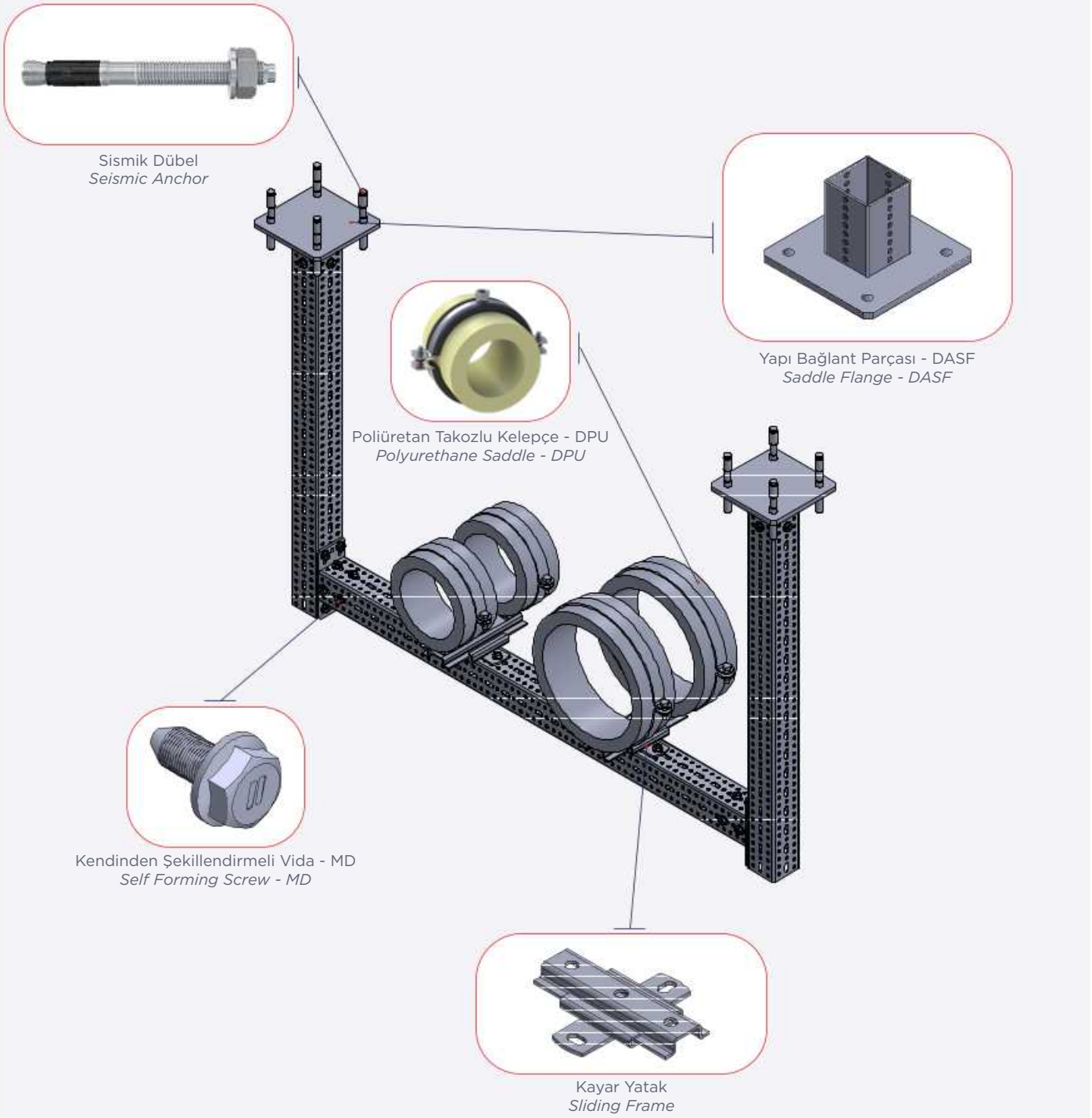

Atlas Tavan Tipi Boru Support / *Atlas Ceiling Type Pipe Support*

Atlas Ağır Hizmet Uygulama Örnekleri
Atlas Heavy Duty Applications

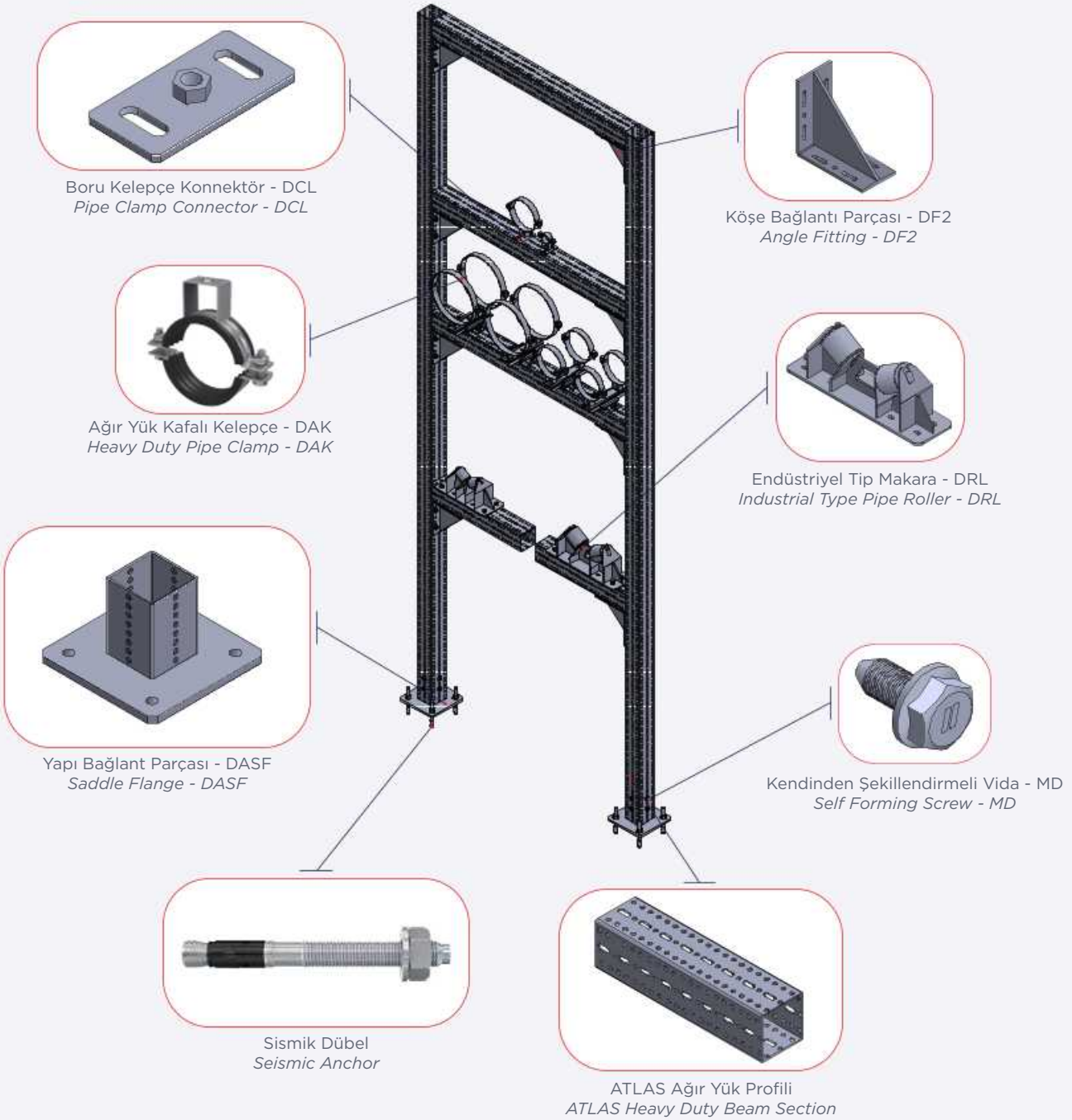

Atlas Zemin & Tavan Tipi Boru Support / *Atlas Floor & Ceiling Type Pipe Support*

Atlas Ağır Hizmet Uygulama Örnekleri
Atlas Heavy Duty Applications

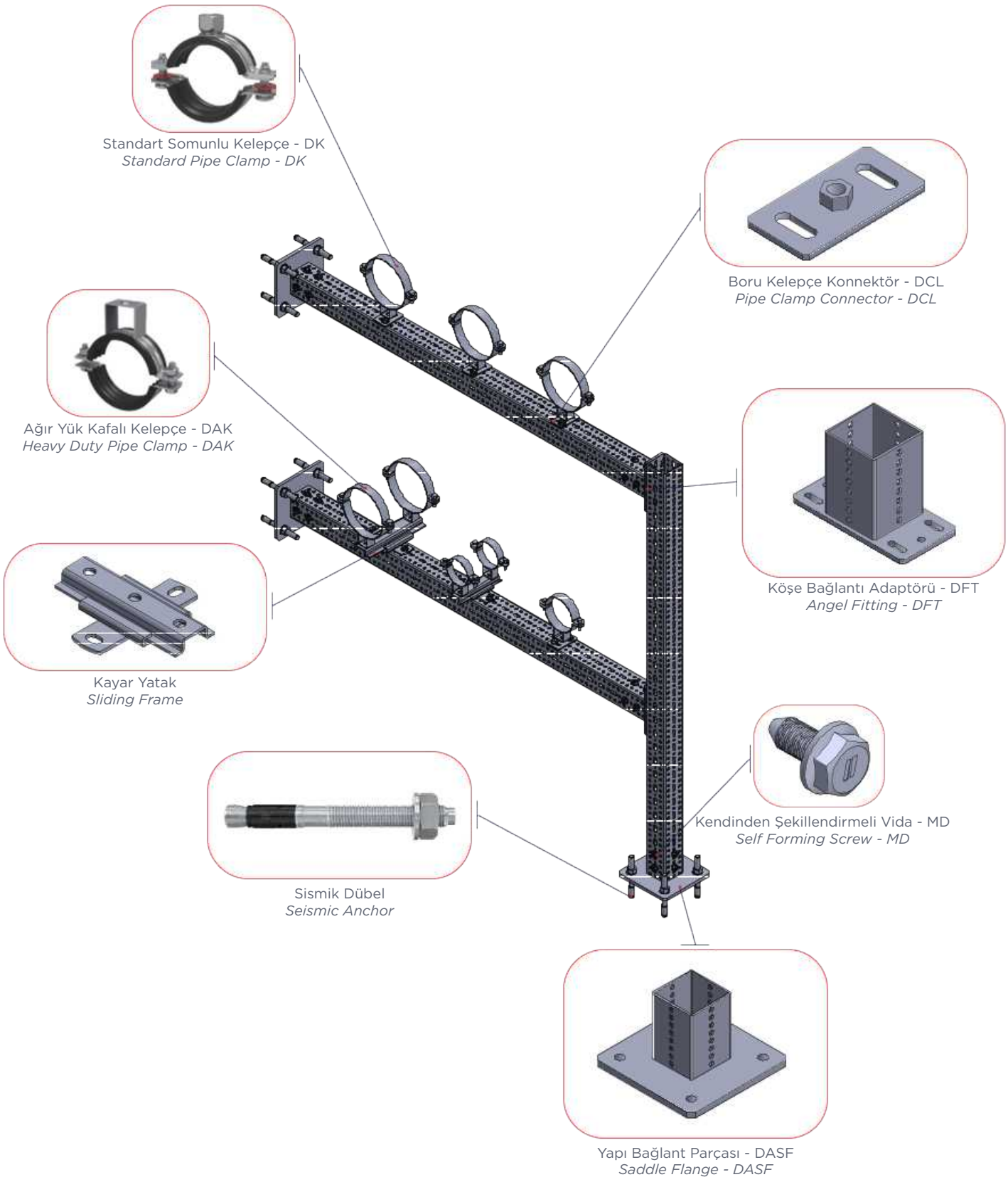

Atlas Zemin & Duvar Tipi Boru Support / *Atlas Floor & Wall Type Pipe Support*

Atlas Ağır Hizmet Uygulama Örnekleri
Atlas Heavy Duty Applications

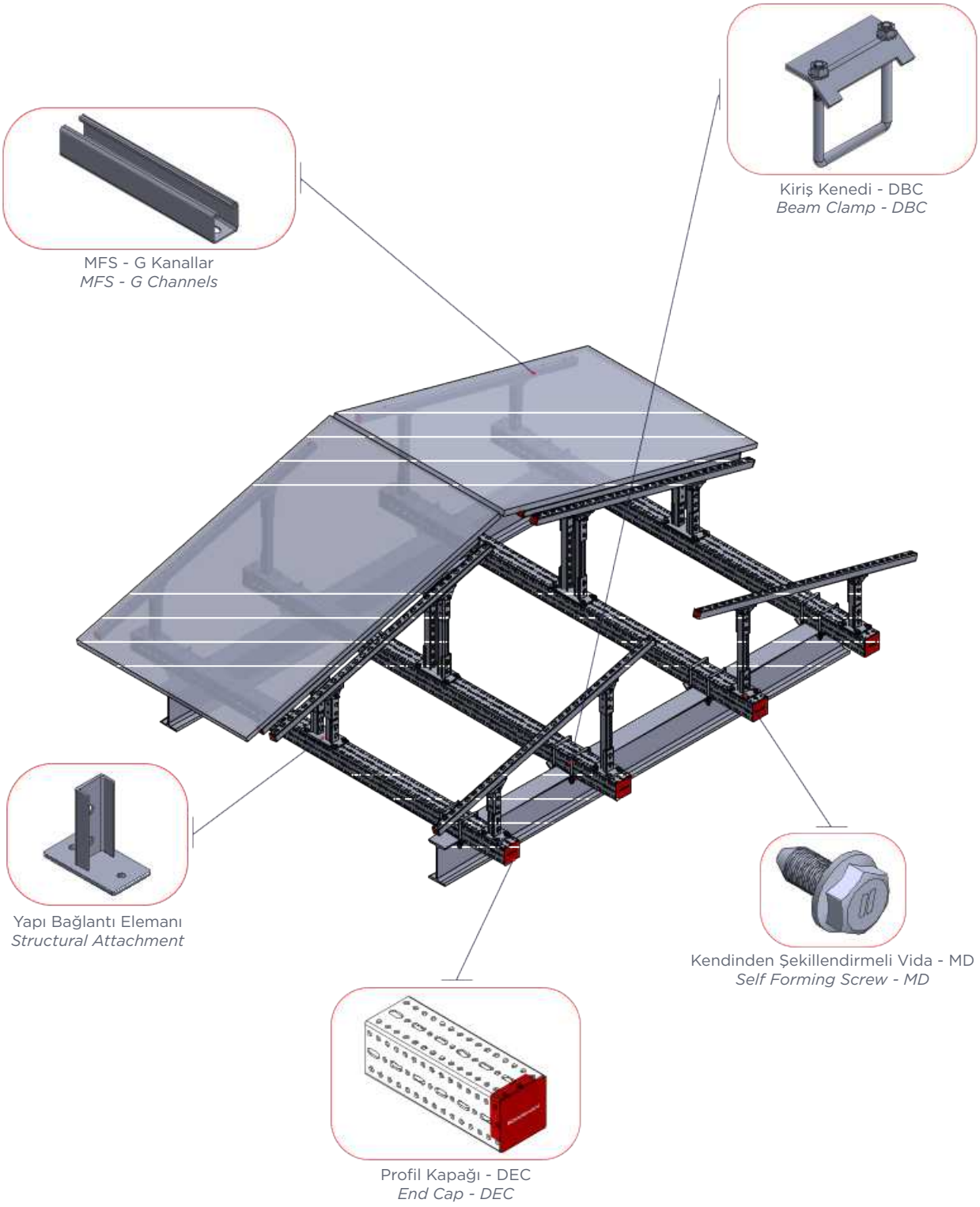

Atlas Solar Panel Support / *Atlas Solar Panel Support*



BORU KELEPÇELERİ

PIPE CLAMPS



DARHAN

İÇERİK
CONTENT



Standart Somunlu Kelepçe
Standard Pipe Clamp
Sayfa / Page 86



Sprinkler Kelepçesi
Sprinkler Clamp
Sayfa / Page 87



Standart Trifonlu Kelepçe
Pipe Clamp with Standard Hanger Screw
Sayfa / Page 88



Uzun Trifonlu Kelepçe
Pipe Clamp with Long Hanger Screw
Sayfa / Page 89



Ağır Yük Kafalı Kelepçe
Heavy-Duty Pipe Clamp
Sayfa / Page 90



Ağır Yük Somunlu Kelepçe
Heavy-Duty Pipe Clamp
Sayfa / Page 91



Kombi Somonlu Kelepçe
Pipe Clamp with Combi Nut
Sayfa / Page 92

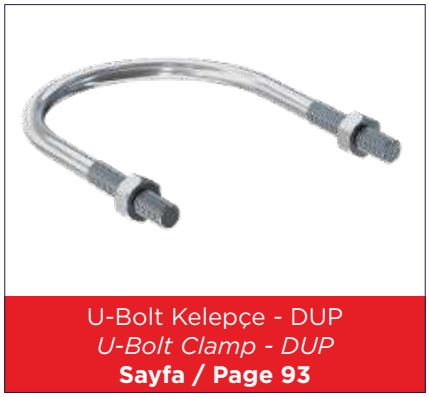

U-Bolt Kelepçe - DUP
U-Bolt Clamp - DUP
Sayfa / Page 93



Kayar Mesnet - DSF 1-2
Sliding Frame - DSF 1-2
Sayfa / Page 94



Kayar Mesnet - DSF 3
Sliding Frame - DSF 3
Sayfa / Page 94



Kayar Mesnet - DSF 3
Sliding Frame - DSF 3
Sayfa / Page 95



Poliüretan Takozlu Kelepçe - DPU
Polyurethane Saddle - DPU
Sayfa / Page 96

İÇERİK
CONTENT



Dişli Rot
Threaded Rod
Sayfa / Page 97



Geniş Pul
Round Washer
Sayfa / Page 97



Altıgen Cıvata
Hexagonal Bolt
Sayfa / Page 98



Altıgen Somun
Hexagonal Nut
Sayfa / Page 98

Standart Somunlu Kelepçe
Standard Pipe Clamp With Nut

Çift kulaklı, somun bağlantılı boru kelepçesi.
Two-screw pipe clamp with a connection nut.



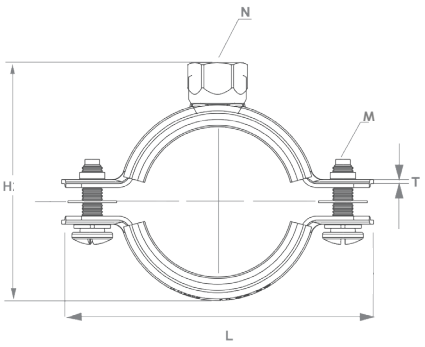

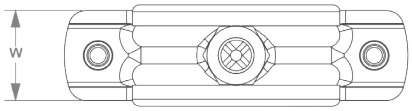

Özellikler
Malzeme : Çelik, EPDM
Kaplama : 14-20 µm galvaniz
Conta Seçeneği: Lastikli / Lastiksiz

Uygulama
Boruların dişli rot veya saplama vida bağlantısıyla yapıya sabitlenmesinde kullanılır.

Properties
Material : Steel, EPDM
Coating : 14-20 µm galvanized
Rubber Lining Option: With/Without Rubber Lining

Application
Used to secure pipes to the structure using threaded rods or stud screws.

Kod *Code*	**Ölçü** *Size*	**Sıkma Aralığı** *Clamping Range*	**Çalışma Yükü** *Working Load* **(kN)**	**Vida** *Screw* **M**	**Somun** *Nut* **N**	**L (mm)**	**H (mm)**	**T x W (mm)**	**Koli Adedi** *Box Qty*
2301003498	1/8"	9-12	1,3	M6*15	M8	52	30,5	1*20	200
2301003499	1/4"	13-20	1,3	M6*15	M8	54	32	1*20	200
2301003500	3/8"	17-23	1,3	M6*15	M8	58	34	1*20	200
2301005000	1/2"	21-26	1,3	M6*15	M8	63	36	1*20	200
2301007000	3/4"	26-30	1,3	M6*15	M8	58	39	1*20	175
2301010000	1"	33-37	1,3	M6*15	M8	76	42	1*20	150
2301012000	1 1/4"	40-46	1,6	M6*15	M8	92	47	1,1*20	100
2301015000	1 1/2"	48-53	1,6	M6*15	M8	99	50	1,1*20	80
2301015100	53-59	53-59	1,6	M6*15	M8	105	53	1,1*20	75
2301020000	2"	60-66	1,6	M6*15	M8	112	57	1,1*20	60
2301020001	2"	60-68	1,6	M6*15	M8	112	57	1,1*20	60
2301021000	66-77	66-77	2,3	M6*15	M8	128	62	1,2*20	60
2301025000	2 1/2"	75-84	2,3	M6*25	M10	134	66	1,25*25	60
2301025100	83-93	83-93	2,3	M6*25	M10	142	70	1,25*25	50
2301030000	3"	87-96	2,3	M6*25	M10	146	71	1,25*25	50
2301031000	94-104	94-104	2,3	M6*25	M10	153	76	1,5*25	50
2301032000	3 1/2"	102-111	2,3	M6*25	M10	161	79	1,5*25	50
2301040000	4"	109-119	2,3	M6*25	M10	170	84	1,5*25	40
2301040001	4"	109-120	2,3	M6*25	M10	170	84	1,5*25	40
2301040110	4 1/2"	122-135	2,6	M6*25	M10	184	91	1,5*25	40
2301040120	128-139	128-139	2,6	M6*25	M10	190	93	1,5*25	40
2301050000	5"	135-148	2,6	M6*25	M10	197	97	1,8*25	25
2301051000	5 1/2"	151-164	2,6	M6*25	M10	213	105	1,8*25	25
2301060000	6"	158-170	2,6	M6*25	M10	222	110	2*25	20
2301061000	7"	194-205	2,6	M6*25	M10	257	127	2*25	15
2301080000	8"	214-224	2,6	M6*25	M10	272	136	2*25	15
2301100000	10"	269-275	4	M6*25	M10	325	160	2,5*30	10

Sprinkler Kelepçesi
Sprinkler Clamp

Yangın tesisatı borularının güvenli şekilde askılanmasını sağlayan sprinkler kelepçesi.
Sprinkler clamp designed to securely suspend fire sprinkler system pipes.



Özellikler
Malzeme : Çelik
Kaplama : 14-20 µm galvaniz

Uygulama
Yangın borularının yapıya bağlantısında kullanılan kelepçe.

Properties
Material : Steel
Coating : 14-20 µm galvaniz

Application
Secure fixing for sprinkler pipes.

Kod *Code*	**Ölçü** *Size* **Qd**	**Sıkma Aralığı** *Clamping Range* **(mm)**	**Çalışma Yükü** *Working Load* **(kN)**	**Delik Çapı** *Hole Diameter* **S (mm)**	**H2 (mm)**	**H1 (mm)**	**T x W (mm)**	**Koli Adedi** *Box Qty*
2307005000	1/2"	21-26	1,5	10,5	52	36	1x25	150
2307007000	3/4"	26-30	1,5	10,5	54	37	1x25	125
2307010000	1"	33-37	1,5	10,5	66	46	1x25	100
2307012000	1 1/4"	40-46	1,5	10,5	80	55	1,10x25	75
2307015000	1 1/2"	48-53	1,5	10,5	86	58	1,10x25	60
2307020000	2"	60-66	1,5	10,5	100	66	1,25x25	50
2307025000	2 1/2"	75-84	3,9	10,5	116	76	1,25x25	35
2307030000	3"	87-96	3,9	10,5	132	85	1,35x25	30
2307040000	4"	109-119	3,9	10,5	168	108	1,50x25	20
2307050000	5"	135-148	7,5	13	200	127	2x25	15
2307060000	6"	158-170	7,5	13	238	150	2x25	10
2307080000	8"	214-224	13	17	312	198	2,5x30	10
2307100000	10"	269-275	13	17	385	244	3x30	10
2307120000	12"	308-324	13	17	470	310	3x30	5
2307140000	14"	340-356	13	17	530	345	3x30	5

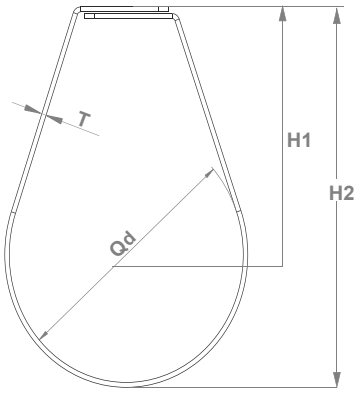

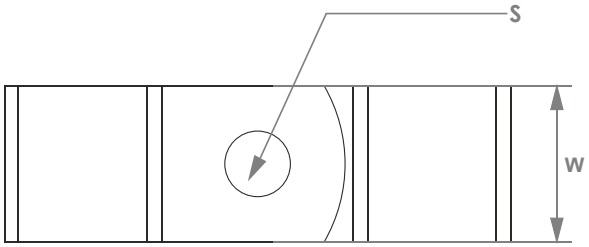

Standart Trifonlu Kelepçe
Pipe Clamp with Standard Hanger Screw

Standart tip çift kulaklı trifonlu kelepçe
Standard double-lug pipe clamp with screw



Özellikler
Malzeme : Çelik, EPDM
Kaplama : 14-20 µm galvaniz
Conta Seçeneği: Lastikli / Lastiksiz

Uygulama
Boruların yatay ve dikey uygulamalarda duvar, tavan ve zemine sabitlenmesinde kullanılır.

Properties
Material : Steel, EPDM
Coating : 14-20 µm galvanized
Rubber Lining Option: With / Without Rubber Lining

Application
Used to secure pipes to walls, ceilings and floors in horizontal and vertical installations.

Kod *Code*	**Ölçü** *Size*	**Sıkma Aralığı** *Clamping Range*	**Çalışma Yükü** *Working Load* **(kN)**	**Vida** *Screw* **M**	**L (mm)**	**H (mm)**	**P (mm)**	**T x W (mm)**	**Koli Adedi** *Box Qty*
2303003000	1/4"	9-12.	1,3	M6x15	58	24	7x70	1x20	150
2303004000	3/8"	13-20	1,3	M6x15	60	26	7x70	1x20	150
2303005000	1/2"	17-23	1,3	M6x15	62	28	7x70	1x20	150
2303007000	3/4"	21-26	1,3	M6x15	69	31	7x70	1x20	125
2303010000	1"	33-37	1,3	M6x15	76	35	7x70	1x20	100
2303012000	1 1/4"	40-46	1,6	M6x15	91	39	7x70	1,1x20	75
2303015000	1 1/2"	48-53	1,6	M6x15	99	42	7x70	1,1x20	60
2303020000	2"	60-66	1,6	M6x15	112	49	7x70	1,2x20	50
2303025000	2 1/2"	75-84	2,3	M6x25	134	60	7x70	1,25x25	35
2303025075	83-93	83-93	2,3	M6x25	139	63	7x70	1,25x25	35
2303030000	3"	87-96	2,3	M6x25	145	65	7x70	1,25x25	30
2303040000	4"	109-119	2,3	M6x25	170	78	7x70	1,5x25	20
2303060160	5 1/2"	151-164	2,6	M6x25	213	99	7x70	1,6x25	15

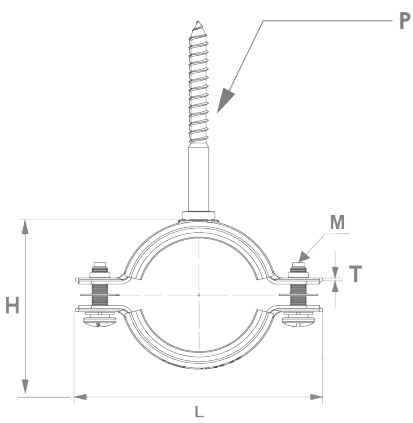

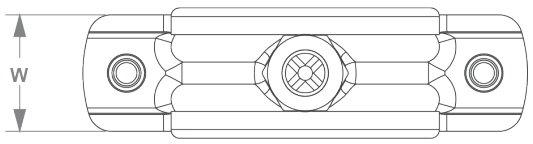

Uzun Trifonlu Kelepçe
Pipe Clamp with Long Hanger Screw

Çift kulaklı uzun trifonlu kelepçe
Double-lug pipe clamp with long screw



Özellikler
Malzeme : Çelik, EPDM
Kaplama : 14-20 µm galvaniz
Conta Seçeneği: Lastikli / Lastiksiz

Uygulama
Boruların yatay ve dikey uygulamalarda duvar, tavan ve zemine sabitlenmesinde kullanılır.

Properties
Material : Steel, EPDM
Coating : 14-20 µm galvanized
Rubber Lining Option: With / Without Rubber Lining

Application
Used to secure pipes to walls, ceilings and floors in horizontal and vertical installations.

Kod *Code*	**Ölçü** *Size*	**Sıkma Aralığı** *Clamping Range*	**Çalışma Yükü** *Working Load* **(kN)**	**Vida** *Screw* **M**	**L (mm)**	**H (mm)**	**P (mm)**	**T x W (mm)**	**Koli Adedi** *Box Qty*
2308004000	1/4"	13-20	1,3	M6*15	58	24	7x100	1*20	150
2308005000	3/8"	21-26	1,3	M6*15	60	26	7x100	1*20	150
2308006000	1/2"	17-23	1,3	M6*15	62	28	7x100	1*20	150
2308007000	3/4"	26-30	1,3	M6*15	69	31	7x100	1*20	150
2308010000	1"	33-37	1,3	M6*15	76	35	7x100	1*20	80
2308012000	1 1/4"	40-46	1,6	M6*15	91	39	7x100	1,1*20	70
2308015000	1 1/2"	48-53	1,6	M6*15	99	42	7x100	1,1*20	50
2308020000	2"	60-66	1,6	M6*15	112	49	7x100	1,2*20	40
2308025000	2 1/2"	75-84	2,3	M6*25	134	60	7x100	1,25*25	30
2308030000	3"	87-96	2,3	M6*25	145	65	7x100	1,25*25	25
2308040000	4"	109-119	2,3	M6*25	170	78	7x100	1,5*25	20

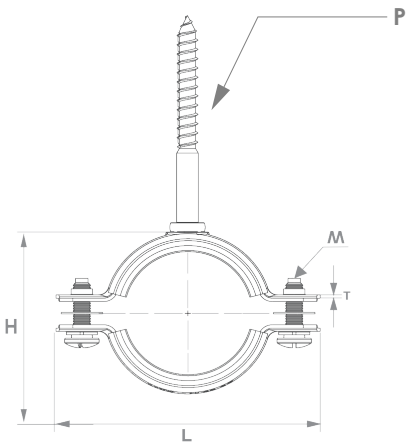

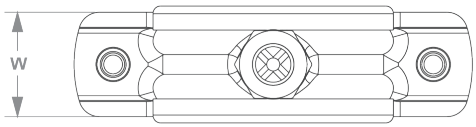

Ağır Yük Kafalı Kelepçe
Heavy-Duty Pipe Clamp

Ağır seri kafalı tip somunlu kelepçe
The heavy two-screw pipe clamp with head



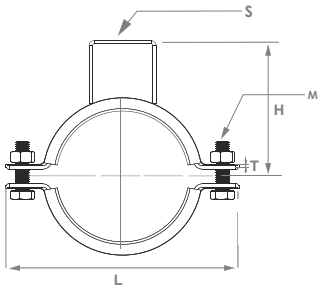

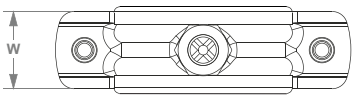

Özellikler
Malzeme : Çelik, EPDM
Kaplama : 14-20 µm galvaniz
Conta Seçeneği: Lastikli / Lastiksiz

Uygulama
Boruların yapıya bağlantısında kullanılan ağır yük kafalı kelepçe

Properties
Material : Steel, EPDM
Coating : 14-20 µm galvanized
Rubber Lining Option: With / Without Rubber Lining

Application
Heavy-duty headed pipe clamp used to secure pipes to the structure.

Kod *Code*	**Ölçü** *Size*	**Sıkma Aralığı** *Clamping Range* **(mm)**	**Çalışma Yükü** *Working Load* **(kN)**	**Cıvata** *Bolt* **(M)**	**L (mm)**	**H (mm)**	**S (mm)**	**T x W (mm)**	**Koli Adedi** *Box Qty*
2306005000	1/2"	21-26	2,75	M8x25	81	41	11x18	1,50x25	50
2306007000	3/4"	26-30	2,75	M8x25	87	43	11x18	1,50x25	50
2306010000	1"	33-37	2,75	M8x25	94	50	11x18	1,70x25	50
2306012000	1 1/4"	40-46	2,75	M8x25	103	55	11x18	1,80x25	40
2306015000	1 1/2"	48-53	2,75	M8x25	111	59	11x18	1,80x25	40
2306015100	53-59	53-59	2,75	M8x25	118	63	11x18	1,80x25	40
2306020000	2"	60-66	2,75	M8x25	125	66	11x18	1,80x25	30
2306021000	67-75	67-75	2,75	M8x25	133	70	11x18	1,80x25	30
2306025000	2 1/2"	75-84	2,75	M8x25	141	74	11x18	2x25	25
2306025100	83-91	83-91	2,75	M8x25	148	77	11x18	2x25	25
2306030000	3"	87-96	3,75	M8x25	154	80	11x18	2x25	25
2306031000	94-104	95-104	6	M8x25	162	84	11x18	2x25	25
2306032000	102-11	102-112	6	M8x25	170	89	11x18	2x25	25
2306040000	4"	109-119	6	M8x25	178	93	11x18	2,25x25	25
2306041000	4 1/2"	122-138	6	M8x25	186	97	11x18	2,25x30	10
2306042000	128-141	128-141	6	M10x25	195	102	11x18	2,25x30	10
2306050000	5"	135-148	6	M10x25	204	107	11x18	2,25x30	10
2306051000	5 1/2"	153-164	6	M10x25	216	113	11x18	2,25x30	10
2306060000	6"	158-170	6	M10x25	229	120	11x18	2,5x30	10
2306061000	7"	196-209	6	M10x25	254	135	11x18	2,5x30	10
2306080000	8"	214-224	6	M10x25	279	145	11x18	3x30	10
2306081000	240-250	240-250	6	M10x25	307	159	11x18	3x30	10
2306100000	10"	269-275	20	M10x25	335	173	13X20	3x30	10
2306120000	12"	308-324	35	M12x40	400	184	13x20	4x40	5
2306140000	14"	340-356	35	M12x40	432	221	13x20	4x40	5
2306141000	380-390	380-390	37	M12x40	530	243	13x20	4x40	5
2306160000	16"	393-409	37	M12x40	540	265	18x25	4x40	5
2306180000	18"	444-460	37	M16x40	590	300	18x25	4x40	5
2306380390	20"	497-512	37	M16x40	645	325	18x25	4x40	5
2306380500	20"	497-512	37	M16x40	725	335	18x25	4x40	5
2306380600	24"	600-618	37	M16x40	825	375	18x25	5x50	5
2306380800	32"	808-830	37	M16x40	930	480	18x25	8x60	5
2306380900	36"	910-930	37	M16x40	1030	540	18x25	8x60	5
2306381100	44"	1110-1130	37	M16x40	1235	640	18x25	10x80	5

Ağır Yük Somunlu Kelepçe
Heavy-Duty Pipe Clamp With Nut

Ağır seri çift kulaklı somunlu kelepçe
Heavy-Duty Double-Lug Pipe Clamp with Nut



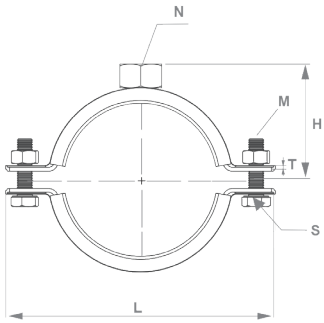

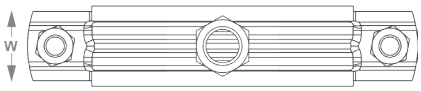

Özellikler
Malzeme : Çelik, EPDM
Kaplama : 14-20 µm galvaniz
Conta Seçeneği: Lastikli / Lastiksiz

Uygulama
Yüksek yüklü boruların askılanması ve sabitlenmesi için dayanıklı kelepçe.

Properties
Material : Steel, EPDM
Coating : 15-20 µm galvanized
Rubber Lining Option: With / Without Rubber Lining

Application
Durable pipe hanger clamp for securely supporting and fixing pipes under heavy loads.

Kod *Code*	**Ölçü** *Size*	**Sıkma Aralığı** *Clamping Range* **(mm)**	**Çalışma Yükü** *Working Load* **(kN)**	**Cıvata** *Bolt* **(M)**	**Somun** *Nut* **(N)**	**Delik Ölçüsü** *Hole Size* **S (mm)**	**L (mm)**	**H (mm)**	**T x W (mm)**	**Koli Adedi** *Box Qty*
2305005000	1/2"	21-26	2,75	M8x25	M12	11x15	81	41	1,50x25	50
2305007000	3/4"	26-30	2,75	M8x25	M12	11x15	87	43	1,50x25	50
2305010000	1"	33-37	2,75	M8x25	M12	11x15	94	50	1,70x25	50
2305012000	1 1/4"	40-46	2,75	M8x25	M12	11x15	103	55	1,80x25	40
2305015000	1 1/2"	48-53	2,75	M8x25	M12	11x15	111	59	1,80x25	40
2305015100	53-59	53-59	2,75	M8x25	M12	11x15	118	63	1,80x25	40
2305020000	2"	60-66	2,75	M8x25	M12	11x15	125	66	1,80x25	30
2305021000	67-75	67-75	2,75	M8x25	M12	11x15	133	70	1,80x25	30
2305025000	2 1/2"	75-84	2,75	M8x25	M12	11x15	141	74	2x25	25
2305025100	83-91	83-91	2,75	M8x25	M12	11x15	148	77	2x25	25
2305030000	3"	87-96	3,75	M8x25	M12	11x15	154	80	2x25	25
2305031000	94-104	95-104	6	M8x25	M12	11x15	162	84	2x25	25
2305032000	102-11	102-112	6	M8x25	M12	11x15	170	89	2x25	25
2305040000	4"	109-119	6	M8x25	M12	11x15	178	93	2,25x25	25
2305041000	4 1/2"	122-138	6	M8x25	M16	11x15	186	97	2,25x30	10
2305042000	128-141	128-141	6	M10x25	M16	11x15	195	102	2,25x30	10
2305050000	5"	135-148	6	M10x25	M16	11x15	204	107	2,25x30	10
2305051000	5 1/2"	153-164	6	M10x25	M16	11x15	216	113	2,25x30	10
2305060000	6"	158-170	6	M10x25	M16	11x15	229	120	2,5x30	10
2305061000	7"	196-209	6	M10x25	M16	11x15	254	135	2,5x30	10
2305080000	8"	214-224	6	M10x25	M16	11x15	279	145	3x30	10
2305081000	240-250	240-250	6	M10x25	M16	11x15	307	159	3x30	10
2305100000	10"	269-275	20	M10x25	M16	13x15	335	173	3x30	10
2305120000	12"	308-324	35	M12x40	M16	13x15	400	184	4x40	5
2305140000	14"	340-356	35	M12x40	M16	13x15	432	221	4x40	5
2305141000	380-390	380-390	35	M12x40	M16	17x20	530	243	4x40	5
2305160000	16"	393-409	35	M12x40	M16	17x20	540	265	4x40	5
2305180000	18"	444-460	35	M16x40	M16	17x20	590	300	4x40	5
2305200000	20"	497-512	35	M16x40	M16	17x20	645	325	4x40	5

Kombi Somunlu Kelepçe
Pipe Clamp with Combi Nut

Çelik gövdeli, kombi somunlu boru kelepçesi
Steel-bodied pipe clamp with combi nut



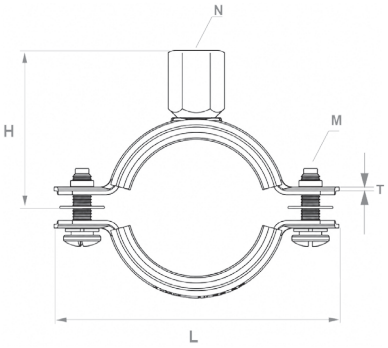

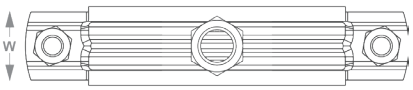

Özellikler
Malzeme : Çelik, EPDM
Kaplama : 14-20 µm galvaniz
Conta Seçeneği: Lastikli / Lastiksiz

Uygulama
Boruların yapıya sabitlenmesini sağlayan, kombi somun bağlantılı kelepçe.

Properties
Material : Steel, EPDM
Coating : 14-20 µm galvanized
Rubber Lining Option: With / Without Rubber Lining

Application
Pipe clamp with a combination nut connection for securing pipes to the structure.

Kod *Code*	**Ölçü** *Size*	**Sıkma Aralığı** *Clamping Range* **(mm)**	**Çalışma Yükü** *Working Load* **(kN)**	**Vida** *Screw* **(M)**	**Somun** *Nut* **(N)**	**L (mm)**	**H (mm)**	**T x W (mm)**	**Koli Adedi** *Box Qty*
2302000001	1/8"	9-12	1,3	M6*15	M8-M10	52	30,5	1*20	200
2302000002	1/4"	13-20	1,3	M6*15	M8-M10	54	32	1*20	200
2302000003	3/8"	17-23	1,3	M6*15	M8-M10	58	34	1*20	200
2302000005	1/2"	21-26	1,3	M6*15	M8-M10	63	36	1*20	200
2302000007	3/4"	26-30	1,3	M6*15	M8-M10	58	39	1*20	175
2302000010	1"	33-37	1,3	M6*15	M8-M10	76	42	1*20	150
2302000012	1 1/4"	40-46	1,6	M6*15	M8-M10	92	47	1,1*20	100
2302000015	1 1/2"	48-53	1,6	M6*15	M8-M10	99	50	1,1*20	80
2302000017	53-59	53-59	1,6	M6*15	M8-M10	105	53	1,1*20	75
2302000020	2"	60-66	1,6	M6*15	M8-M10	112	57	1,1*20	60
2302000021	67-77	67-77	2,3	M6*15	M8-M10	128	62	1,2*20	60
2302000025	2 1/2"	75-84	2,3	M6*25	M8-M10	134	66	1,25*25	60
2302000026	83-93	83-93	2,3	M6*25	M8-M10	142	70	1,25*25	60
2302000030	3"	87-96	2,3	M6*25	M8-M10	146	71	1,25*25	50
2302000031	94-104	94-104	2,3	M6*25	M8-M10	153	76	1,5*25	50
2302000032	102-111	102-111	2,3	M6*25	M8-M10	161	79	1,5*25	50
2302000040	4"	109-119	2,3	M6*25	M8-M10	170	84	1,5*25	40
2302000041	4 1/2"	122-135	2,6	M6*25	M8-M10	184	91	1,5*25	40
2302000042	128-139	128-139	2,6	M6*25	M8-M10	190	93	1,5*25	40
2302000050	5"	135-148	2,6	M6*25	M8-M10	197	97	1,8*25	25
2302000051	5 1/2"	151-164	2,6	M6*25	M8-M10	213	105	1,8*25	25
2302000060	6"	158-170	2,6	M6*25	M8-M10	222	110	2*25	20
2302000061	7"	194-205	2,6	M6*25	M8-M10	257	127	2*25	15
2302000080	8"	214-224	2,6	M6*25	M8-M10	272	136	2*25	15

U-Bolt Kelepçe - DUP
U-Bolt Clamp - DUP

Dişli rottan imal U bolt kelepçe
U Bolt clamp from threaded rod



Özellikler
Malzeme : Çelik, EPDM
Kaplama : Elektro galvaniz

Uygulama
Boruların yapıya bağlantısında kullanılan kelepçe.

Properties
Material : Steel, EPDM
Coating : Electronic zinc plated

Application
Installation of standing or hanging pipes.

Kod *Code*	Boyut *Size*	A (mm)	L (mm)	B (mm)	Kutu Adeti *Box Qty.*
2310005000	½"	M.6	40	28	10
2310007000	¾"	M.8	50	36	10
2310010000	1"	M.6	55	43	10
2310012000	1 ¼"	M.6	68	51	10
2310015000	1 ½"	M.6	70	58	10
2310020000	2"	M.6	80	69	10
2310025000	2 ½"	M.10	110	88	10
2310030000	3"	M.10	115	102	10
2310040000	4"	M.12	156	128	5
2310050000	5"	M.12	185	156	5
2310060000	6"	M.12	210	184	5
2310080000	8"	M.12	270	236	5

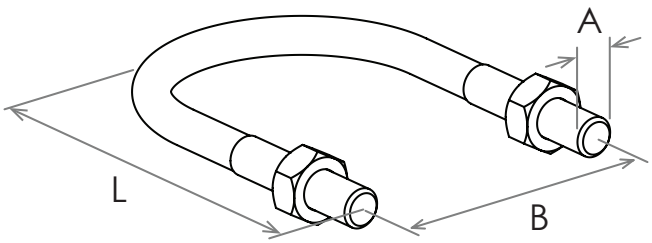

Kayar Mesnet - DSF
Sliding Frame - DSF

Termal genleşme için kayar askı destek sistemi
Sliding support for thermal expansion



DSF 1-2

Özellikler
Malzeme : Çelik
Kaplama : Elektro galvaniz
Sürtünme Katsayısı : 0,16 - 0,18

Uygulama
Termal genleşme olan hatlarda kullanılan kayar mesnet



DSF 3

Özellikler
Material : Steel
Galvanisation : Zinc plated,
Friction Factor : 0,16 - 0,18

Uygulama
Sliding frame for absorption of axial length adjustments.

Kod *Code*	Boyut *Size*	L (mm)	H (mm)	L2 (mm)	Hareket (mm) *Tavelling (mm)*	Delik Ölç. (mm) *Hole Size (mm)*	Kutu Adeti *Box Qty*
2200127137	30x40x2x200	208	51	145	85	13	10
2200127138	30x40x2x250	258	51	195	135	13	10
2200127139	50x50x3x250	260	76	195	127	13/17	10

DSF 1-2

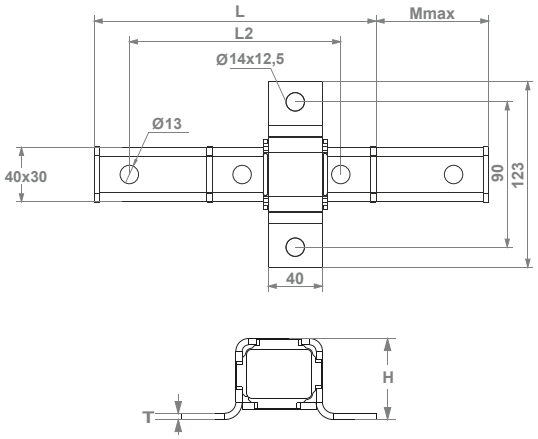

DSF 3

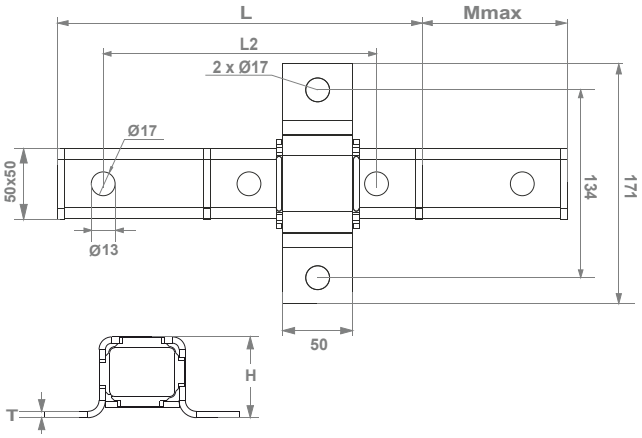

Kayar Mesnet
Sliding Frame

Termal genleşme için kayar askı destek sistemi
Sliding support for thermal expansion



Özellikler
Malzeme : Çelik
Kaplama : Elektro galvaniz
Sürtünme Katsayısı : 0,16 - 0,18

Uygulama
Termal genleşme olan hatlarda kullanılan kayar mesnet

Properties
Material : Steel
Galvanisation : Zinc plated,
Friction Factor : 0,16 - 0,18

Application
Sliding frame for absorption of axial length adjustments.

Kod *Code*	L (mm)	H (mm)	L2 (mm)	Hareket *Tavelling* (mm)	Delik Ölç. *Hole Size* (mm)	Kutu Adeti *Box Qty.*
2200127136	170	25	146	22	13	20
22001266580	240	33	216	22	17	10

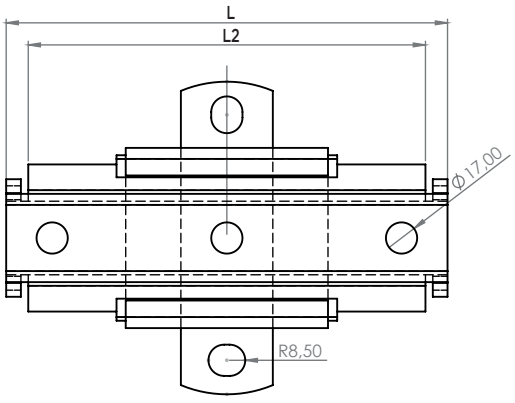



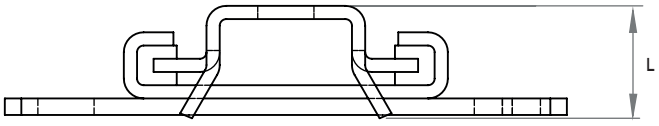

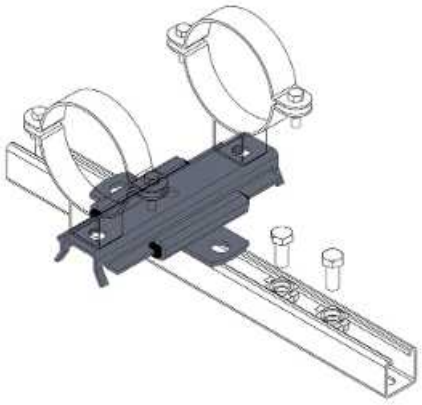

Poliüretan Takozlu Kelepçe - DPU
Polyurethane Saddle - DPU

Isı izolasyonu için kelepçe
Pipe clamp for thermal insulation



Özellikler
Yoğunluk : 80 - 120 kg/m³
Sıcaklık Aralığı : -45 °C ile +105 °C
Isıl İletkenlik : 0.024-0.026 W/mK

Uygulama
Isıtma soğutma borularında kullanılan izolasyon takozlu kelepçe.

Properties
Density : 80 - 120 kg/m³
Temp. range : -45 °C to +105 °C
Ther. Cond. : 0.024-0.026 W/mK

Application
Installation of pipes in refrigeration and air-conditioning applications.

Kod *Code*	Boyut *Size*	Kalınlık (mm) *Thickness (mm)*	Uzunluk (mm) *Length (mm)*	Kelepçe Ölçüsü *Clamp Size*	Kutu Adeti *Box Qty*
2321052050	½″	20	50	2″	10
2321072050	¾″	20	50	67-73	10
2321252050	1″	20	50	67-73	10
2321322050	1 ¼″	20	50	83-93	10
2321402050	1 ½″	20	50	3″	10
2321502050	2″	20	50	94-104	10
2321653050	2 ½″	30	50	5″	10
2321803050	3″	30	50	5″	10
2322102550	4″	30	100	6″	5
2322122550	5″	30	100	196-209	5
2322152520	6″	30	100	8″	5
2322202550	8″	30	100	10″	5
2322252550	10″	30	100	12″	5
2322302550	12″	30	100	380-390	5

Dişli Rot
Threaded Rod

Askı rotu
Hanger rod



Özellikler
Malzeme : Çelik, 8.8 kalite
Kaplama : Elektro galvaniz
Uygunluk : DIN Standardı
Çekme Dayanımı : 64 kg / mm²

Uygulama
Tesisat askı rotu.

Properties
Material : Steel, 8.8 grade
Coating : Electronic zinc plated
Conformity : DIN Standard
Tensile Strenght : 64 kg / mm²

Application
Secure fixing for installation system.

Kod *Code*	Ölçü *Size*	Rot Boyu *Rod Length (m)*	Dizayn Yükü *Design Load (kN)*
2200124559 2200124560 2200124561	M.8	1 2 3	8,15
2200124568 2200142702 2200124570	M.10	1 2 3	12,80
2225012100 2200142711 2225012301	M.12	1 2 3	18,50
2225016100 2225016200 2225016301	M.16	1 2 3	33,20
2225020100 2225020200 2225020300	M.20	1 2 3	52,05

Geniş Pul
Round Washer



Kod *Code*	Ölçü *Size*	Kutu Adeti *Box Qty*
2200137883	M.8	100
2200137884	M.10	100
2200137885	M.12	100
2200137886	M.16	100
2200137887	M.20	50

Altıgen Cıvata
Hexagonal Bolt

Askı cıvatası
Hanger bolt



Kod *Code*	Ölçü *Size*	Kutu Adeti *Box Qty*
2200114703	M.8 x 40	250
2200138617	M.10 x 20	250
2200138624	M.10 x 25	250
2200138625	M.10 x 30	250
2200138631	M.10 x 40	250
2200138633	M.10 x 60	250
2200138637	M.10 x 80	250
2200138639	M.10 x 100	250
2200138662	M.12 x 25	100
2200138677	M.12 x 35	100
4403011630	M.16 x 30	100
4403011655	M.16 x 55	100
4403020080	M.20 x 80	50

Altıgen Somun
Hexagonal Nut



Kod *Code*	Ölçü *Size*	Kutu Adeti *Box Qty*
4403020800	M.8	100
2200137546	M.10	100
2200114228	M.12	100
2200114237	M.16	100
4403022000	M.20	50



TİTREŞİM İZOLATÖRLERİ

VIBRATION ISOLATORS



DARHAN

İÇERİK
CONTENT



VibraFLAT - Kauçuk Ped
VibraFLAT - Rubber Pad
Sayfa / Page 104



Kauçuk Vibrasyon Takozu
Rubber Vibration Absorber
Sayfa / Page 105



Kauçuk Burç Conta
Rubber Bushing Gasket
Sayfa / Page 105



Vibra Mini Kauçuk Titreşim Askısı
Vibra Mini Rubber Vibration Hanger-
Sayfa / Page 105



VibraMAX Kauçuk İzolatör
VibraMAX Rubber Isolator
Sayfa / Page 106



VibraPRO Mini Yaylı Titreşim Askısı
VibraPRO Mini Spring Vibration Hanger
Sayfa / Page 107



VibraPRO Yaylı Titreşim Askısı
VibraPRO Spring Vibration Hanger
Sayfa / Page 107



VibraPRO2 Yaylı Titreşim Askısı
VibraPRO2 Spring Vibration Hanger
Sayfa / Page 108



VibraFREE Açık Yaylı İzolatör
VibraFREE Open Type Spring Isolator
Sayfa / Page 109



VibraFREE2 Açık Yaylı İzolatör
VibraFREE2 Open Type Spring Isolator
Sayfa / Page 110



VibraTECH-Mini Sismik Yaylı Titreşim İzolatörü
VibraTECH-Mini Seismic Spring Vibration Isolator
Sayfa / Page 111



VibraTECH-1 Sismik Yaylı Titreşim İzolatörü
VibraTECH-1 Seismic Spring Vibration Isolator
Sayfa / Page 112

İÇERİK
CONTENT



VibraTECH-2 Sismik Yaylı Titreşim İzolatörü
VibraTECH-2 Seismic Spring Vibration Isolator
Sayfa / Page 113



VibraTECH-4 Sismik Yaylı Titreşim İzolatörü
VibraTECH-4 Seismic Spring Vibration Isolator
Sayfa / Page 114



VibraTECH-6 Sismik Yaylı Titreşim İzolatörü
VibraTECH-6 Seismic Spring Vibration Isolator
Sayfa / Page 115

VibraFLAT - Kauçuk Ped
VibraFLAT - Rubber Pad



Özellikler
Malzeme : Doğal Kauçuk
Sertlik : 50 ± 5 Sh.A
Doğal Frek. : 8 ~ 9 Hz
Yük Aralığı : 0,2 - 0,8 Mpa

Uygulama
Yüksek frekanslı ekipman ya da tesisatların titreşim izolasyonu.

Standart plaka ölçüsü 450 x 450 mm olup sahada istenen ölçülerde kolaylıkla kesilebilir. Modüller 50 x 50 mm'dir.

Properties
Material : Natural Rubber
Hardness : 50 ± 5 Sh.A
Natural Freq. : 8 ~ 9 Hz
Load Range : 0,2 - 0,8 Mpa

Application
Vibration isolation for high frequency equipments and pipes.

Standard full sheet is 450 x 450 mm, can be cut on the jobsite easily. Modules: 50 x 50 mm

Kod *Code*	**C x D Plaka Ölçüsü** *Plate Size (mm)*	**Çökme** *Deflection (mm)*	**Yük** *Load (kg)*	**A (mm)**	**B (mm)**
4108050050	50 x 50	3 - 5	40	20	50
4108050100	50 x 100		80		
4108050150	50 x 150		120		
4108100100	100 x 100		160		
4108150150	150 x 150		360		
4108450450	450 x 450		3240		

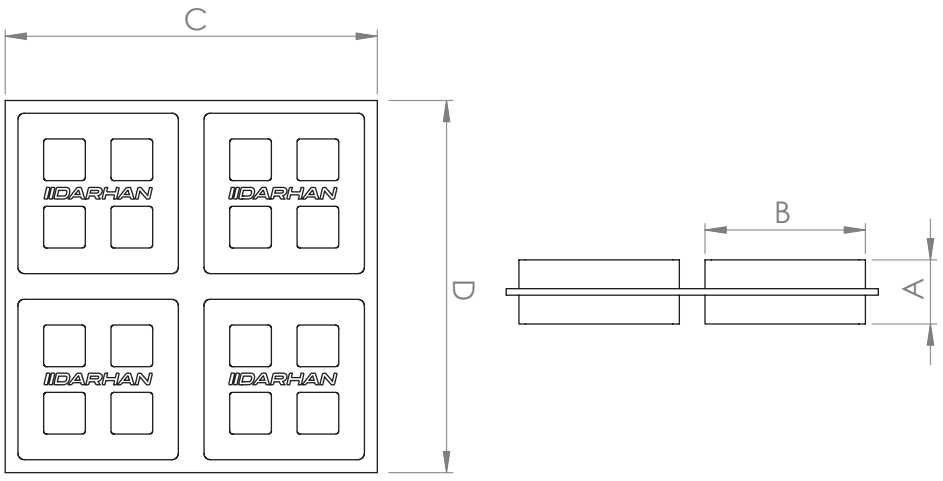

Kauçuk Vibrasyon Takozu
Rubber Vibration Absorber



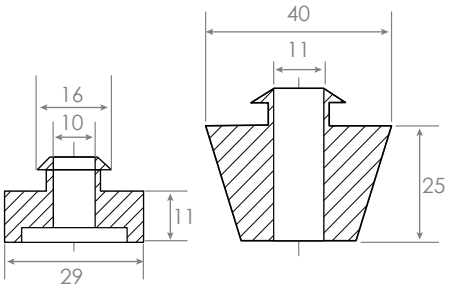

Özellikler
Malzeme : Doğal Kauçuk
Sertlik : 50 ± 5 Sh.A
Rot Ölçüsü : M8 ve M10

Uygulama
Asılı tesisat ve ekipmanlar için vibrasyon takozu.
45 kg'e kadar yük kapasitesi.

Properties
Material : Natural Rubber
Hardness : 50 ± 5 Sh.A
Rod Size : M8 and M10

Application
Vibration absorver for suspended compenents and equipments.
Load capacity up to 45 kg

Kauçuk Burç Conta
Rubber Bushing Gasket



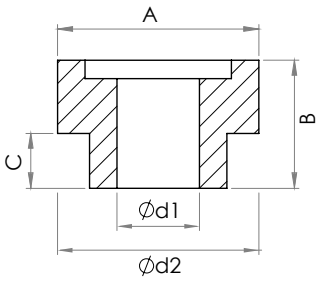

Özellikler
Malzeme : Doğal Kauçuk
Rot Ölçüsü : M8, M10, M12 ve M16

Uygulama
Cihaz-ankraj elemanı arasında titreşim geçişini engeller ve esnek yapısı ile ankraj elemanına gelen kesme kuvvetini azaltır.

Properties
Material : Natural Rubber
Rod Size : M8, M10, M12 and M16

Application
It prevents vibration transmission between the device and the anchorage element and reduces the shear force on the anchorage element with its flexible structure.

Kod *Code*	A (mm)	B (mm)	C (mm)	Ød1 (mm)	Ød2 (mm)
BVI-8	22	14	6	9	15
BVI-10	26	16,5	8	11	17
BVI-12	30	17	8	13	19
BVI-16	36	19,5	10	17	23

Vibra Mini Kauçuk Titreşim Askısı
Vibra Mini Rubber Vibration Hanger



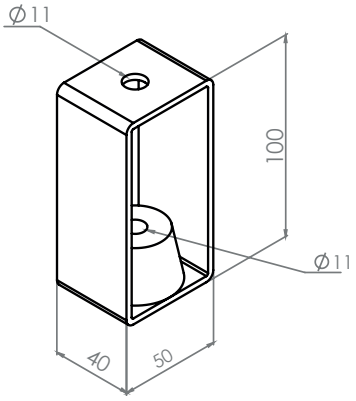

Özellikler
Malzeme : Doğal Kauçuk
Sertlik : 50 ± 5 Sh.A
Rot Ölçüsü : M8 ve M10

Uygulama
Asılı tesisat ve ekipmanlar için vibrasyon takozu
55 kg'e kadar yük kapasitesi.

Properties
Material : Natural Rubber
Hardness : 50 ± 5 Sh.A
Rod Size : M8 and M10

Application
Vibration absorver for suspended compenents and equipments.
Load capacity up to 55 kg

VibraMAX Kauçuk İzolatör
VibraMAX Rubber Isolator



Özellikler
Malzeme : Çelik, Doğal Kauçuk
Kaplama : Elektro Galvaniz
Doğal Frek. : 8 ~ 9 Hz

Uygulama
Zemine oturan ekipmanların titreşim izolasyonu.

Properties
Material : Steel, Natural Rubber
Coating : Zinc Plated
Natural Freq. : 8 ~ 9 Hz

Application
Vibration Isolation for floor mounted equipments.

Kod *Code*	**Yük** *Load (Kgf)*	**Shore Sertliği** *Deflection (mm)*	**A (mm)**	**B (mm)**	**C (mm)**	**D (mm)**	**H (mm)**	**F (mm)**	**M (mm)**	**M1 (mm)**
4405055100 4405070200	100 200	55 70	80	48	25	65	23	2	8	6,5 x 9
4405055140 4405070240	140 240	55 70	95	60	32	75	27	2,5	8	8,5 x 10
4405055150 4405070260	150 260	55 70	108	65	30	85	31	2,5	10	10,2 x 13
4405055170 4405070290	170 290	55 70	132	75	40	102	37	3	12	11 x 17
4405055220 4405070320	220 320	55 70	165	99	55	125	46	4	14	12,5 x 18
4400070340 4400070540	340 540	55 70	188	112	60	140	50	4	16	12,5 x 20
4405055370 4405070570	370 570	55 70	204	126	70	162	58	5	18	14,5 x 22
4405055600 4405070900	600 900	55 70	227	143	80	180	70	5	20 - 22	16,5 x 26
4405055650 4405701000	650 1000	55 70	250	171	100	202	70	5	20 - 22	16,5 x 25
4405055800 4405701100	800 1100	55 70	310	210	140	254	73	6	24	20,5 x 35

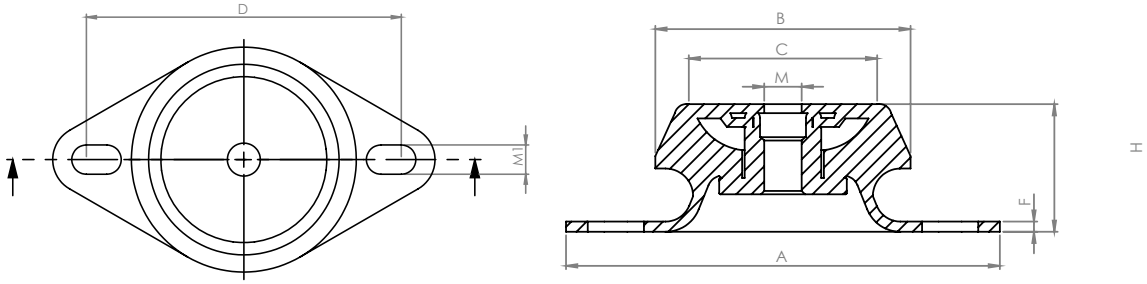

VibraPRO Yaylı Titreşim Askısı
VibraPRO Spring Vibration Hanger



VibraPRO Mini



VibraPRO

Özellikler
Malzeme : Çelik
Kaplama : Elektro Galvaniz, Elektrostatik Toz Boya
Doğal Frek. : 3 ~ 4 Hz

Uygulama
Asılı ekipmanların ve boru hatlarının titreşim izolasyonu.

Properties
Material : Steel
Coating : Zinc Plated, Electrostatic Powder Coating
Natural Freq. : 3 ~ 4 Hz

Application
Vibration Isolation for suspended equipments and pipe lines.

Kod *Code*		Yük *Load (Kgf)*	Çökme *Deflection (mm)*	k (kg/mm)	Renk Kodu *Color Code*	A (mm)	B (mm)	C (mm)	ØD (mm)	E (mm)
4500000025	VibraPro Mini	25	22	1,14	Siyah / Black	50	100	40	11	M.8/M.10
4500000055		55		2,50	Kırmızı / Red	50	100	40	11	M.8/M.10
4500000110		110		5,00	Sarı / Yellow	50	100	40	11	M.8/M.10
4500000200		200		9,09	Beyaz / White	50	100	40	11	M.8/M.10
4500000350		350		15,91	Turuncu / Orange	50	100	40	11	M.8/M.10
4500010030	VibraPro	30	22	1,36	Siyah / Black	81	121	50	13	M.8/M.10/M.12
4500010055		55		2,50	Mor / Purple	81	121	50	13	M.8/M.10/M.12
4500010085		85		3,86	Gri / Grey	81	121	50	13	M.8/M.10/M.12
4500010120		120		5,45	Beyaz / White	81	121	50	13	M.8/M.10/M.12
4500010170		170		7,73	Siyah / Black	81	121	50	13	M.8/M.10/M.12
4500010310		310		14,09	Kırmızı / Red	81	121	50	13	M.8/M.10/M.12

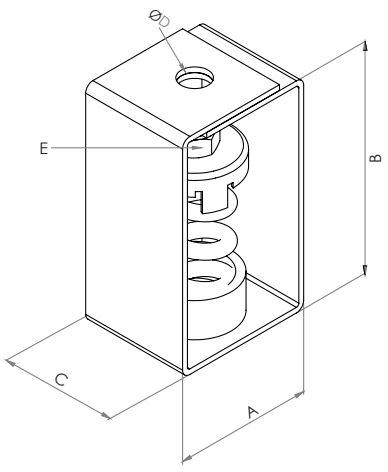

VibraPRO2 Yaylı Titreşim Askısı
VibraPRO2 Spring Vibration Hanger



Özellikler
Malzeme : Çelik
Kaplama : Elektro Galvaniz, Elektrostatik Toz Boya
Doğal Frek. : 2 ~ 2,5 Hz

Uygulama
Asılı ekipmanların ve boru hatlarının titreşim izolasyonu.

Properties
Material : Steel
Coating : Zinc Plated, Electrostatic Powder Coating
Natural Freq. : 2 ~ 2,5 Hz

Application
Vibration Isolation for suspended equipments and pipe lines.

Kod *Code*	**Yük** *Load (Kgf)*	**Çökme** *Deflection (mm)*	**k (kg/mm)**	**Renk Kodu** *Color Code*	**A (mm)**	**B (mm)**	**C (mm)**	**ØD (mm)**	**E (mm)**
4500020025	25	50	0,50	Bordo / Claret	88	162	60	13	M.8/M.10/M.12
4500020040	40		0,80	Mavi / Blue	88	162	60	13	M.8/M.10/M.12
4500020064	64		1,28	Kahverengi / Brown	88	162	60	13	M.8/M.10/M.12
4500020095	95		1,90	Bej / Beige	88	162	60	13	M.8/M.10/M.12
4500020140	140		2,80	Siyah / Black	88	162	60	13	M.8/M.10/M.12
4500020280	280		5,60	Yeşil / Green	88	162	60	13	M.8/M.10/M.12
4500020380	380		7,60	Gri / Grey	88	162	60	13	M.8/M.10/M.12
4500020510	510		10,20	Kırmızı / Red	88	162	60	13	M.8/M.10/M.12
4500020670	670		13,40	Sarı / Yellow	88	162	60	13	M.8/M.10/M.12
4500020890	890		17,80	Beyaz / White	88	162	60	13	M.8/M.10/M.12

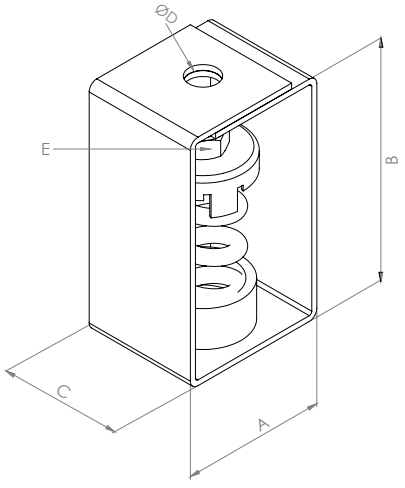

VibraFREE Açık Yaylı İzolatör
VibraFREE Open Type Vibration Isolator



Özellikler
Malzeme : Çelik
Kaplama : Elektro Galvaniz, Elektrostatik Toz Boya
Doğal Frek. : 3 ~ 4 Hz

Uygulama
Zemine oturan ekipmanların titreşim izolasyonu.

Properties
Material : Steel
Coating : Zinc Plated, Electrostatic Powder Coating
Natural Freq. : 3 ~ 4 Hz

Application
Vibration Isolation for floor mounted equipments.

Kod *Code*	Yük *Load (Kgf)*	Çökme *Deflection (mm)*	k (kg/mm)	Renk Kodu *Color Code*	A (mm)	B (mm)	C (mm)	ØD (mm)	ØE (mm)	ØF (mm)
4500800030	30	22	1,36	Gri / Grey	80	120	92	55	M.8/M.10/M.12	14
4500800055	55		2,50	Siyah / Black	80	120	92	55	M.8/M.10/M.12	14
4500800085	85		3,86	Bej / Beige	80	120	92	55	M.8/M.10/M.12	14
4500800120	120		5,45	Yeşil / Green	80	120	92	55	M.8/M.10/M.12	14
4500800170	170		7,73	Kırmızı / Red	80	120	92	55	M.8/M.10/M.12	14
4500800310	310		14,09	Sarı / Yellow	80	120	92	55	M.8/M.10/M.12	14
4500800390	390		17,73	Beyaz / White	80	120	117	60	M.8/M.10/M.12	14
4500800650	650		29,55	Yeşil / Green	80	120	117	60	M.8/M.10/M.12	14
4500800830	830		37,73	Gri / Grey	80	120	117	60	M.8/M.10/M.12	14
4500801300	1300		59,09	Turuncu / Orange	80	120	117	60	M.8/M.10/M.12	14
4500801980	1980		90,00	Sarı / Yellow	80	120	117	60	M.8/M.10/M.12	14
4500802930	2930		133,18	Kırmızı / Red	80	120	117	60	M.8/M.10/M.12	14

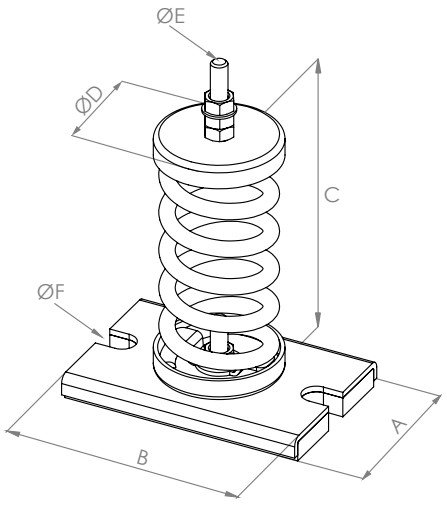

VibraFREE2 Açık Yaylı İzolatör
VibraFREE2 Open Type Vibration Isolator



Özellikler
Malzeme : Çelik
Kaplama : Elektro Galvaniz, Elektrostatik Toz Boya
Doğal Frek. : 2 ~ 2,5 Hz

Uygulama
Zemine oturan ekipmanların titreşim izolasyonu.

Properties
Material : Steel
Coating : Zinc Plated, Electrostatic Powder Coating
Natural Freq. : 2 ~ 2,5 Hz

Application
Vibration Isolation for floor mounted equipments.

Kod *Code*	**Yük** *Load (Kgf)*	**Çökme** *Deflection (mm)*	**k (kg/mm)**	**Renk Kodu** *Color Code*	**A (mm)**	**B (mm)**	**C (mm)**	**ØD (mm)**	**ØE (mm)**	**ØF (mm)**
4500900025	25	50	0,50	Bordo / Claret	80	120	117	60	M.8/M.10/M.12	14
4500900040	40		0,80	Mavi / Blue	80	120	117	60	M.8/M.10/M.12	14
4500900064	64		1,28	Kahverengi / Brown	80	120	117	60	M.8/M.10/M.12	14
4500900095	95		1,90	Bej / Beige	80	120	117	60	M.8/M.10/M.12	14
4500900140	140		2,80	Siyah / Black	80	120	117	60	M.8/M.10/M.12	14
4500900280	280		5,60	Yeşil / Green	80	120	117	60	M.8/M.10/M.12	14
4500900380	380		7,60	Gri / Grey	80	120	117	60	M.8/M.10/M.12	14
4500900510	510		10,20	Kırmızı / Red	80	120	117	60	M.8/M.10/M.12	14
4500900670	670		13,40	Sarı / Yellow	80	120	117	60	M.8/M.10/M.12	14
4500900890	890		17,80	Beyaz / White	80	120	117	60	M.8/M.10/M.12	14

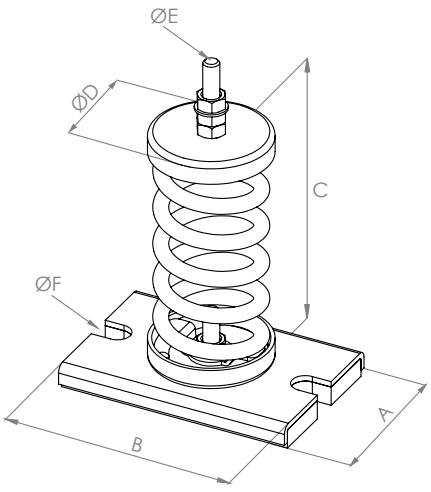

VibraTECH-Mini Sismik Yaylı Titreşim İzolatörü
VibraTECH-Mini Seismic Spring Vibration Isolator



Özellikler
Malzeme : Çelik
Kaplama : Elektrostatik Toz Boya
Doğal Frek. : 3 ~ 4 Hz
Onay : TÜV-ANSI ASHRAE 171

Uygulama
Zemine oturan ekipmanların titreşim izolasyonu ve sismik sınırlandırılması.

Properties
Material : Steel
Coating : Electrostatic Powder Coating
Natural Freq. : 3 ~ 4 Hz
Approval : TÜV-ANSI ASHRAE 171

Application
Vibration Isolation and Seismic Restraint for floor mounted equipments.

Kod *Code*	Yük *Load (Kgf)*	Çökme *Deflection (mm)*	k (kg/mm)	Renk Kodu *Color Code*	A (mm)	B (mm)	C (mm)	ØD (mm)	ØF (mm)
4500030030	30	22	1,36	Siyah / Black	140	73	95	11	M.8
4500030055	55		2,50	Mor / Purple					
4500030085	85		3,86	Gri / Grey					
4500030120	120		5,45	Beyaz / White					
4500030170	170		7,73	Siyah / Black					
4500030310	310		14,09	Kırmızı / Red					

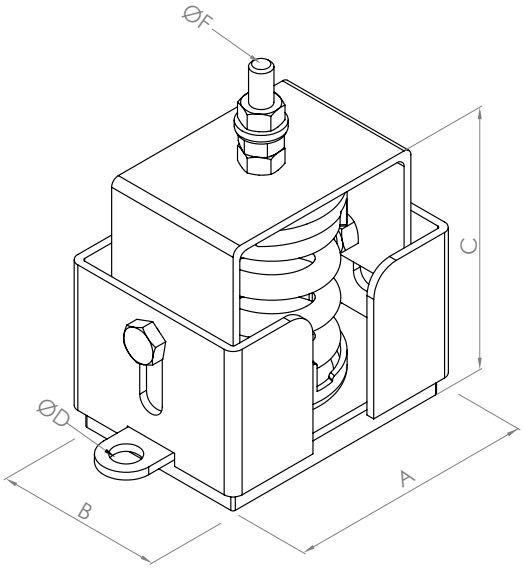

VibraTECH-1 Sismik Sınırlayıcılı Yaylı Titreşim İzolatörü
VibraTECH-1 Spring Isolator with Seismic Restraints



Özellikler
Malzeme : Çelik
Kaplama : Elektrostatik Toz Boya
Doğal Frek. : 3 ~ 4 Hz
Onay : TÜV-ANSI ASHRAE 171

Uygulama
Zemine oturan ekipmanların titreşim izolasyonu ve sismik sınırlandırılması.

Properties
Material : Steel
Coating : Electrostatic Powder Coating
Natural Freq. : 3 ~ 4 Hz
Approval : TÜV-ANSI ASHRAE 171

Application
Vibration Isolation and Seismic Restraint for floor mounted equipments.

Kod *Code*	**Yük** *Load (Kgf)*	**Çökme** *Deflection (mm)*	**k (kg/mm)**	**Renk Kodu** *Color Code*	**A (mm)**	**B (mm)**	**C (mm)**	**ØD (mm)**	**ØF (mm)**
4500040220	220	22	10,00	Kırmızı / Red	192	93	137	17	M.16
4500040290	290		13,18	Sarı / Yellow					
4500040390	390		17,73	Beyaz / White					
4500040650	650		29,55	Yeşil / Green					
4500040830	830		37,73	Gri / Grey					
4500041300	1300		59,09	Turuncu / Orange					
4500041980	1980		90,00	Sarı / Yellow					
4500042930	2930		133,18	Kırmızı / Red					

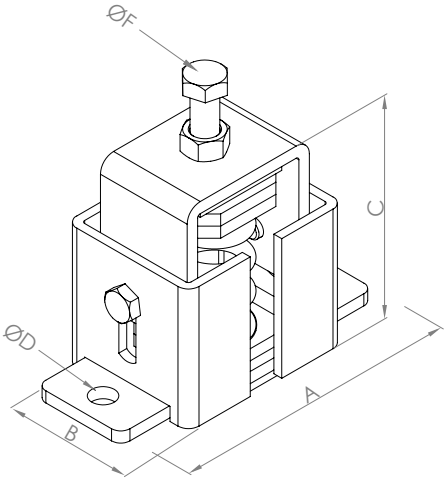

VibraTECH-2 Sismik Sınırlayıcılı Yaylı Titreşim İzolatörü
VibraTECH-2 Spring Isolator with Seismic Restraints



Özellikler
Malzeme : Çelik
Kaplama : Elektrostatik Toz Boya
Doğal Frek. : 3 ~ 4 Hz
Onay : TÜV-ANSI ASHRAE 171

Uygulama
Zemine oturan ekipmanların titreşim izolasyonu ve sismik sınırlandırılması.

Properties
Material : Steel
Coating : Electrostatic Powder Coating
Natural Freq. : 3 ~ 4 Hz
Approval : TÜV-ANSI ASHRAE 171

Application
Vibration Isolation and Seismic Restraint for floor mounted equipments.

Kod *Code*	**Yük** *Load (Kgf)*	**Çökme** *Deflection (mm)*	**k (kg/mm)**	**Renk Kodu** *Color Code*	**A (mm)**	**B (mm)**	**C (mm)**	**ØD (mm)**	**ØF (mm)**
4500050780	780	22	35,45	Beyaz / White	261	95	137	17	M.16
4500051300	1300		59,09	Yeşil / Green					
4500051660	1660		75,45	Gri / Grey					
4500052600	2600		118,18	Turuncu / Orange					
4500053960	3960		180,00	Sarı / Yellow					
4500055860	5860		266,36	Kırmızı / Red					

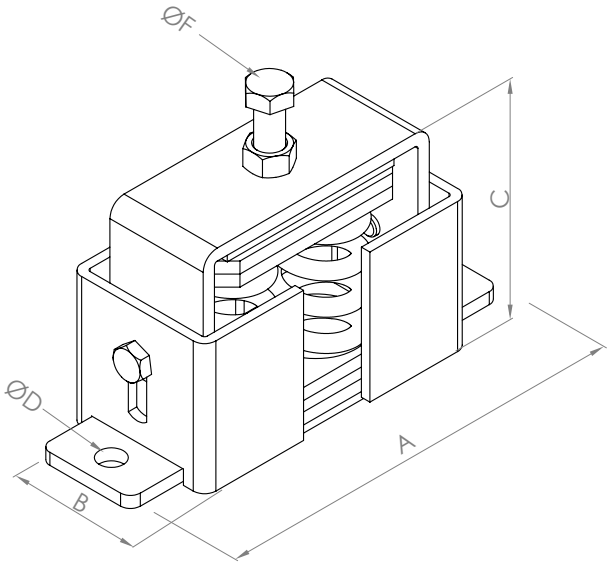

VibraTECH-4 Sismik Sınırlayıcılı Yaylı Titreşim İzolatörü
VibraTECH-4 Spring Isolator with Seismic Restraints

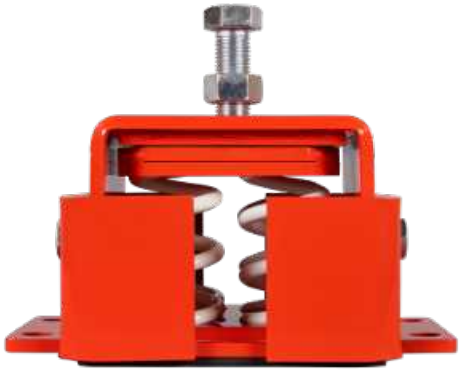

Özellikler
Malzeme : Çelik
Kaplama : Elektrostatik Toz Boya
Doğal Frek. : 3 ~ 4 Hz
Onay : TÜV-ANSI ASHRAE 171

Uygulama
Zemine oturan ekipmanların titreşim izolasyonu ve sismik sınırlandırılması.

Properties
Material : Steel
Coating : Electrostatic Powder Coating
Natural Freq. : 3 ~ 4 Hz
Approval : TÜV-ANSI ASHRAE 171

Application
Vibration Isolation and Seismic Restraint for floor mounted equipments.

Kod *Code*	Yük *Load (Kgf)*	Çökme *Deflection (mm)*	k (kg/mm)	Renk Kodu *Color Code*	A (mm)	B (mm)	C (mm)	ØD (mm)	E (mm)	ØF (mm)
4500601560	1560	22	70,91	Beyaz / White	261	166	137	17	76	M.22
4500602600	2600		118,18	Yeşil / Green						
4500603320	3320		150,91	Gri / Grey						
4500605200	5200		236,36	Turuncu / Orange						
4500607920	7920		360,00	Sarı / Yellow						
4500611720	11720		532,73	Kırmızı / Red						

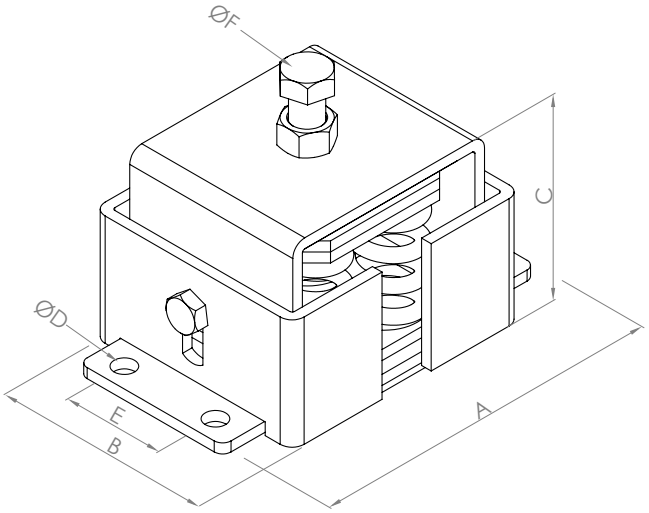

VibraTECH-6 Sismik Sınırlayıcılı Yaylı Titreşim İzolatörü
VibraTECH-6 Spring Isolator with Seismic Restraints



Özellikler
Malzeme : Çelik
Kaplama : Elektrostatik Toz Boya
Doğal Frek. : 3 ~ 4 Hz
Onay : TÜV-ANSI ASHRAE 171

Uygulama
Zemine oturan ekipmanların titreşim izolasyonu ve sismik sınırlandırılması.

Properties
Material : Steel
Coating : Electrostatic Powder Coating
Natural Freq. : 3 ~ 4 Hz
Approval : TÜV-ANSI ASHRAE 171

Application
Vibration Isolation and Seismic Restraint for floor mounted equipments.

Kod *Code*	Yük *Load (Kgf)*	Çökme *Deflection (mm)*	k (kg/mm)	Renk Kodu *Color Code*	A (mm)	B (mm)	C (mm)	ØD (mm)	E (mm)	ØF (mm)
4500702340	2340	22	106,36	Beyaz / White	365	166	137	17	76	M.22
4500703900	3900		177,27	Yeşil / Green						
4500704980	4980		226,36	Gri / Grey						
4500707800	7800		354,55	Turuncu / Orange						
4500711880	11880		540,00	Sarı / Yellow						
4500717580	17580		799,09	Kırmızı / Red						

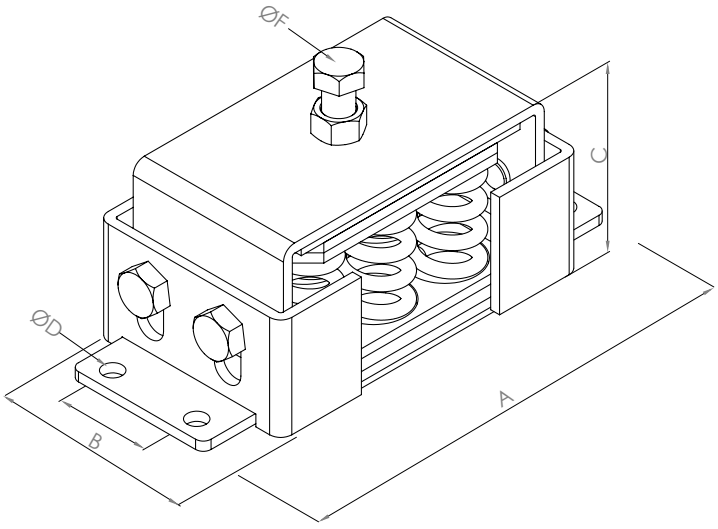

Titreşim İzolatörleri Uygulama Örnekleri
Vibration Isolators Applications

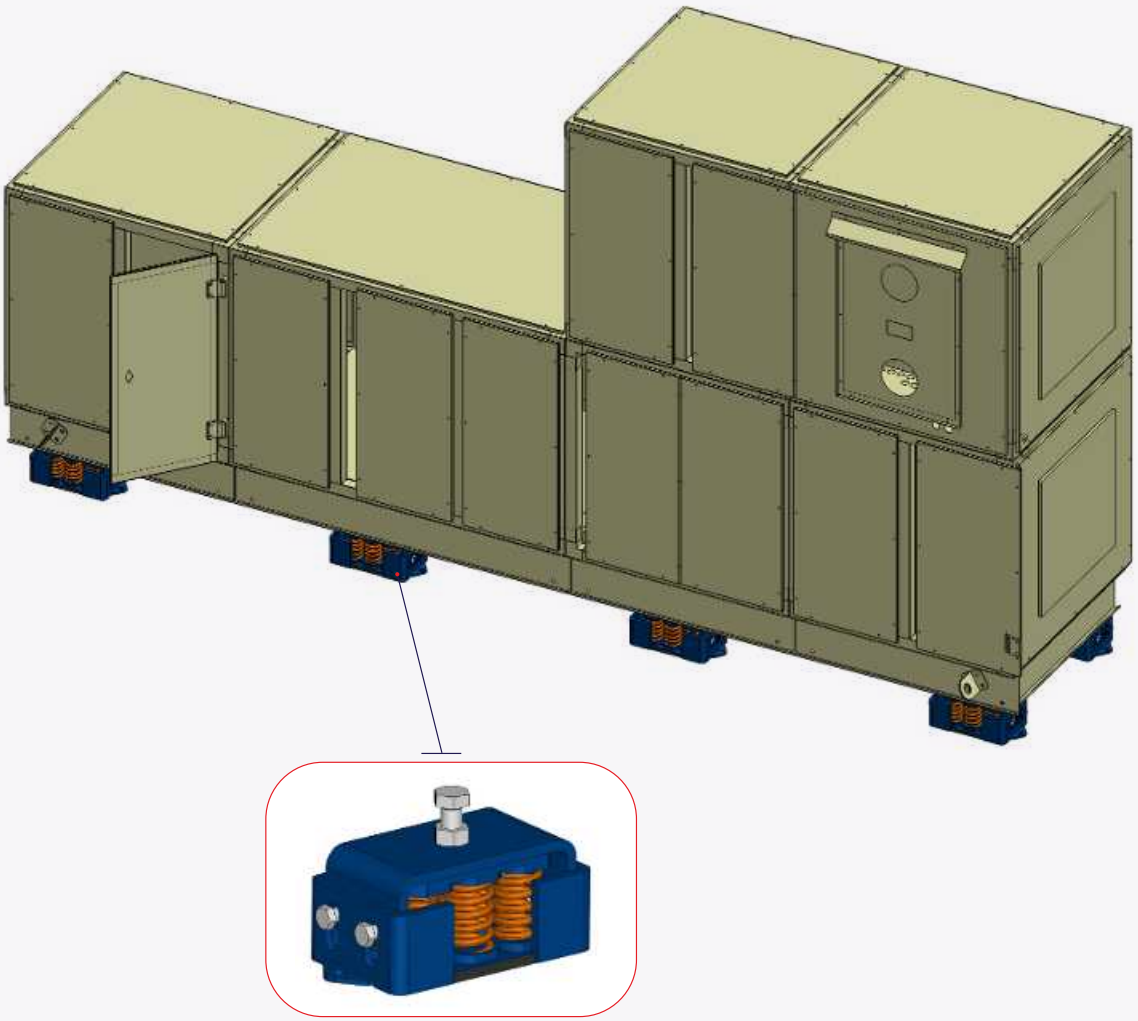

VibraTECH-6 Yaylı Sismik İzolatör
VibraTECH-6 Seismic Vibration Isolator

Ahu (Hava İşleme Ünitesi) / *Ahu Unit*

Titreşim İzolatörleri Uygulama Örnekleri
Vibration Isolators Applications

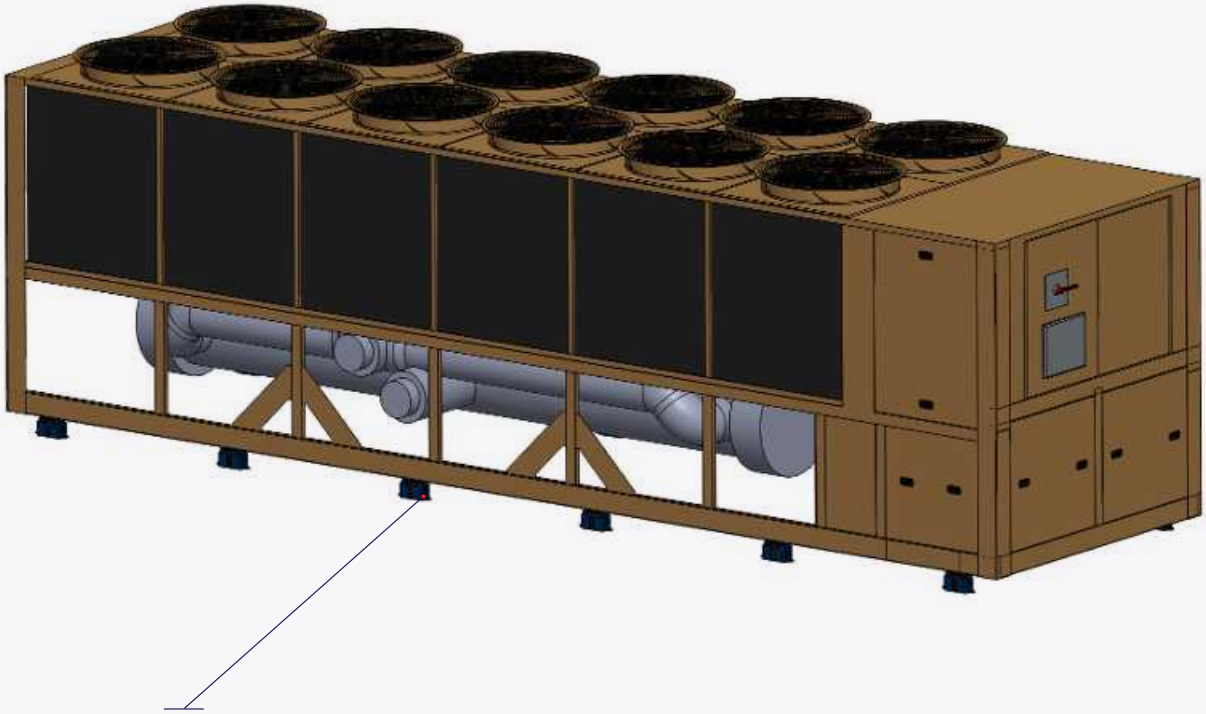



VibraTECH-2 Yaylı Sismik İzolatör
VibraTECH-2 Seismic Vibration İsolator

Soğutucu Ünite / *Chiller Unit*

Titreşim İzolatörleri Uygulama Örnekleri
Vibration Isolators Applications

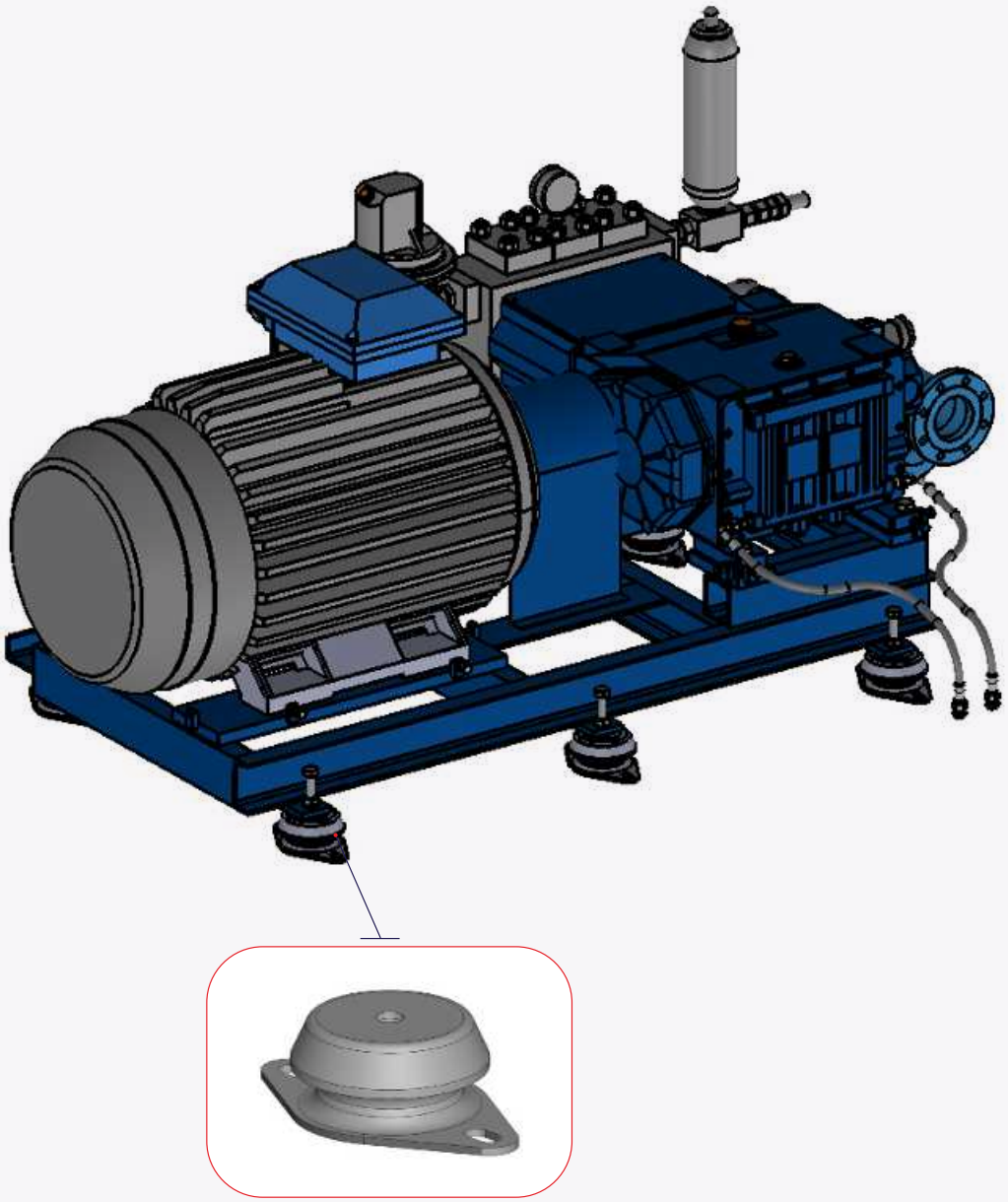

VibraMAX Kauçuk İzolatör
VibraMAX Rubber Isolator

Yüksek Frekanslı Cihaz Titreşim İzolasyonu / *High Frequency Device Vibration Isolation*

Titreşim İzolatörleri Uygulama Örnekleri
Vibration Isolators Applications

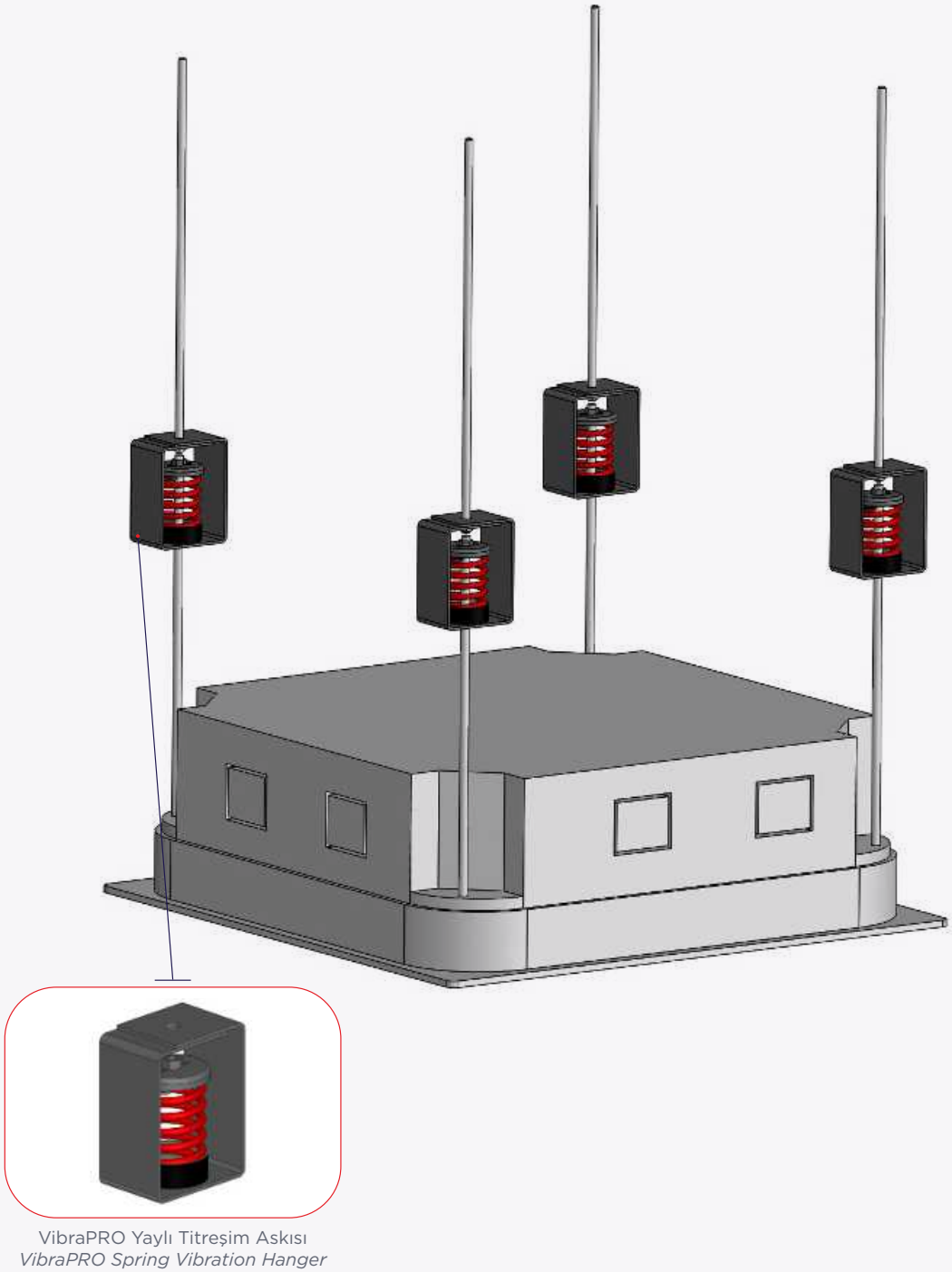

VibraPRO Yaylı Titreşim Askısı
VibraPRO Spring Vibration Hanger

Asılı Ekipmanlar / *Suspended Equipment*

Titreşim İzolatörleri Uygulama Örnekleri
Vibration Isolators Applications

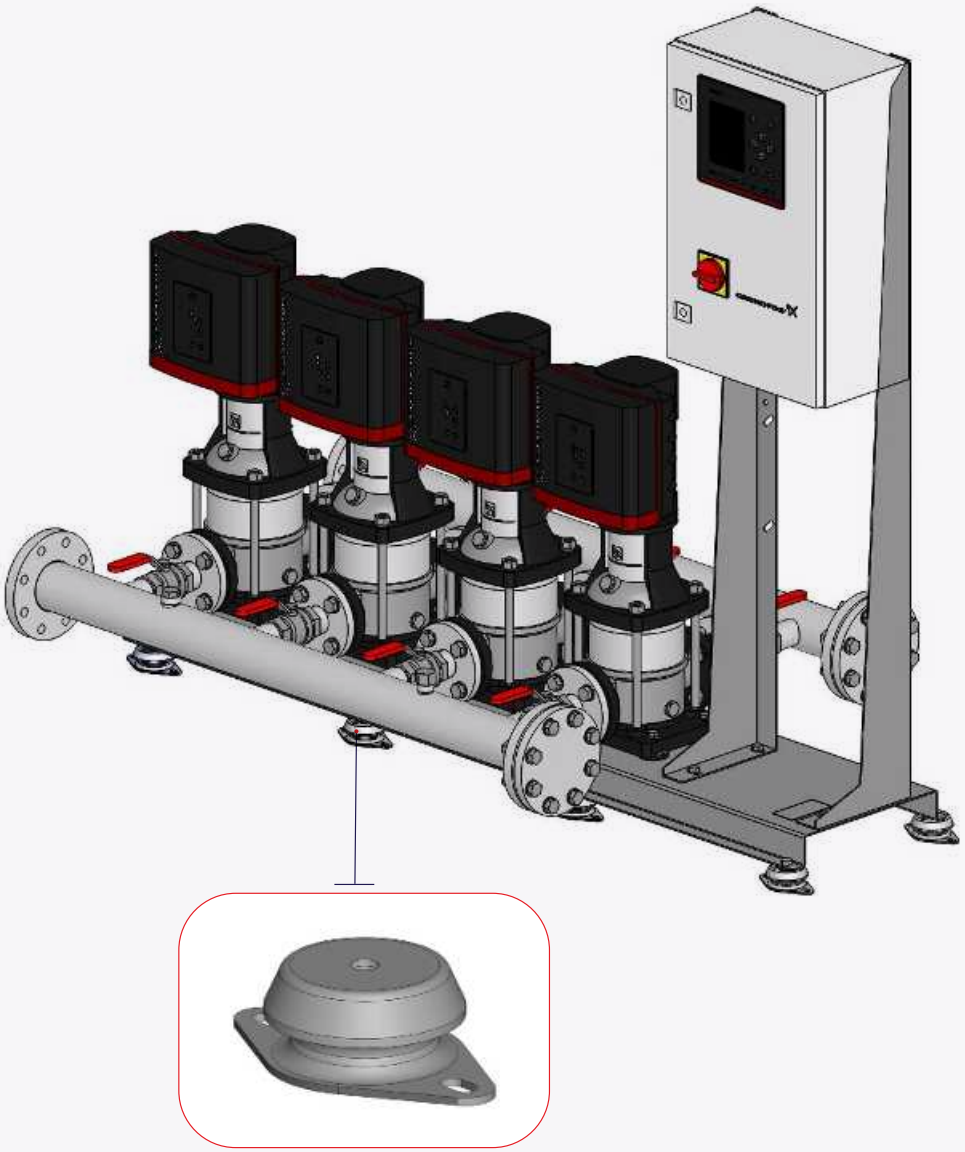

VibraMAX Kauçuk İzolatör
VibraMAX Rubber Isolator

Ahu (Hava İşleme Ünitesi) / *Ahu Unit*

Titreşim İzolatörleri Uygulama Örnekleri
Vibration Isolators Applications

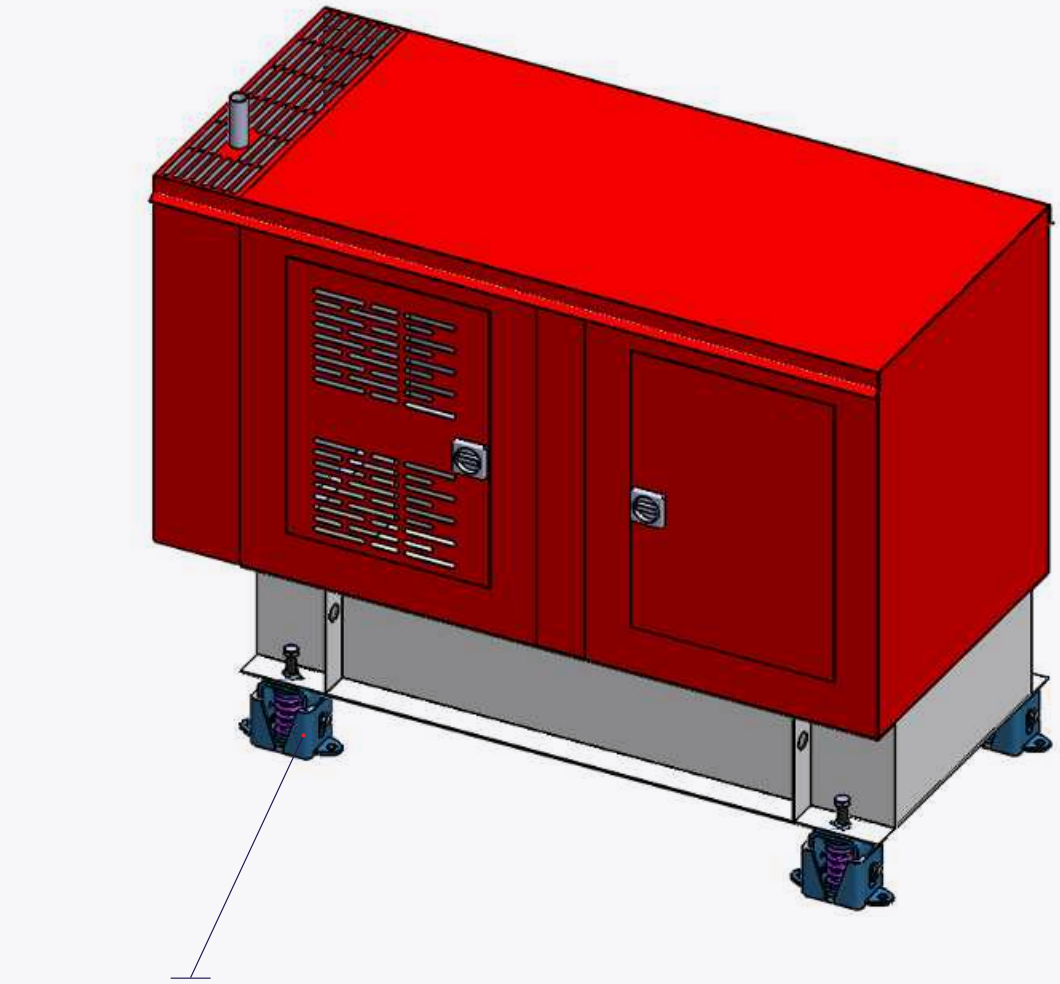

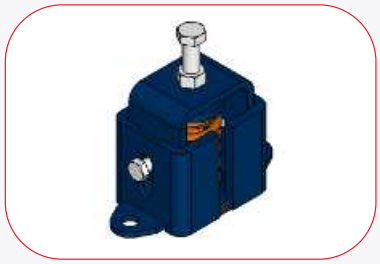

VibraTECH-1 Yaylı Sismik İzolatör
VibraTECH-1 Seismic Vibration Isolator

Kabinli Mekanik Cihaz Titreşim İzolasyonu / *Cabinet Mechanical Vibration Isolation*



SİSMİK ASKI ELEMANLARI VE SINIRLAYICILAR

SEISMIC BRACING ELEMENTS AND RESTRAINTS



DARHAN

İÇERİK
CONTENT



Sismik Halat Setleri
Seismic Cable Sets
Sayfa / Page 126



Sismik Halatlar
Seismic Cables
Sayfa / Page 127



Sismik Manşon
Seismic Sleeve
Sayfa / Page 128



Radansa
Thimble
Sayfa / Page 128



Yüksük Sıkma Aparatı
Swaging Tool
Sayfa / Page 128



Sismik Braketler - SBN-SBR
Seismic Brackets - SBN-SBR
Sayfa / Page 129



Universal Kanallı Sismik Braketi
Universal Restraint Clip, Slotted
Sayfa / Page 130



Universal Sismik Braketi
Universal Seismic Bracket
Sayfa / Page 130



UL Onaylı Sismik Halatlar
UL Listed Seismic Cables
Sayfa / Page 131



Universal Sismik Askı
Universal Sway Brace
Sayfa / Page 132-133



Universal Yapısal Bağlantı Braketi
Universal Structural Bracket
Sayfa / Page 134



Çelik Konstrüksiyon Bağlantı Adaptörü
Steel Flange Adaptor
Sayfa / Page 135

İÇERİK
CONTENT



U Yanal Destek Kelepçesi-DBE
U Lateral Bracing Clamp-DBE
Sayfa / Page 136



Sismik Askı Kelepçesi-DBC
Sway Brace Clamp - DBC
Sayfa / Page 137



Yapısal Bağlantı Braketi-DSA
Structural Attachment -DSA
Sayfa / Page 138



Çelik Konstrüksiyon Bağlantı Adaptörü DBA
Bar Joist Attachment-DBA
Sayfa / Page 139



Ayarlanabilir I Kirişi Bağlantı Adaptörü
Adjustable I-Beam Attachment
Sayfa / Page 140



I-Kiriş Bağlantı Adaptörü
I-Beam Attachment
Sayfa / Page 141



Branşman Sınırlandırıcı Boru Bağlantı
Branch Line Restr. Pipe Attach
Sayfa / Page 142



Branşman Sınırlandırıcı Yapı Bağlantı
Branch Line Restr. Str. Attachment
Sayfa / Page 143



Branşman Sınırlandırıcı Yapı Bağlantı
Branch Line Restr. Str. Attachment
Sayfa / Page 143



Z Tipi Sismik Sınırlayıcılar - DZT1-2
Z Type Seismic Snubbers - DZT1-2
Sayfa / Page 144



L Tipi Sismik Sınırlayıcılar - DLT2-3
L Type Seismic Snubbers - DLT2-3
Sayfa / Page 145



Sismik Dübel
Seismic Anchor
Sayfa / Page 146

Sismik Halat Setleri
Seismic Cable Sets



Set İçeriği
Bir adet istenilen uzunlukta, manşon ile braket montajı yapılmış sismik halat +1 adet manşon.

Standart setlerde halat boyları 1, 2 ya da 3 metre şeklinde olup farklı ölçülerde de tedarik edilebilir.

Set Contents
One piece of seismic cable with required lenght one end is fixed with seismic bracket using sleeve +1 piece of additional sleeve.

Standart length of cable sets are 1, 2 or 3 meters but could be supplied with different length.

Kod *Code*	**Ürün Tanımı** *Description*	**Tel Çapı** *Size (mm)*	**Projedeki Renk Kodu** *Color Code in Project*	**Halat Boyu** *Cable Length (m)*	**Manşon** *Sleeve*	**Braket** *Bracket*
3300402191 3300402192 3300402193	SAS 2.0	2,0	Kırmızı / Red	1 2 3	SM 2,0 (x2)	SBN 3
3300402205 3300402206 3300402207	SAS 2.4	2,4	Turuncu / Orange	1 2 3	SM 2,5 (x2)	SBN 3
3300402211 3300402212 3300402213	SAS 3.0	3,0	Beyaz / White	1 2 3	SM 3,0 (x2)	SBN 3 SBN 4
3300402216 3300402218 3300402219	SAS 3.2	3,2	Pembe / Pink	1 2 3	SM 3,5 (x2)	SBN 4
3300402223 3300402224 3300402225	SAS 4.0	4,0	Yeşil / Green	1 2 3	SM 4,0 (x2)	SBN 6
3300402229 3300402230 3300402231	SAS 4.8	4,8	Mor / Purple	1 2 3	SM 5,0 (x2)	SBN 6
3300402351 3300402352 3300402353	SAS 5.0	5,0	Mavi / Blue	1 2 3	SM 5,0 (x2)	SBN 6
3300402234 3300402235 3300402236	SAS 6.4	6,4	Sarı / Yellow	1 2 3	SM 6,5 (x2)	SBN 6
3300402196	SAS 2,0 S*	2,0	Kırmızı / Red	3	SM 2,0 (x2)	SBN 3 (x2)

* Yangın branşman hatlarında kullanılır.
* *Used for fire branch lines.*

Sismik Halatlar
Seismic Cables



SH

Özellikler
Malzeme : Çelik
Kaplama : Sıcak daldırma galvaniz
Onay : TÜV-ANSI ASHRAE 171

Uygulama
Boru ve hava kanalı ile ekipmanların sismik sınırlaması için kullanılır.

Properties
Material : Steel
Coating : Hot-dip galvanised
Approval : TÜV-ANSI ASHRAE 171

Application
Seismic Restraint for pipes, air ducts and equipments.

Kod *Code*	**Tel Çapı** *Size (mm)*	**Projedeki Renk Kodu** *Color Code in Project*	**Min. Kopma Dayanımı** *Min. Break Strength (kgf)*	**Tasarım Kopma Dayanımı** *Design Break Strength (kgf)*	**Max. Yatay Yük** *Max Horizontal Load*		
					30° - 44°	**45° - 59°**	**60° - 90°**
3300402198	2,0	Kırmızı / Red	337* 336	224* 257	112* 129	458* 182	194* 223
3300402199	2,4	Turuncu / Orange	494	329	165	233	285
3300402200	3,0	Beyaz / White	718* 747	478* 498	239* 249	338* 352	414* 431
3300402201	3,2	Pembe / Pink	868	579	290	409	501
3300402202	4,0	Yeşil / Green	1.135 1.266*	756 844*	378 422*	535 597*	655 731*
3300402203	4,8	Mor / Purple	1.699	1.132	566	800	980
3300402332	5,0	Mavi / Blue	1.786* 1.918	1.190* 1.278	595* 639	841* 904	1.031* 1.107
3300402204	6,4	Sarı / Yellow	3.491	2.328	1.164	1.646	2.016

* Halatın radansasız yük dayanımı.
** Load strength of the rope without thimble.*

Sismik Halat Manşonu
Seismic Rope Sleeve



SM

Kod *Code*	Açıklama *Description*	Halat Kodu *Cable Code*
3400301020	SM 2	SAS 2.0
3400301025	SM 2,5	SAS 2.4
3400301030	SM 3	SAS 3.0
3400301035	SM 3,5	SAS 3.2
3400301040	SM 4	SAS 4.0
3400301050	SM 5	SAS 4.8 / 5.0
3400301065	SM 6,4	SAS 6.4

Sismik Halat Radansa
Seismic Rope Thimble



SR

Kod *Code*	Açıklama *Description*	Halat Kodu *Cable Code*
3400400104	SR-1	SAS 2.0 / 2.4 / 3.0 / 3.2 / 4.0
3400400106	SR-2	SAS 4.8 / 5.0 / 6.4

Yüksük Sıkma Aparatı
Swaging Tool



Kod *Code*	Halat Kodu *Cable Code*
3300401903	SAS 2.0 / 2.4 / 3.0 / 3.2
3300402210	SAS 2.0 / 2.4 / 3.0 / 3.2 / 4.0 / 4.8 / 5.0
3300402213	SAS 6.4

Sismik Halat Braketler
Seismic Rope Brackets



SBN



SBR

Özellikler
Malzeme : Çelik
Kaplama : Elektro Galvaniz
Onay : TÜV-ANSI ASHRAE 171

Uygulama
Sismik halatların yapıya ve tesisat bileşenine bağlantısında kullanılır.

Properties
Material : Steel
Coating : Zinc Plated
Approval : TÜV-ANSI ASHRAE 171

Application
Used to fix seismic cables to structure and component.

Kod *Code*	Açıklama *Description*	A (mm)	B (mm)	C (mm)	ØD (mm)	E (mm)	t (mm)
3400203008	SBN 3	40	40	40	11	9	3,0
3400204012	SBN 4	40	40	40	13	11	4,0
3400206016	SBN 6	40	40	40	17	13	6,0
3400214012	SBR 4	45	50	60	13	11	4,0
3400216016	SBR 6	57	50	70	13	13	6,0

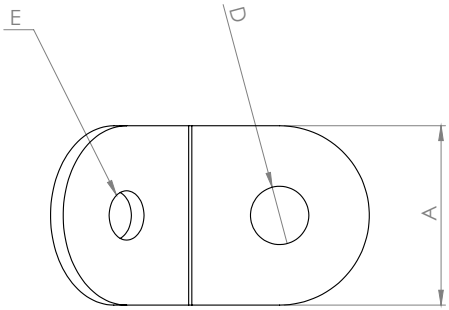

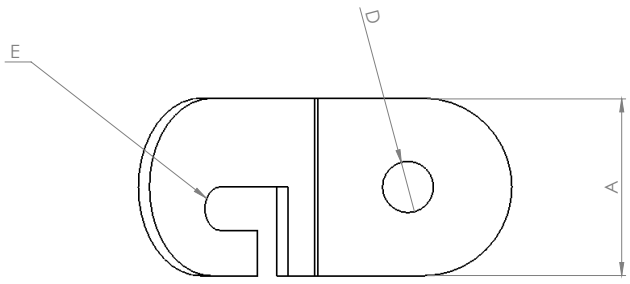

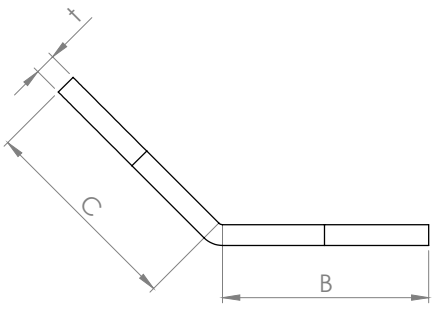

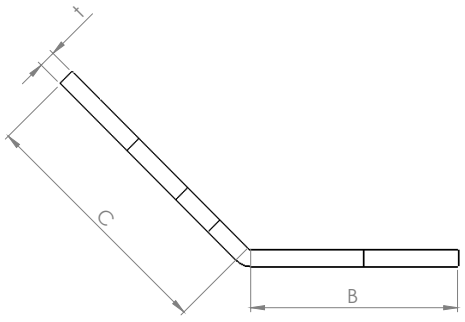

Universal Kanallı Sismik Braketi
Universal Restraint Clip, Slotted



Özellikler
Malzeme : Çelik
Kaplama : Elektro Galvaniz
Onay : UL Onaylı
Standart : UL 203A

Uygulama
Trapezlerdeki mevcut rota takmak için ideal kanallı tasarım. Sismik Salınım Desteği için CEN/TS 17551:2021 gerekliliklerini karşılar

Properties
Material : Steel
Coating : Zinc Plated
Approval : UL Listed
Standard : UL 203A

Application
Slotted design ideal for attaching to existing threaded rod on trapezes. Meets CEN/TS 17551:2021 requirements for Seismic Sway Bracing

Kod *Code*	Halat Kodu *Cable Code*	Delik Ölçüsü *Hole Size (mm)*	Kalınlık *Thickness (mm)*	UL Liseli Yük *UL Listed Load (N)*
3200402200	Kırmızı / Red	11	4	2.668
3200402201	Beyaz / White Mavi / Blue	14	4	4.893

Universal Sismik Braketi
Universal Seismic Bracket



Özellikler
Malzeme : Çelik
Kaplama : Elektro Galvaniz
Onay : UL Onaylı
Standart : UL 203A

Uygulama
Kablo braketini yapıya bağlar.
Sismik Salınım Desteği için CEN/TS 17551:2021 gerekliliklerini karşılar

Properties
Material : Steel
Coating : Zinc Plated
Approval : UL Listed
Standard : UL 203A

Application
Attaches cable brace to structure.
Meets CEN/TS 17551:2021 requirements for Seismic Sway Bracing

Kod *Code*	Halat Kodu *Cable Code*	Delik Ölçüsü *Hole Size (mm)*	Kalınlık *Thickness (mm)*	UL Liseli Yük *UL Listed Load (N)*
3200402198	Kırmızı / Red	11	4	2.668
3200402199	Beyaz / White Mavi / Blue	14	4	4.893

UL Onaylı Sismik Halatlar
UL Listed Seismic Cables



Özellikler
Malzeme : Çelik
Kaplama : Elektro Galvaniz + Boyalı
Onay : UL Onaylı
Standart : UL 203A

Uygulama
Boru ve hava kanalı ile ekipmanların sismik sınırlaması için kullanılır.

Properties
Material : Steel
Coating : Zinc Plated + Painted
Approval : UL Listed
Standard : UL 203A

Application
Seismic Restraint for pipes, air ducts and equipments.

Kod *Code*	**Tel Çapı** *Size (mm)*	**Renk Kodu** *Color Code*	**UL Kopma Dayanımı** *UL Break Strength (N)*	**UL Kopma Dayanımı** *UL Break Strength (kg)*
3200402190	2,4	Kırmızı / Red	1.859	189
3200402191	3,2	Beyaz / White	3.434	350
3200402192	4,8	Mavi / Blue	8.491	865

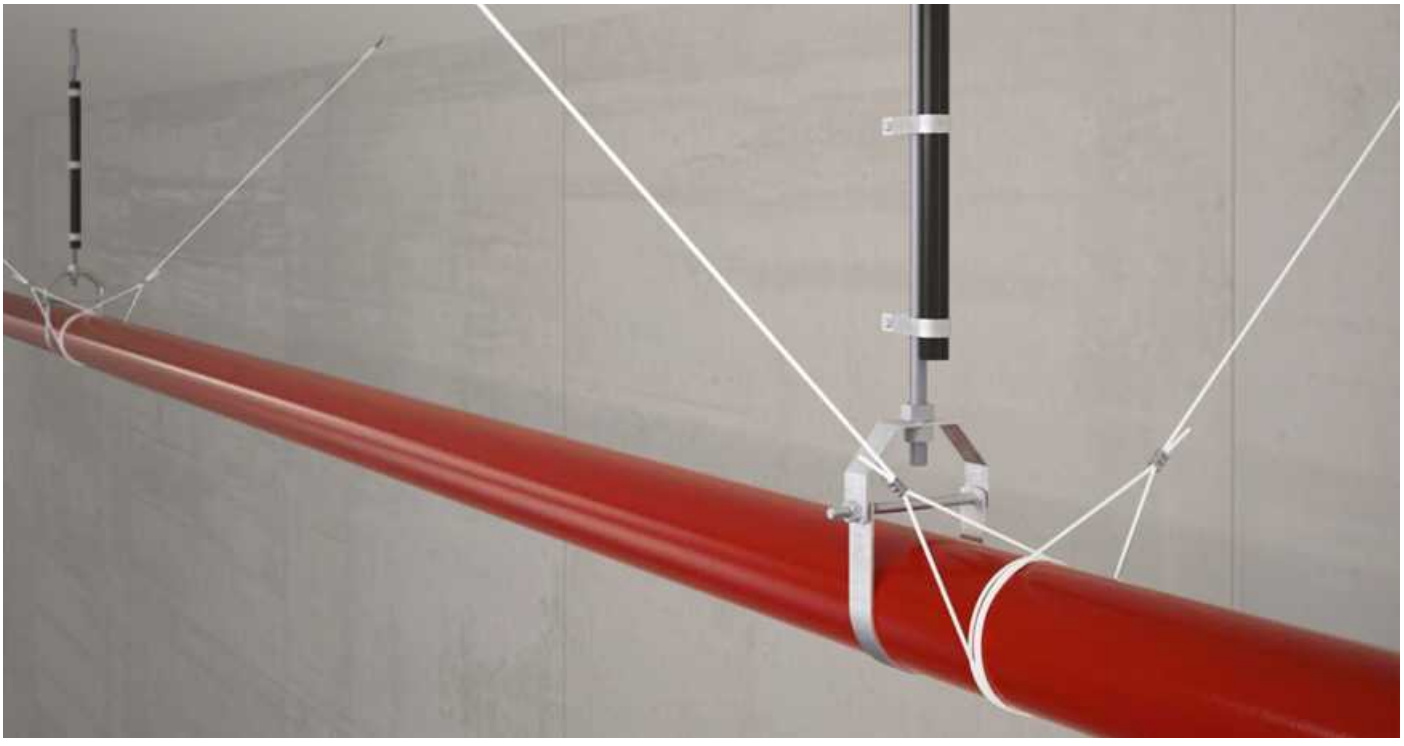

Universal Sismik Askı
Universal Sway Brace

OSHPD



Özellikler
Malzeme : Çelik
Kaplama : Elektro Galvaniz
Onay : UL ve FM Onaylı

Uygulama
• Hem yanal hem de boyuna salınım destek uygulamalarında kullanılır.
• Kopma başlı civata, kolay montaj ve denetim imkânı sağlar.
• 1″ ila 2″ (25,4 mm – 50,8 mm) destek boruları ile uyumludur.
• 12 gauge veya daha kalın Tip A katı profili (41x41x2.5 mm G Profil) destek elemanı olarak kullanır.
• NFPA®-13 ve CEN/TS 1755:2021 gerekliliklerini karşılar.

Properties
Material : Steel
Coating : Zinc Plated
Approval : UL Listed and FM Approved

Application
• Used for both lateral and longitudinal sway brace applications.
• Snap-off bolt head provides easy installation and inspection.
• It is compatible with support pipes ranging from 1″ to 2″ (25.4 mm – 50.8 mm).
• Uses 12 gauge or thicker Type A 41x41x2.5 mm G Profile as the brace member.
• Meets NFPA®-13 and CEN/TS 1755:2021 requirements.

Darhan Kod *Darhan Code*	UL-FM Onay Kodu *UL/FM Approval Code*	Boru Ölçüsü *Pipe Size*	A (mm)	B (mm)	C (mm)	D (mm)
3100404385	CSB0100	1″	90,5	33,3	15,88	127
3100404386	CSB0125	1 1/4″	90,5	33,3	17,46	139,7
3100404387	CSB0150	1 1/2″	90,5	33,3	19,05	136,53
3100404388	CSB0200	2″	90,5	33,3	20,64	152,4
3100404389	CSB0250	2 1/2″	90,5	33,3	23,81	171,45
3100404390	CSB0300	3″	90,5	33,3	25,4	187,33
3100404391	CSB0400	4″	90,5	33,3	17,46	215,9
3100404392	CSB0500	5″	90,5	33,3	25,4	269,88
3100404393	CSB0600	6″	90,5	33,3	28,58	276,23
3100404394	CSB0800	8″	90,5	33,3	31,75	330,2
3100404395	CSB1000	10″	90,5	33,3	25,4	385,76

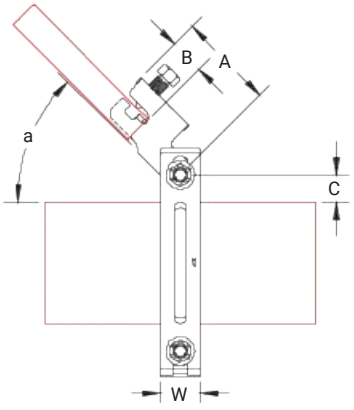

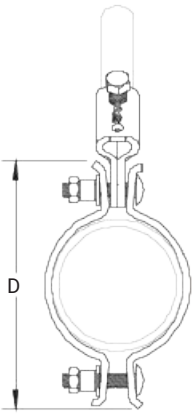

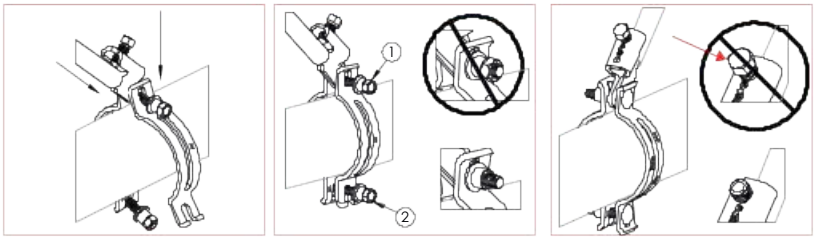

Not: Önce üst somunu sıkın.
Note: Tighten top nut first.

Civata kopana kadar ayar vidasını sıkın.
Tighten set screw until head snaps off.

Universal Sismik Askı
Universal Sway Brace

UL Yükleri / *UL Loads*

Darhan Kod *Darhan Code*	UL-FM Onay Kodu *UL/FM Approval Code*	Boru Ölçüsü *Pipe Size*	Enine / *Lateral*		Boyuna / *Longitudinal*	
			Sch 10 Bağlantı Borusu *Sch 10 Service Pipe*	Sch 40 Bağlantı Borusu *Sch 40 Service Pipe*	Sch 10 Bağlantı Borusu *Sch 10 Service Pipe*	Sch 40 Bağlantı Borusu *Sch 40 Service Pipe*
3100404385	CSB0100	1"	8006 N	8006 N	4448 N	4448 N
3100404386	CSB0125	1 1/4"	8006 N	8006 N	3024 N	3024 N
3100404387	CSB0150	1 1/2"	8006 N	8006 N	4448 N	4448 N

UL Yükleri / *UL Loads*

Darhan Kod *Darhan Code*	UL-FM Onay Kodu *UL/FM Approval Code*	Boru Ölçüsü *Pipe Size*	Enine / *Lateral*		Boyuna / *Longitudinal*	
			Sch 10 Bağlantı Borusu *Sch 10 Service Pipe*	Sch 40 Bağlantı Borusu *Sch 40 Service Pipe*	Sch 10 Bağlantı Borusu *Sch 10 Service Pipe*	Sch 40 Bağlantı Borusu *Sch 40 Service Pipe*
3100404388	CSB0200	2"	8006 N	8006 N	N/A	N/A
3100404389	CSB0250	2 1/2"	8006 N	8006 N	5782 N	5782 N
3100404390	CSB0300	3"	8006 N	8006 N	5782 N	5782 N
3100404391	CSB0400	4"	8006 N	8006 N	6227 N	6227 N
3100404392	CSB0500	5"	8006 N	8006 N	7561 N	7561 N
3100404393	CSB0600	6"	8006 N	8006 N	7561 N	7561 N
3100404394	CSB0800	8"	8006 N	8006 N	7561 N	7561 N
3100404395	CSB1000	10"	8451 N	8451 N	8451 N	8451 N

FM Yükleri / *FM Loads (Lightwall, Sch 10 & Sch 40)*

Darhan Kod *Darhan Code*	UL-FM Onay Kodu *UL/FM Approval Code*	Boru Ölçüsü *Pipe Size*	Dikey Kurulum Açısı Başına Yatay Kapasite / *Horizontal Capacity per Installation Angle From Vertical*							
			Enine / *Lateral*				Boyuna / *Longitudinal*			
			30°-44°	45°-59°	60°-74°	75°-90°	30°-44°	45°-59°	60°-74°	75°-90°
3100404385	CSB0100	1"	6620 N	9380 N	11470 N	12890 N	5730 N	5510 N	5600 N	6220 N
3100404386	CSB0125	1 1/4"	6130 N	8710 N	10670 N	11960 N	5730 N	5510 N	5600 N	6220 N
3100404387	CSB0150	1 1/2"	6130 N	8710 N	10670 N	11960 N	5330 N	8270 N	9690 N	10000 N
3100404388	CSB0200	2"	6130 N	8710 N	10670 N	11960 N	5330 N	8270 N	9690 N	10000 N
3100404389	CSB0250	2 1/2"	6400 N	9020 N	11070 N	12410 N	5870 N	8090 N	9740 N	11120 N
3100404390	CSB0300	3"	6180 N	8760 N	10760 N	12050 N	5780 N	7960 N	9740 N	11120 N
3100404391	CSB0400	4"	6180 N	8760 N	10760 N	12050 N	5780 N	7960 N	9740 N	11120 N
3100404392	CSB0500	5"	6180 N	8760 N	10760 N	12050 N	5780 N	7960 N	9740 N	11120 N
3100404393	CSB0600	6"	6490 N	9160 N	11200 N	12580 N	6270 N	8670 N	10450 N	11920 N

FM Yükleri / *FM Loads (0.188" Wall and Sch 40 Service Pipes)*

Darhan Kod *Darhan Code*	UL-FM Onay Kodu *UL/FM Approval Code*	Boru Ölçüsü *Pipe Size*	Dikey Kurulum Açısı Başına Yatay Kapasite / *Horizontal Capacity per Installation Angle From Vertical*							
			Enine / *Lateral*				Boyuna / *Longitudinal*			
			30°-44°	45°-59°	60°-74°	75°-90°	30°-44°	45°-59°	60°-74°	75°-90°
3100404394	CSB0800	8"	5910 N	8360 N	10230 N	11470 N	6220 N	8540 N	10450 N	11740 N
3100404395	CSB1000	10"	5910 N	8360 N	10230 N	11470 N	6220 N	8540 N	10450 N	11740 N

Universal Yapısal Bağlantı Adaptörü
Universal Structural Bracket



Özellikler
Malzeme : Çelik
Kaplama : Elektro Galvaniz
Onay : UL ve FM Onaylı

Uygulama
• Doğrudan betona, ahşaba, çeliğe, bar kirişine (bar joist) veya I-kiriş adaptörlerine bağlanabilir.
• Entegre açı göstergesi, destek elemanının montaj açısını kolayca gösterir.
• Kopma başlı cıvata, sismik askı montajını ve denetimini kolaylaştırır.
• 1″ ila 2″ (25,4 mm – 50,8 mm) destek boruları ile uyumludur.
• Sismik uygulamalar için NFPA® 13 standardını karşılar.

Properties
Material : Steel
Coating : Zinc Plated
Approval : UL Listed and FM Approved

Application
• It can be attached directly to concrete, wood, steel, bar joist, or I-beam adapters.
• Integrated angle gauge easily shows the installation angle of the brace member.
• Snap-off bolt head facilitates the installation and inspection of seismic braces.
• It is compatible with support pipes ranging from 1″ to 2″ (25.4 mm – 50.8 mm).
• Meets NFPA® 13 standards for seismic applications.

Darhan Kod *Darhan Code*	UL-FM Onay Kodu *UL/FM Approval Code*	A (mm)	B (mm)	C (mm)	D (mm)	E (mm)	Delik Çapı *Hole Size* (mm)
3100404407	CSBU1	52	33	35	32	44	13
3100404409	CSBU2	52	33	35	32	44	20,6
3100404408	CSBU58	52	33	35	32	44	17,5

FM Yükleri / *FM Loads*

Darhan Kod *Darhan Code*	UL-FM Onay Kodu *UL/FM Approval Code*	Dikey Kurulum Açısı Başına Yatay Kapasite *Horizontal Capacity per Installation Angle From Vertical*			
		30° - 44°	45° - 59°	60° - 74°	75° - 90°
3100404407	CSBU1	7510 N	9830 N	11830 N	13740 N
3100404409	CSBU2	6580N	10180 N	12720 N	13740 N
3100404408	CSBU58	6580N	9830N	11820 N	13740 N

UL Yükleri / *UL Loads*

Darhan Kod *Darhan Code*	UL-FM Onay Kodu *UL/FM Approval Code*	Dayanım *Rating*
3100404407	CSBU1	8896 N
3100404409	CSBU2	8896 N
3100404408	CSBU58	8896 N

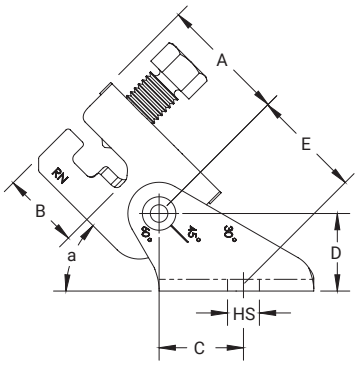

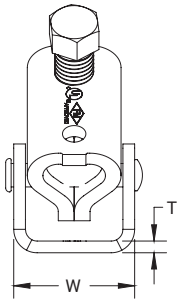

Çelik Konstrüksiyon Bağlantı Adaptörü
Steel Flange Adapter



Özellikler
Malzeme : Çelik
Kaplama : Elektro Galvaniz
Onay : UL ve FM Onaylı

• I-kirişlerin veya bar kirişlerinin üst veya alt flanşına monte edilir.
• Yaylı tutucu, pozisyonlamayı kolaylaştırır.
• Yapısal Bağlantı Adaptörü ile önceden monte edilmiş olarak temin edilebilir, sahada montaj gerektirmez.
• Kopma başlı cıvata, sismik askı montajını ve denetimini kolaylaştırır.
• Sismik uygulamalar için NFPA®-13 gerekliliklerini karşılar.

Properties
Material : Steel
Coating : Zinc Plated
Approval : UL Listed and FM Approved

Application
• Installs on the top or bottom flange of I-beams or bar joists.
• Spring retainer allows for easy positioning.
• Can be supplied pre-assembled with the Structural Connection Adapter, eliminating field assembly.
• Snap-off bolt head facilitates installation and inspection of seismic braces.
• Meets NFPA®-13 requirements for seismic applications.

Darhan Kod *Darhan Code*	UL-FM Onay Kodu *UL/FM Approval Code*	Flanş Kalınlığı *Flange Thickness*	Vida Çapı *Screw Size (Sc)*	A (mm)	B (mm)	C (mm)	D (mm)
3100404125	CSBS1	6-19 mm	1/2"	21	23	92	67
3100404506	CSBS2	19-31 mm	1/2"	23	23	92	79

UL Yükleri / *UL Loads*

Darhan Kod *Darhan Code*	UL-FM Onay Kodu *UL/FM Approval Code*	Flanş Kalınlığı *Flange Thickness*	Destek Borusu *Brace Member*	Dayanım *Rating*
3100404125	CSBS1	6-19 mm	DN25-DN50 Sch.40	6672 N
3100404506	CSBS2	19-31 mm	DN25-DN50 Sch.40	7561 N

FM Yükleri / *FM Loads*

Darhan Kod *Darhan Code*	UL-FM Onay Kodu *UL/FM Approval Code*	Askılama Yönü *Brace Type*	Dikey Kurulum Açısı Başına Yatay Kapasite / *Horizontal Capacity per Installation Angle From Vertical*			
			30° - 44°	45° - 59°	60° - 74°	75° - 90°
3100404125	CSBS1	Dikey / *Perpendicular*	3780 N	7910 N	12320 N	12630 N
3100404506	CSBS2	Paralel / *Parallel*	3910 N	6360 N	8980 N	10720 N

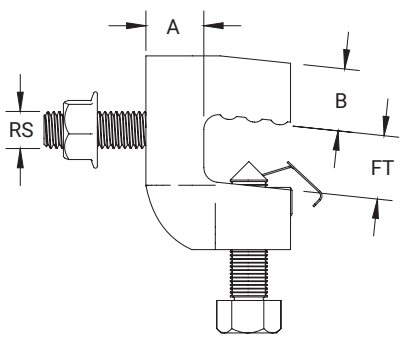

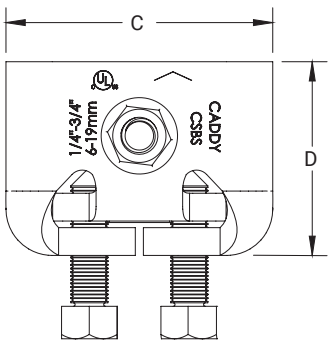

U Yanal Destek Kelepçesi- DBE
U Lateral Bracing Clamp - DBE

FM APPROVED



Özellikler
Malzeme : Çelik
Kaplama : Elektro Galvaniz
Onay : FM Onaylı
Destek Borusu : 1" (25), Sch 10, Sch 40, GB/T 3091, JIS G3454
Boyut : Boru çapı 2" (50) – 8" (200)

Uygulama
• Boru sistemlerini yanal hareketler ve sismik etkilere karşı korumak için tasarlanmıştır.
• Yapısal bağlantı elemanı ile birlikte kullanıldığında
ve bir destek boru elemanı ile birleştirildiğinde, tam bir sismik destek montajı oluşturur.
• NFPA 13 standardına ve montaj talimatlarına uygun olarak kurulmalıdır.

Properties
Material : Steel
Coating : Zinc Plated
Approval : FM Approved
Brace Pipe : 1" (25), Sch 10, Sch 40, GB/T 3091, JIS G3454
Size : Pipe size 2"(50) thru 8"(200)

Application
• It is designed to protect piping systems against sway and seismic effects.
• When used together with a structural attachment fitting and combined with a bracing pipe element, it forms a complete sway brace assembly.
• It must be installed in accordance with NFPA 13 and the installation instructions.

FM Yükleri / *FM Loads*

Darhan Kod *Darhan Code*	**FM Onay Kodu** *FM Approval Code*	**Boru Ölçüsü** *Pipe Size*		**Yatay Yük Montaj Açısı** *Horizontal Load Installation Angle* **30° - 44°**		**Yatay Yük Montaj Açısı** *Horizontal Load Installation Angle* **45° - 59°**		**Ağırlık (adet)** *Weight - wt.each*	
				lbs.	**N**	**lbs.**	**N**	**lb.**	**kg**
37000DBE20	DBE20	2 "	(50)	590	2620	840	8800	0.92	0.42
37000DBE25	DBE25	2 1/2 "	(65)	710	3150	1010	3730	1.01	0.46
37000DBE30	DBE30	3 "	(80)	540	2400	770	4490	1.08	0.49
37000DBE40	DBE40	4 "	(100)	540	2400	770	3420	1.21	0.55
37000DBE60	DBE60	6 "	(150)	270	1200	390	1730	1.52	0.69
37000DBE80	DBE80	8 "	(200)	210	0.930	290	1280	1.81	0.82

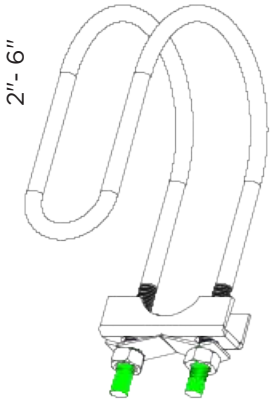

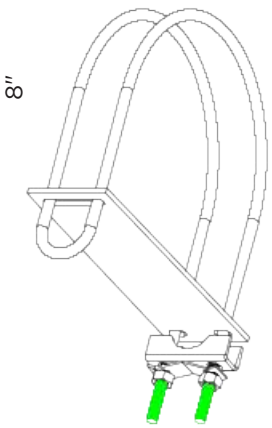

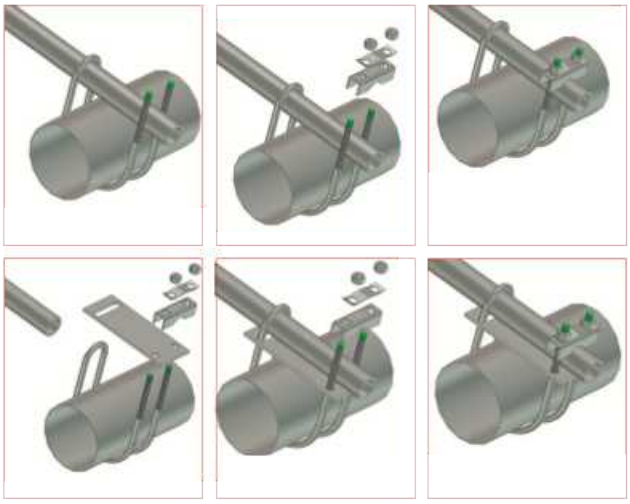

Sismik Askı Kelepçesi - DBC
Seismic Bracing Clamp - DBC

FM APPROVED



Özellikler
Malzeme : Çelik
Kaplama : Elektro Galvaniz
Onay : FM Onaylı
Destek Borusu : 1” (25), Sch 10, Sch 40,
: GB/T 3091, JIS G3454Boyut
Boyut : Boru çapı 2″ (50) – 8″ (200)

Uygulama
• Boruyu sismik etkilerden korumak için tasarlanmıştır.
• Kopmalı cıvata başı, sismik askıların kolayca kurulup kontrol edilmesini sağlar.
• Boru bağlantı bileşeni olan yapısal bağlantı elemanı ile birlikte kullanılır ve destek boru elemanı ile birleştirildiğinde güçlü bir uygulama oluşturur.
• NFPA 13 standardına ve montaj talimatlarına uygun olarak kurulmalıdır.

Properties
Material : Steel
Coating : Zinc Plated
Approval : FM Approved
Brace Pipe : 1” (25), Sch 10, Sch 40,
GB/T 3091, JIS G3454
Size : Pipe size 2″(50) thru 8″(200)

Application
•Designed to protect the pipe from seismic effects.
• The break-off bolt head allows seismic braces to be easily installed and inspected.
• Used together with the structural attachment fitting, which is the pipe connection component, and creates a strong assembly when combined with the brace pipe.
• Must be installed in accordance with NFPA 13 standards and installation instructions.

FM Yükleri / *FM Loads*

Darhan Kod *Darhan Code*	**FM Onay Kodu** *FM Approval Code*	**Boru Ölçüsü** *Pipe Size*	**A (mm)**	**B (mm)**	**Yatay Yük Montaj Açısı** *Horizontal Load Installation Angle* **30° - 44°**		**Yatay Yük Montaj Açısı** *Horizontal Load Installation Angle* **45° - 59°**		**Ağırlık (adet)** *Weight - wt.each*	
					lbs.	**N**	**lbs.**	**N**	**lb.**	**kg**
37000DBC20	DBC20	2″	103.3	242.8	1070	4750	1440	6400	2.33	1.06
37000DBC25	DBC25	2 1/2″	103.3	254.8	840	3730	1120	4980	2.42	1.1
37000DBC30	DBC30	3″	103.3	272.8	1030	4580	1560	6930	2.55	1.16
37000DBC40	DBC40	4″	103.3	297.8	650	2890	890	3950	2.73	1.24
37000DBC60	DBC60	6″	110.8	352.8	830	3690	1250	5560	4.29	1.95
37000DBC80	DBC80	8″	110.8	422.8	880	3910	1150	5110	4.93	2.24

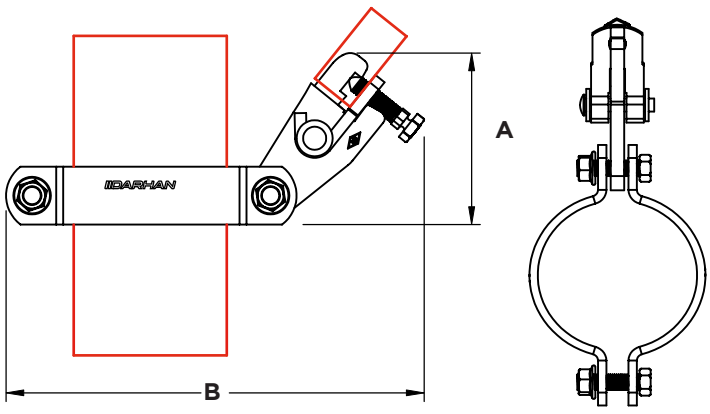

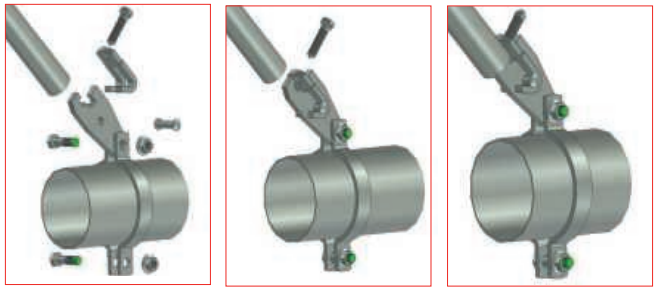

Yapısal Bağlantı Braketi - DSA
Structural Bracket - DSA

FM APPROVED



Özellikler
Malzeme : Çelik
Kaplama : Elektro Galvaniz
Onay : FM Onaylı
Destek Borusu : 1" (25), Sch 10, Sch 40, GB/T 3091, JIS G3454
Boyut : Tek boyut, 8" çapa kadar olan destek borularına uygundur; yapı bağlantı deliği M12 için uygundur.

Uygulama
• Boruyu sismik etkilerden korumak için tasarlanmıştır.
• Kopmalı cıvata başı, sismik askıların kolayca kurulup kontrol edilmesini sağlar.
• Boru bağlantı bileşeni olan sismik askı kelepçeleri ile birlikte kullanılır ve destek boru elemanı ile birleştirildiğinde güçlü bir uygulama oluşturur.
• NFPA 13 standardına ve montaj talimatlarına uygun olarak kurulmalıdır.

Properties
Material : Steel
Coating : Zinc Plated
Approval : UL Listed and FM Approved
Brace Pipe : 1" (25), Sch 10, Sch 40, GB/T 3091, JIS G3454
Size : One size fits braced pipe up to 8"with M12 bolt hole for structure.

Application
• Designed to protect the pipe from seismic effects.
• The break-off bolt head allows seismic braces to be easily installed and inspected.
• Used with seismic bracing clamps that connect to the pipe, it forms a robust assembly when combined with a brace pipe.
• Must be installed in accordance with NFPA 13 standards and installation instructions.

FM Yükleri / *FM Loads*

Darhan Kod *Darhan Code*	**FM Onay Kodu** *FM Approval Code*	**Destek Elemanı** *Brace Member*	**A (mm)**	**B (mm)**	**C (mm)**	**Yatay Yük Montaj Açısı** *Horizontal Load Installation Angle* **30°-44°**		**Yatay Yük Montaj Açısı** *Horizontal Load Installation Angle* **45° - 59°**		**Ağırlık (adet)** *Weight - wt.each*	
						lbs.	**N**	**lbs.**	**N**	**lb.**	**kg**
37000DSA10	DSA10	1" SCH40 Boru / Pipe	120	130	50	1490	6620	1980	8800	1.54	0.7

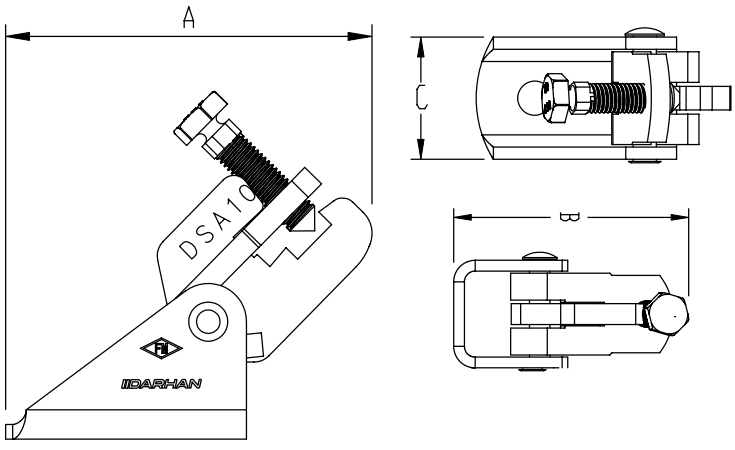

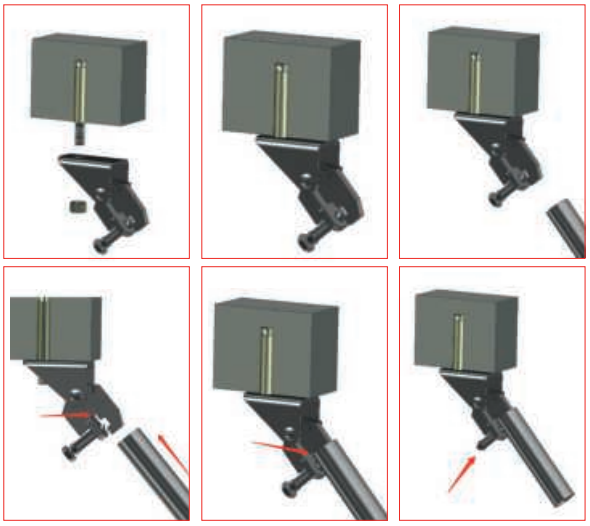

Çelik Konstrüksiyon Bağlantı Adaptörü - DBA
Bar Joist Attachment - DBA

FM APPROVED



Özellikler
Malzeme : Döküm
Kaplama : Elektro Galvaniz
Onay : FM Onaylı

Uygulama
• Enine ve boyuna sismik askılama uygulamalarında kullanım için tasarlanmıştır.
• Bar kirişlerine veya açılı demirlere monte edilebilir.
• Yay tutucusu, pozisyonlama kolaylığı sağlar.
• Kopmalı cıvata başı, sismik askıların kolayca kurulup kontrol edilebilmesini sağlar.
• Montaj gerektirmez, gevşek parça içermez.
• NFPA 13 standardına ve montaj talimatlarına uygun olarak kurulmalıdır.

Properties
Material : Ductile iron
Coating : Zinc Plated
Approval : FM Approved

Application
• Designed for use in both lateral and longitudinal seismic bracing applications.
• Can be mounted to bar joists or angle iron.
• Spring retainer provides easy positioning.
• Snap-off bolt head allows for easy installation and inspection of seismic braces.
• No field assembly required.
• Must be installed in accordance with NFPA 13 standards and installation instructions.

Darhan Kod *Darhan Code*	**FM Onay Kodu** *FM Approval Code*	**Destek Elemanı** *Brace Member*	**Flanç Kalınlığı** *Flange* **(FT)**	**Vida Çapı** *Screw Size*	**A (mm)**	**B (mm)**	**C (mm)**
37000DBA10	DBA10	1" SCH40 Boru / Pipe	18	1/2"	80	54	75

FM Yükleri / *FM Loads*

Darhan Kod *Darhan Code*	**FM Onay Kodu** *FM Approval Code*	**Yatay Yük Montaj Açısı** *Horizontal Load Installation Angle* **30° - 44°**		**Yatay Yük Montaj Açısı** *Horizontal Load Installation Angle* **45° - 59°**		**Ağırlık (adet)** *Weight - wt.each*	
		lbs.	**N**	**lbs.**	**N**	**lb.**	**kg**
37000DBA10	DBA10	970	4310	1660	7380	1.94	0.88

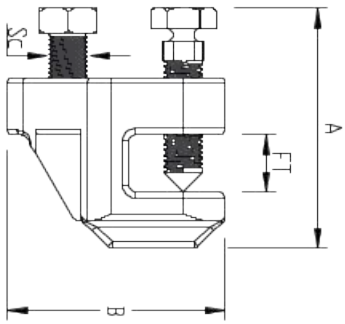

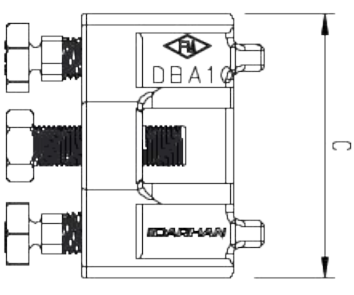







Ayarlanabilir I Kirişi Bağlantı Adaptörü
Adjustable I-Beam Attachment



Özellikler
Malzeme : Çelik
Kaplama : Elektro Galvaniz
Onay : UL ve FM Onaylı

Uygulama
- Enine ve boyuna sismik askılama uygulamalarında kullanım için.
- Çubuk kirişlere veya I kirişi üzerine kurulabilir.
- Yay tutucusu, pozisyonlama kolaylığı sağlar.
- Kopmalı cıvata başı, sismik askıların kolayca kurulup kontrol edilebilmesini sağlar.
- Montaj gerekmez.
- NFPA®-13 gerekliliklerini karşılar.

Properties
Material : Steel
Coating : Zinc Plated
Approval : UL Listed and FM Approved

Application
- Use for both lateral and longitudinal sway brace applications
- Can be installed on bar joists or I-beams
- Thumb spring retainer allows for ease of positioning
- Snap-off bolt head helps enable easy installation and inspection of sway braces
- No assembly required, no loose parts
- Meets NFPA®-13 requirements for sway bracing

Kod *Code*	Flanş Kalınlığı *Flange (FT)*	Rot Boyutu *Rod Size (Rs)*	A (mm)	H (mm)	L (mm)	W (mm)
3100404365	6,4 – 19,1 mm	1/2 "	100 - 216	63,5	304,8	69,9
3100404366	6,4 – 19,1 mm	1/2 "	216 - 368	63,5	431,8	69,9
3100404367	19,1 - 31,8 mm	1/2 "	100 - 457	88,9	546,1	79,4

UL Yükleri / *UL Loads*

Yapıya Göre Askının Yönü *Brace Type*	Bağlantı Borusu *Service Pipe Size*	Dayanım *Rating*
Paralel / *Parallel*	25 mm - 300 mm	13.340 N
Dikey / *Perpendicular*	25 mm - 300 mm	16.630 N

FM Yükleri / *FM Loads*

Askı Yönü *Brace Type*	Dikey Kurulum Açısı Başına Yatay Kapasite / *Horizontal Capacity per Installation Angle From Vertical*			
	30° - 44°	45° - 59°	60° - 74°	75° - 90°
Paralel / *Parallel*	7.205 N	7.605 N	4.495 N	4.490 N
Dikey / *Perpendicular*	7.205 N	10.230 N	12.545 N	13.965 N

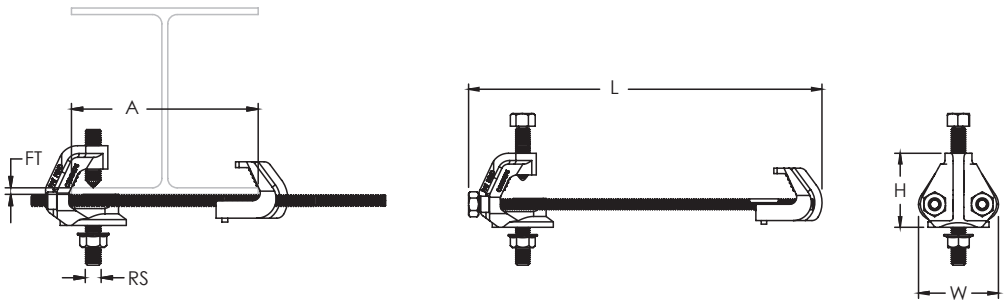

I-Kiriş Bağlantı Adaptörü
I-Beam Attachment



Özellikler
Malzeme : Çelik
Kaplama : Elektro Galvaniz
Onay : UL ve FM Onaylı

Uygulama
- Kopmalı cıvata başı, sismik askıların kolayca kurulup kontrol edilebilmesini sağlar.
- Sismik askılama için NFPA®-13 gerekliliklerini karşılar.

Properties
Material : Steel
Coating : Zinc Plated
Approval : UL Listed and FM Approved

Application
- Snap-off bolt head helps enable easy installation and inspection of seismic sway braces
- Meets NFPA®-13 requirements for seismic sway bracing

Kod *Code*	Flanş Kalınlığı *Flange (FT)*	Rot Boyutu *Rod Size (RS)*	H (mm)	W (mm)
3100404350	6,4 – 19,1 mm	1/2"	63,5	69,9

UL Yükleri / *UL Loads*

Yapıya Göre Askının Yönü *Brace Type*	Bağlantı Borusu *Service Pipe Size*	Dayanım *Rating*
Paralel / *Parallel*	1" - 4"	5,340 N
Dikey / *Perpendicular*	1" - 8"	8,960 N

FM Yükleri / *FM Loads*

Askılama Yönü *Brace Type*	Dikey Kurulum Açısı Başına Yatay Kapasite / *Horizontal Capacity per Installation Angle From Vertical*			
	30° - 44°	45° - 59°	60° - 74°	75° - 90°
Paralel / *Parallel*	7.210 N	7.610 N	4.490 N	4.940 N
Dikey / *Perpendicular*	5.290 N	7.470 N	5.160 N	5.690 N

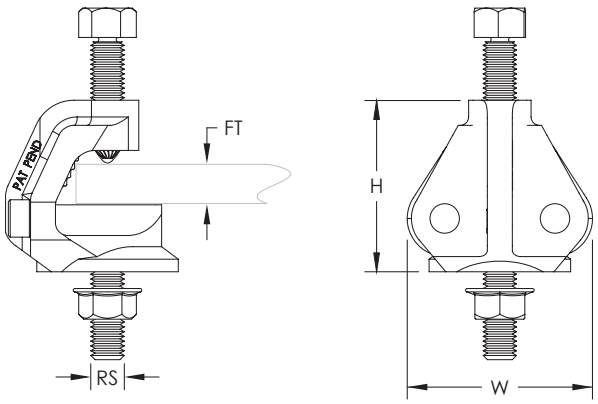

Branşman Sınırlandırıcı Boru Bağlantı
Branch Line Restraint Pipe Attachment



Özellikler
Malzeme : Çelik
Kaplama : Elektro Galvaniz
Onay : UL ve FM Onaylı

Uygulama
- M10 ve M12 dişli rot kullanımına uygundur.
- Kolay kelepçe sayesinde dişli rotun ölçülendirilmesi ve kesilmesi kolaylaşır.
- Dişli rotun gerçek ölçüsünde kesilmesi gereksinimi elimine edilir.
- Dişli rot borunun üstünden ya da altından uygulanabilir.
- Kopmalı cıvata başı, sismik askıların doğru torkta montajını ve kontrolünü sağlar.

Properties
Material : Steel
Coating : Zinc Plated
Approval : UL Listed and FM Approved

Application
- Accepts 3/8″ or 1/2″ (M10 or M12) threaded rod
- Quick grip clamp simplifies measuring and cutting of threaded rod
- Eliminates need to cut threaded rod to exact dimensions
- Can be installed with threaded rod above or below the service pipe
- Shear-off head helps ensure correct torque and simplifies inspection

Kod *Code*	Boru Boyutu *Pipe Size*	NB/DN (mm)	Dış Çap *Outer Dia. (OD)*	Rot Boyutu *Rod Size (RS)*	H (mm)	L (mm)	W (mm)
3100404477	1 ″	25	33,4 mm	M10, M12	169,4	41,4	22,2
3100404478	1 1/4 ″	32	42,2 mm	M10, M12	192,0	50,0	22,2
3100404479	1 1/2 ″	40	48,3 mm	M10, M12	208,4	56,1	22,2
3100404480	2 ″	50	60,3 mm	M10, M12	240,0	68,3	22,2

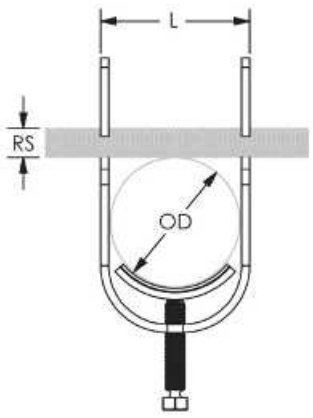

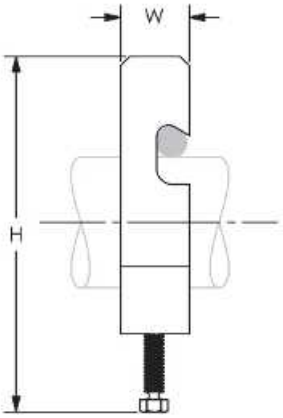

Branşman Sınırlandırıcı Yapı Bağlantı
Branch Line Structure Pipe Attachment



Beton ve Ahşap / *Concrete and Woods*



Çelik / *Steel*

Özellikler
Malzeme : Çelik
Kaplama : Elektro Galvaniz
Onay : UL ve FM Onaylı

Uygulama
- Ayarlanabilir mafsal somunu M10 ve M12 dişli rota uygundur.
- Bağlantılar ahşaba, çeliğe ya da çatlaklı beton onayı gerekmeyen betona uygulanabilir.

Properties
Material : Steel
Coating : Zinc Plated
Approval : UL Listed and FM Approved

Application
- Swivel barrel nut accepts 3/8" or 1/2" (M10 or M12) threaded rod
- Attaches to wood, steel or concrete where cracked concrete approval is not needed

Kod *Code*	Rot Boyutu *Rod Size (RS)*	H (mm)	L (mm)	W (mm)	Vida Çapı *Screw Size (Sc)*	Vida Uzunluk *Screw Lenght (SL)*	Matkap Ucu Çapı *Drill Bit (Ø)*
3100402240	M10, M12	28,2	40,4	26,9	1/4 "	44,5 mm	3/16 "
3100402241	M10, M12	28,2	40,4	26,9	M2.7	32 mm	-

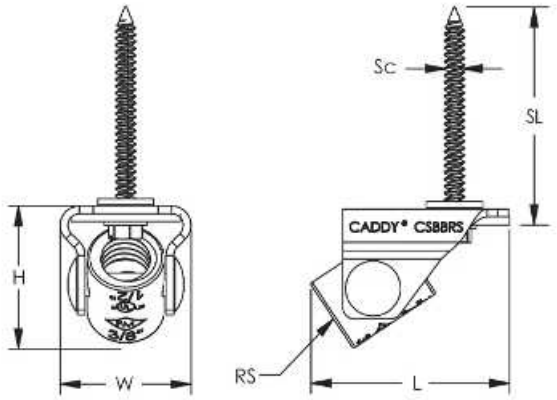

Beton ve Ahşap / *Concrete and Woods*

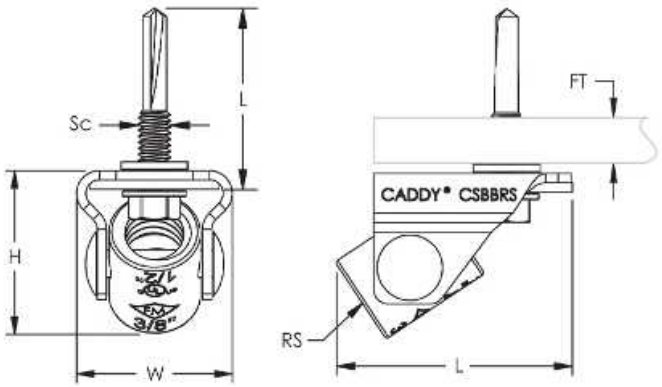

Çelik / *Steel*

Z Tipi Sismik Sınırlayıcılar
Z Type Seismic Snubbers



DZT 1



DZT 2

Özellikler
Malzeme : Çelik ve Doğal Kauçuk
Kaplama : Epoksi Boya
Onay : TÜV-ANSI ASHRAE 171

Uygulama
Zemine oturan ekipmanların sismik sınırlandırılması.

Properties
Material : Steel and Natural Rubber
Coating : Epoxy Paint
Approval : TÜV-ANSI ASHRAE 171

Application
Seismic Restraint for floor mounted equipments.

Kod *Code*	Açıklama *Description*	Load *Load (Kgf)*	A (mm)	B (mm)	C (mm)	ØD (mm)	t (mm)
4201000000	DZT 1	1.200	63	140	100	11	8,0
4201022400	DZT 2	2.400	100	140	100	13	10,0

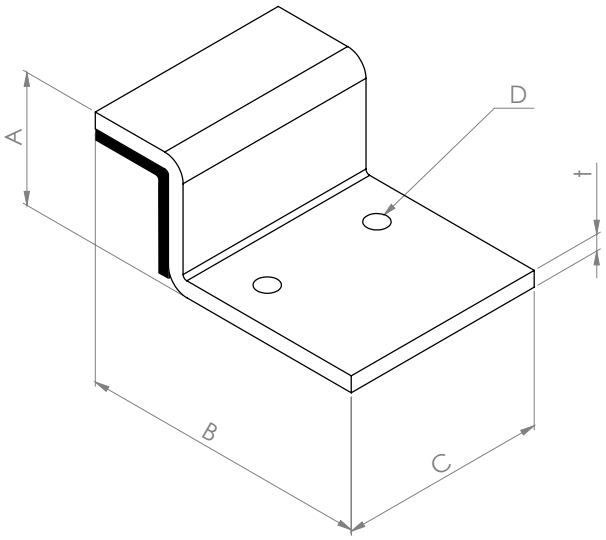

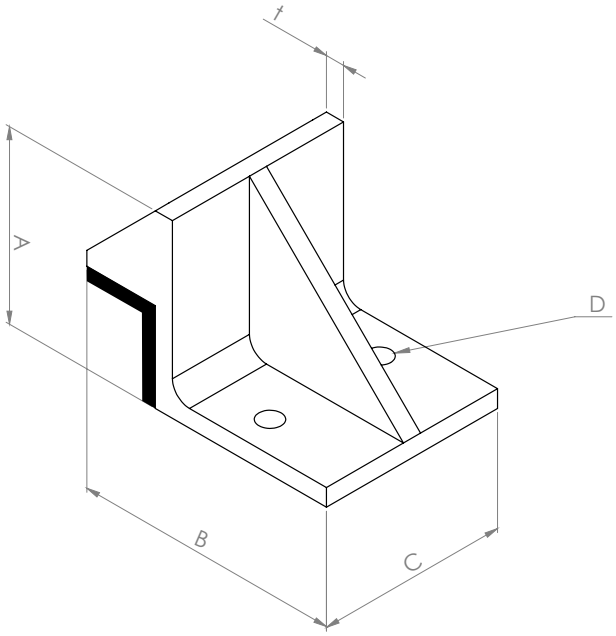

L Tipi Sismik Sınırlayıcılar
L Type Seismic Snubbers



DLT 1-2



DLT 3

Özellikler
Malzeme : Çelik ve Doğal Kauçuk
Kaplama : Epoksi Boya
Onay : TÜV-ANSI ASHRAE 171

Uygulama
Zemine oturan ekipmanların sismik sınırlandırılması.

Properties
Material : Steel and Natural Rubber
Coating : Epoxy Paint
Approval : TÜV-ANSI ASHRAE 171

Application
Seismic Restraint for floor mounted equipments.

Kod *Code*	Açıklama *Description*	Load *Load (Kgf)*	A (mm)	B (mm)	C (mm)	ØD (mm)	t (mm)
4201080535	DLT 1	2.400	80	80	200	11	8
4201010535	DLT 2	3.600	100	100	200	17	10
4201012400	DLT 3	5.000	100	100	200	17	10

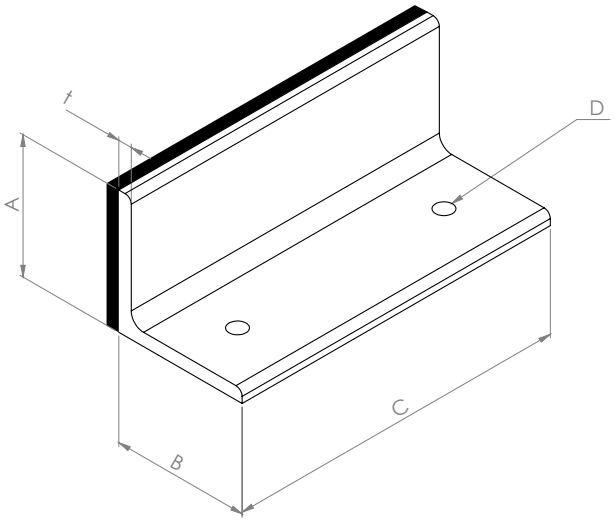

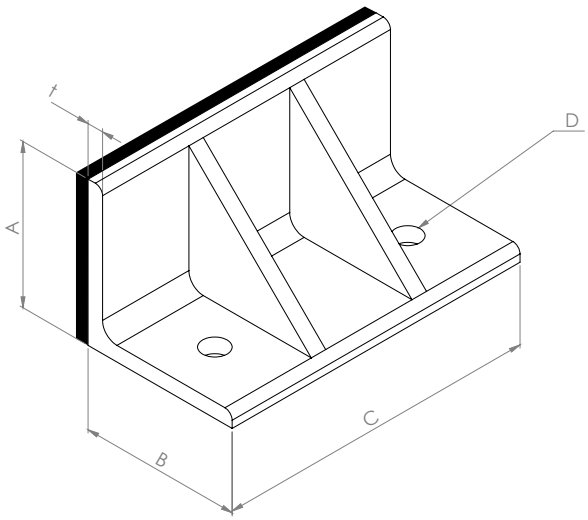

Sismik Dübel
Seismic Anchor



Özellikler
Malzeme : Çelik
Kaplama : Elektro Galvaniz
Onay : ETA ve FM Onaylı

Uygulama
- Sismik sınırlandırıcıların betona bağlantısında kullanılan dübeldir.
- ETA C1 / C2 şartlarına uygun montaj imkanı tanır.

Properties
Material : Steel
Coating : Zinc Plated
Approval : ETA and FM Approved

Application
- Used to fix seismic restraints to concrete.
- Fixing available for ETA C1 / C2 conditions.

Kod *Code*	**Ölçü** *Size (mm)*	**Delme Çapı** *Drill Diameter* d_o *(mm)*	**Max. Ankraj Derinliği** *Max. Anchoring Depth* $h_{ef,max}$ *(mm)*	**Min. Ankraj Derinliği** *Min. Anchoring Depth* $h_{ef,max}$ *(mm)*	**Uygulama Tork** *Installation Torque* T_{inst} *(Nm)*
3501008075	M8 x 75	8	45	35	20
3503010090	M10 x 95	10	60	40	45
3503012110	M12 x 110	12	70	50	60
3503016150	M16 x 148	16	85	65	110
3503020170	M20 x 172	20	100	-	200

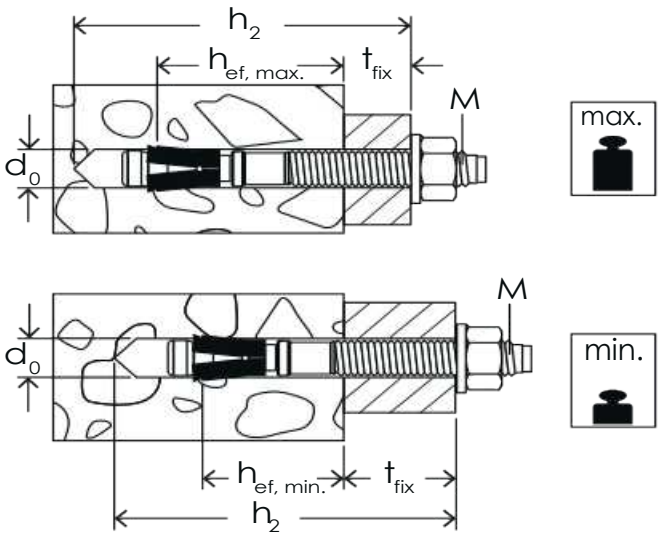

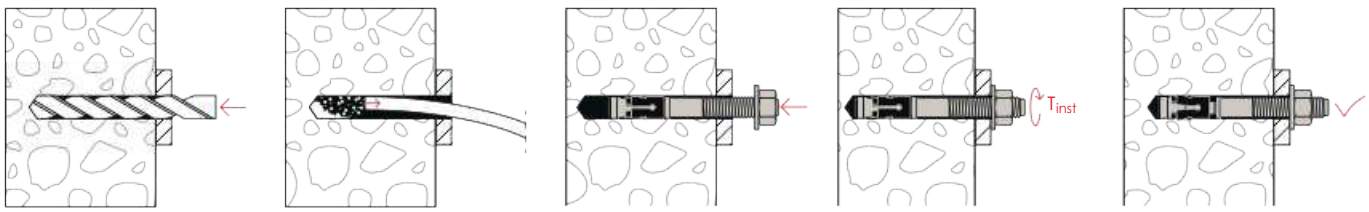

Sismik Askı Uygulama Örnekleri
Seismic Hanger Applications

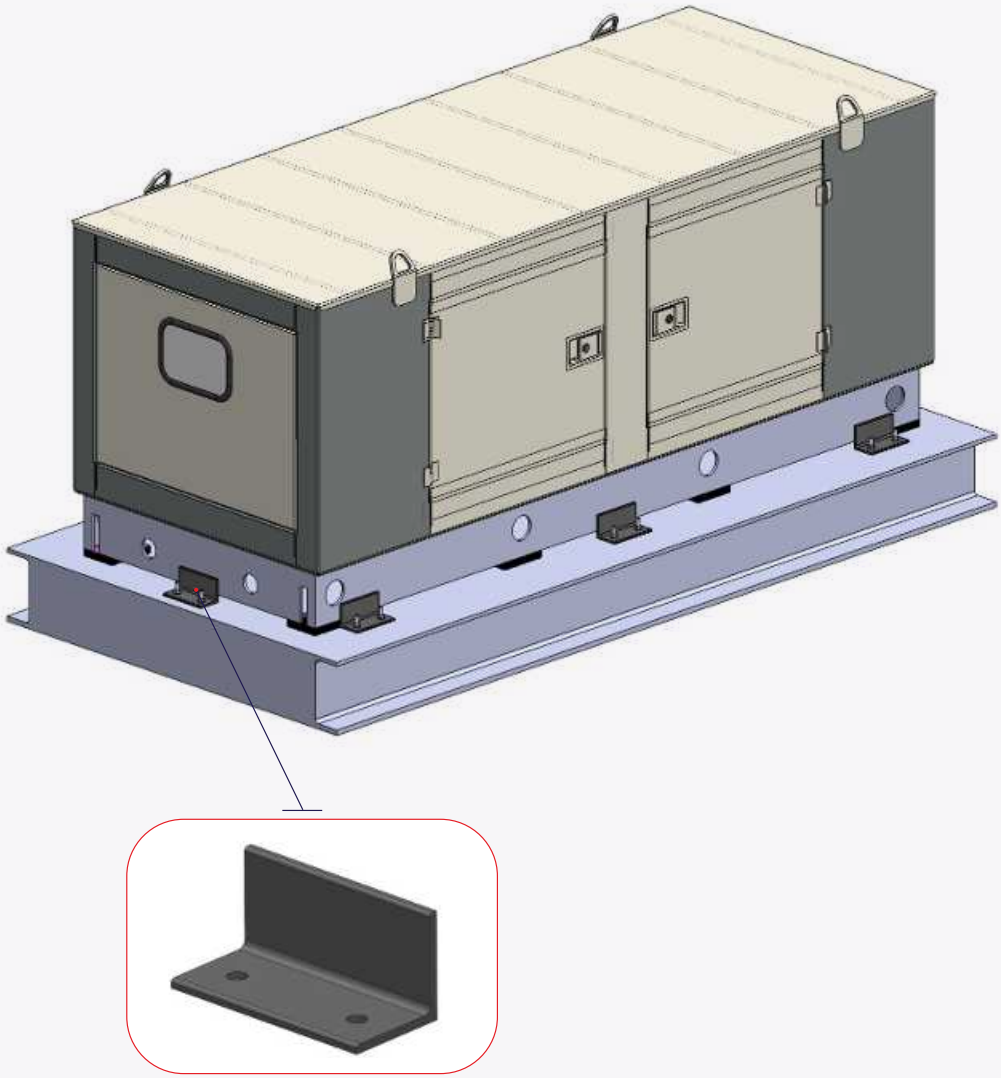

L Tipi Sismik Sınırlayıcı - DLT 1-2
L Type Seismic Sminners DLT 1-2

Ahu Ünitesinde Sismik Sınırlandırıcı Uygulaması / *Seismic Snubber Application on Ahu Unit*

Sismik Askı Uygulama Örnekleri
Seismic Hanger Applications

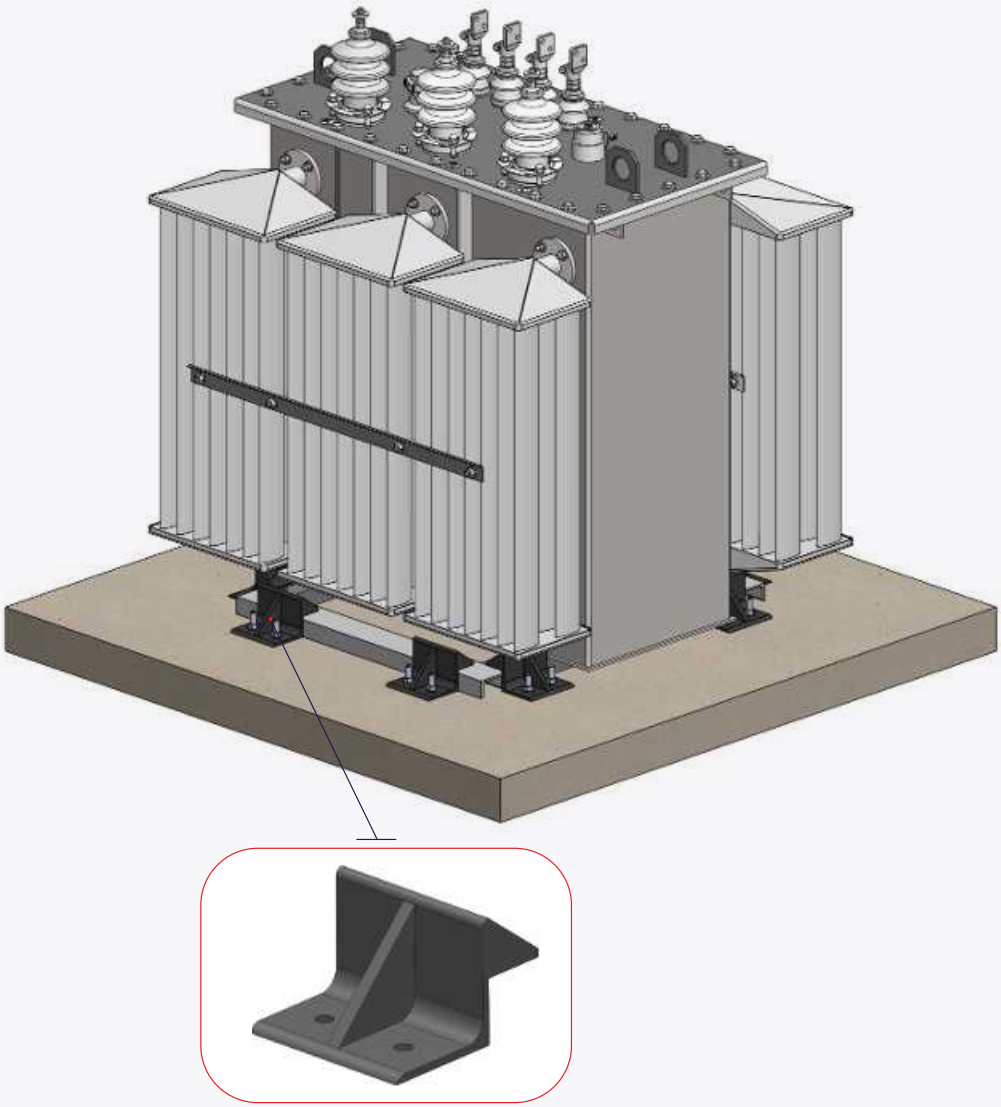

Z Tipi Sismik Sınırlayıcılar DZT 2
Z Type Seismic Snubbers DZT 2

Transformatör Üzerinde Sismik Sınırlandırıcı Uygulaması /
Seismic Snubber Application on Transformer

Sismik Askı Uygulama Örnekleri
Seismic Hanger Applications

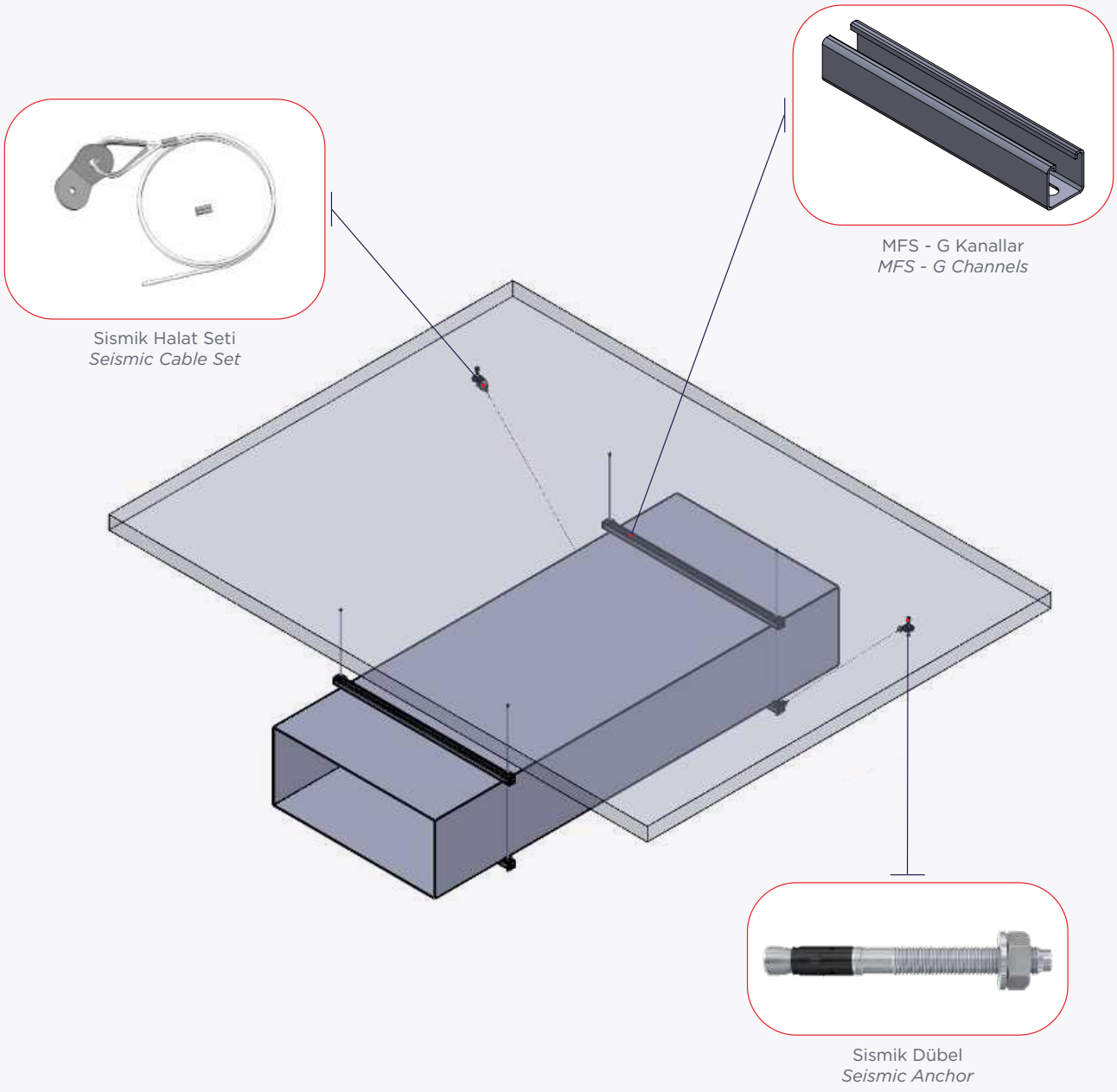

Hava Kanalı Sismik Askılaması / *Air Duct Seismic Hanger*

Sismik Askı Uygulama Örnekleri
Seismic Hanger Applications

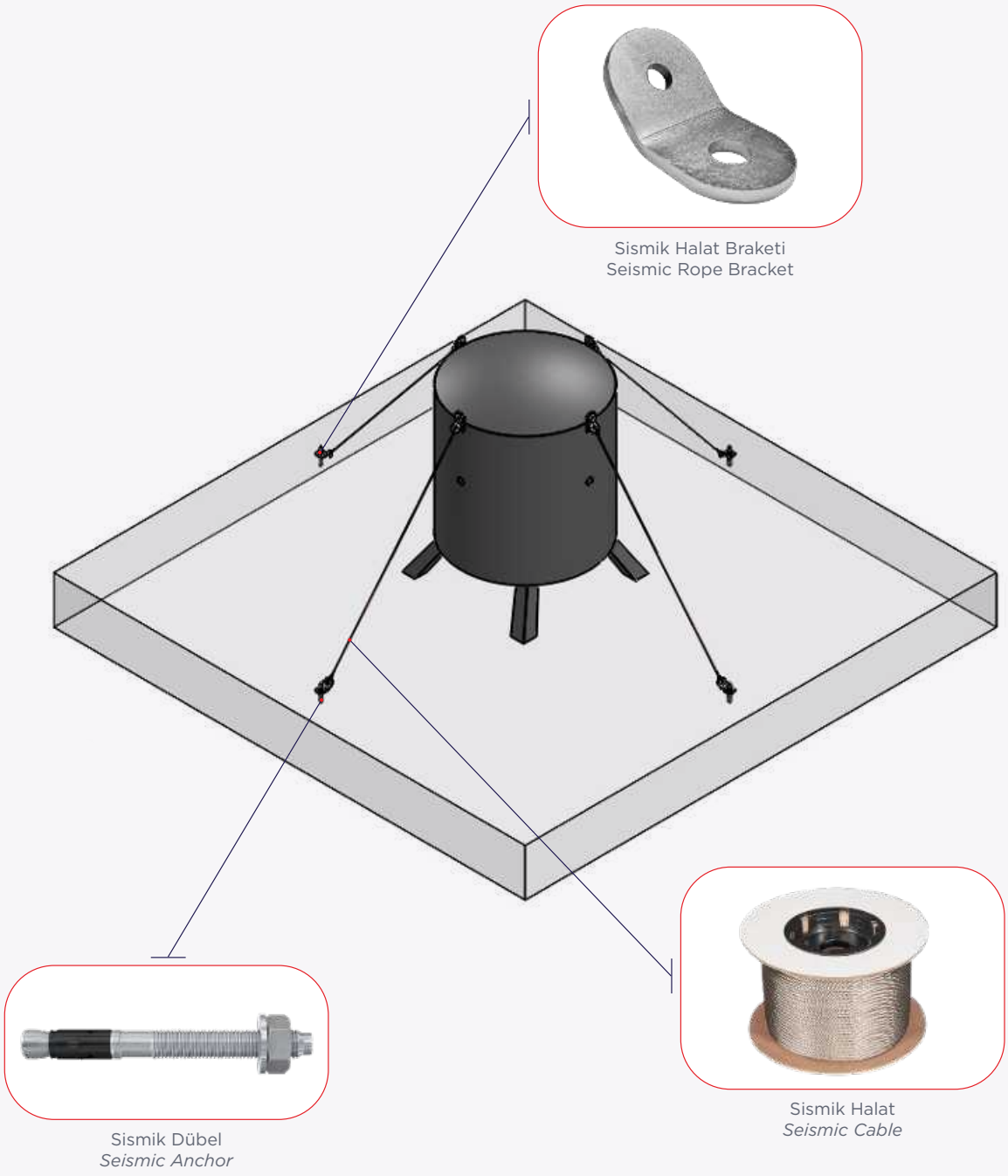

Tankların Sismik Koruması / *Seismic Protection of Tanks*

Sismik Askı Uygulama Örnekleri
Seismic Hanger Applications

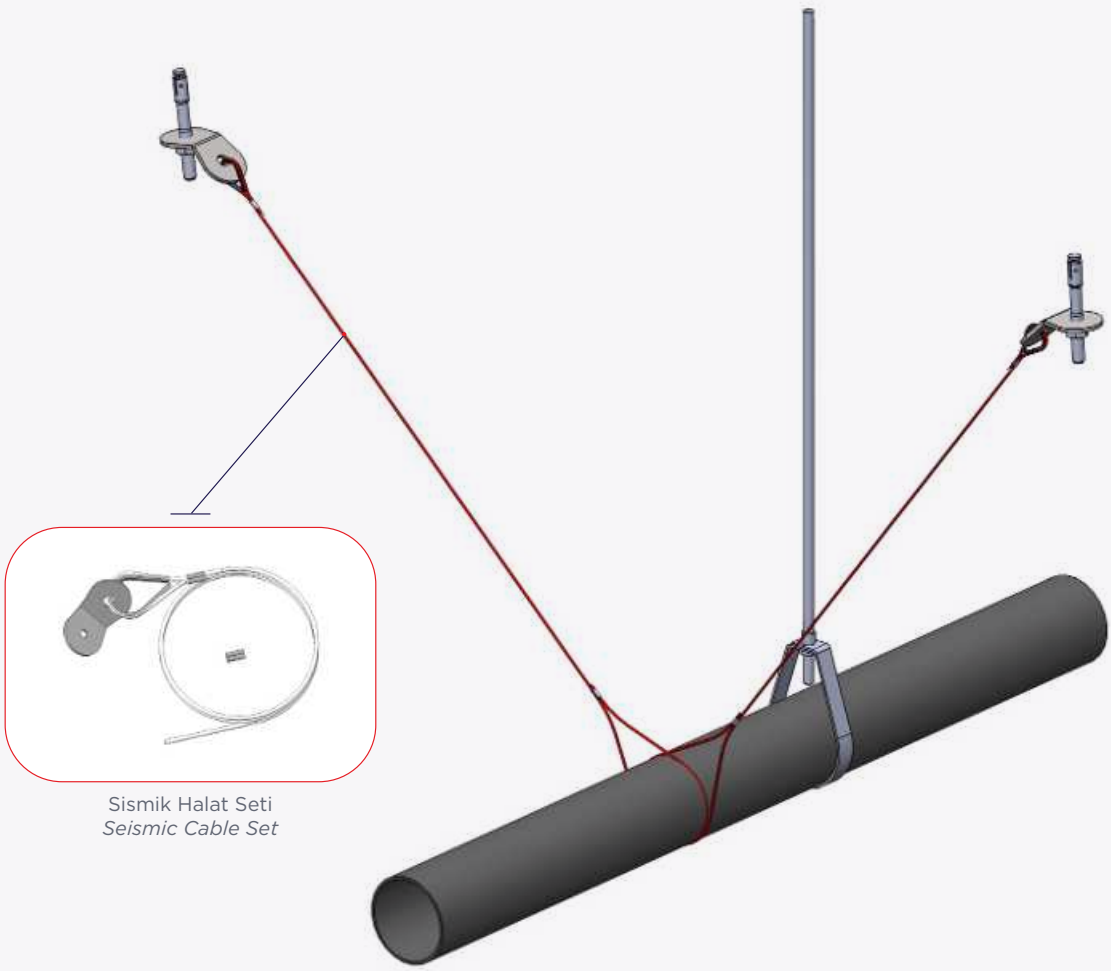

Sismik Halat Seti
Seismic Cable Set

Atlas Zemin & Duvar Tipi Boru Support / *Lateral Seismic Cable Bracing on Concrete*

Sismik Askı Uygulama Örnekleri
Seismic Hanger Applications



Sismik Halat Seti
Seismic Cable Set

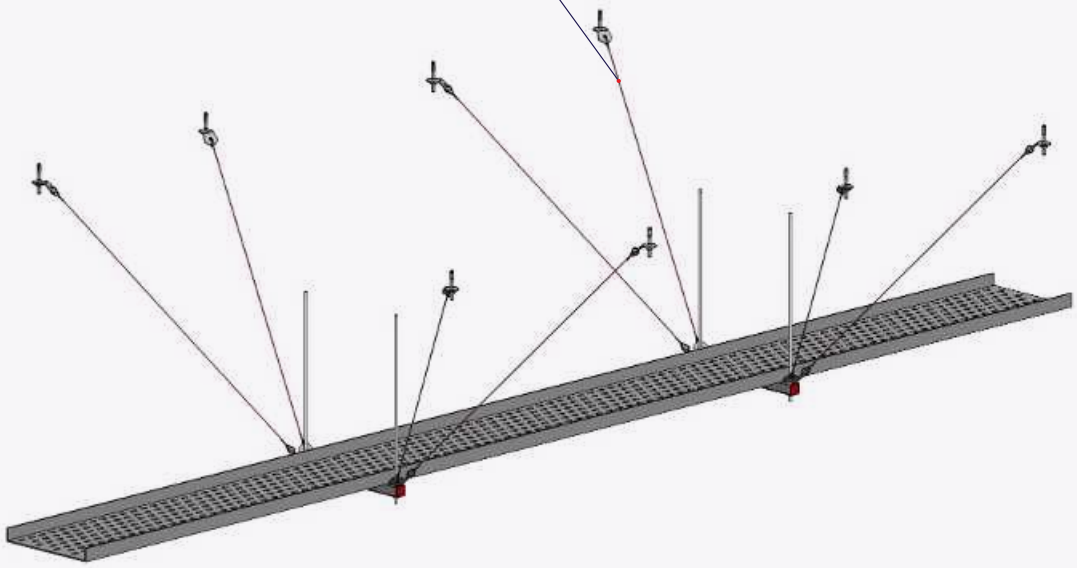

Atlas Solar Panel Support / *Seismic Bracing of Electric Trays*

Sismik Askı Uygulama Örnekleri
Seismic Hanger Applications

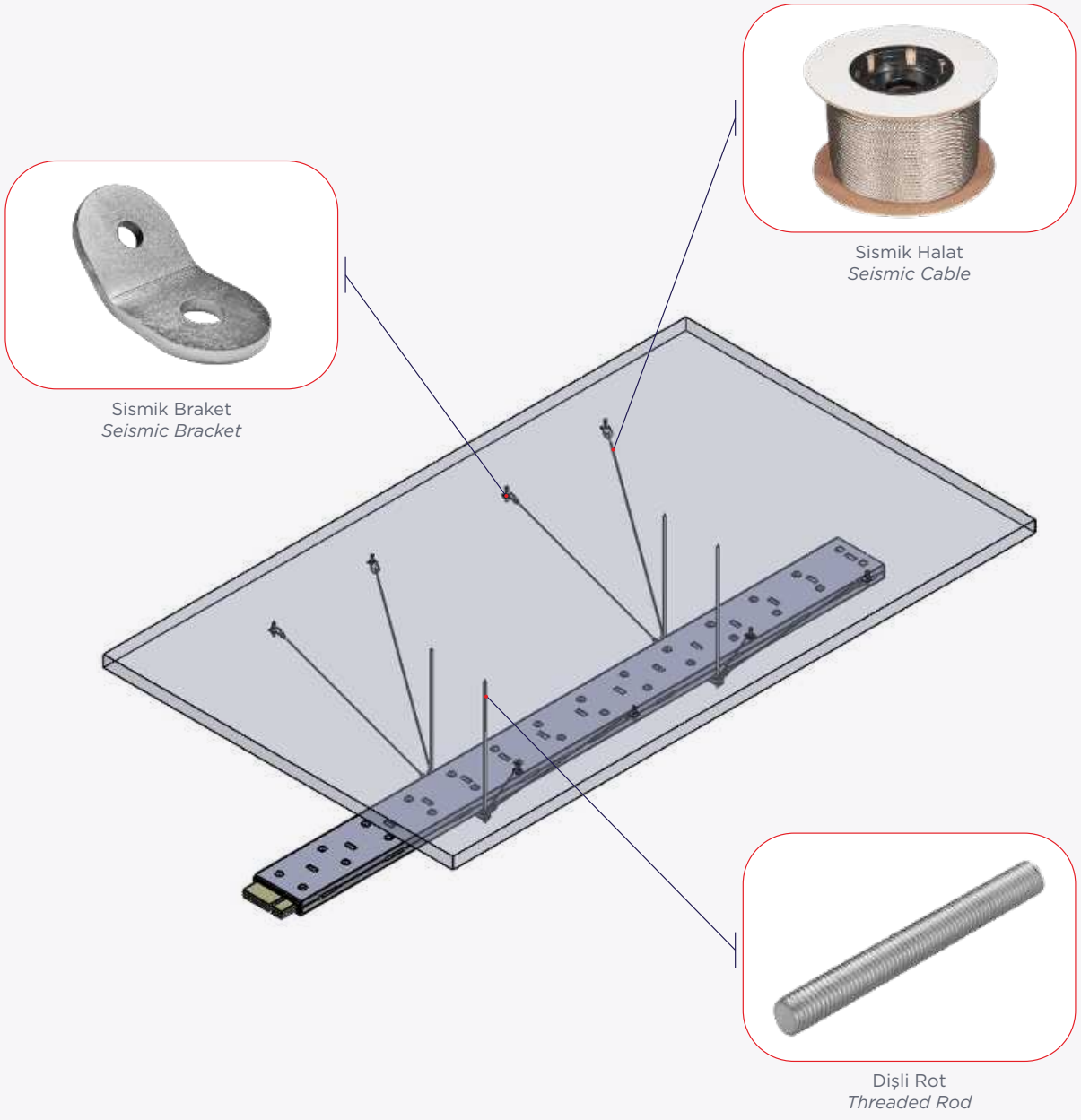

Busbar Sismik Askılama / *Busbar Seismic Hanger*

Sismik Askı Uygulama Örnekleri
Seismic Hanger Applications

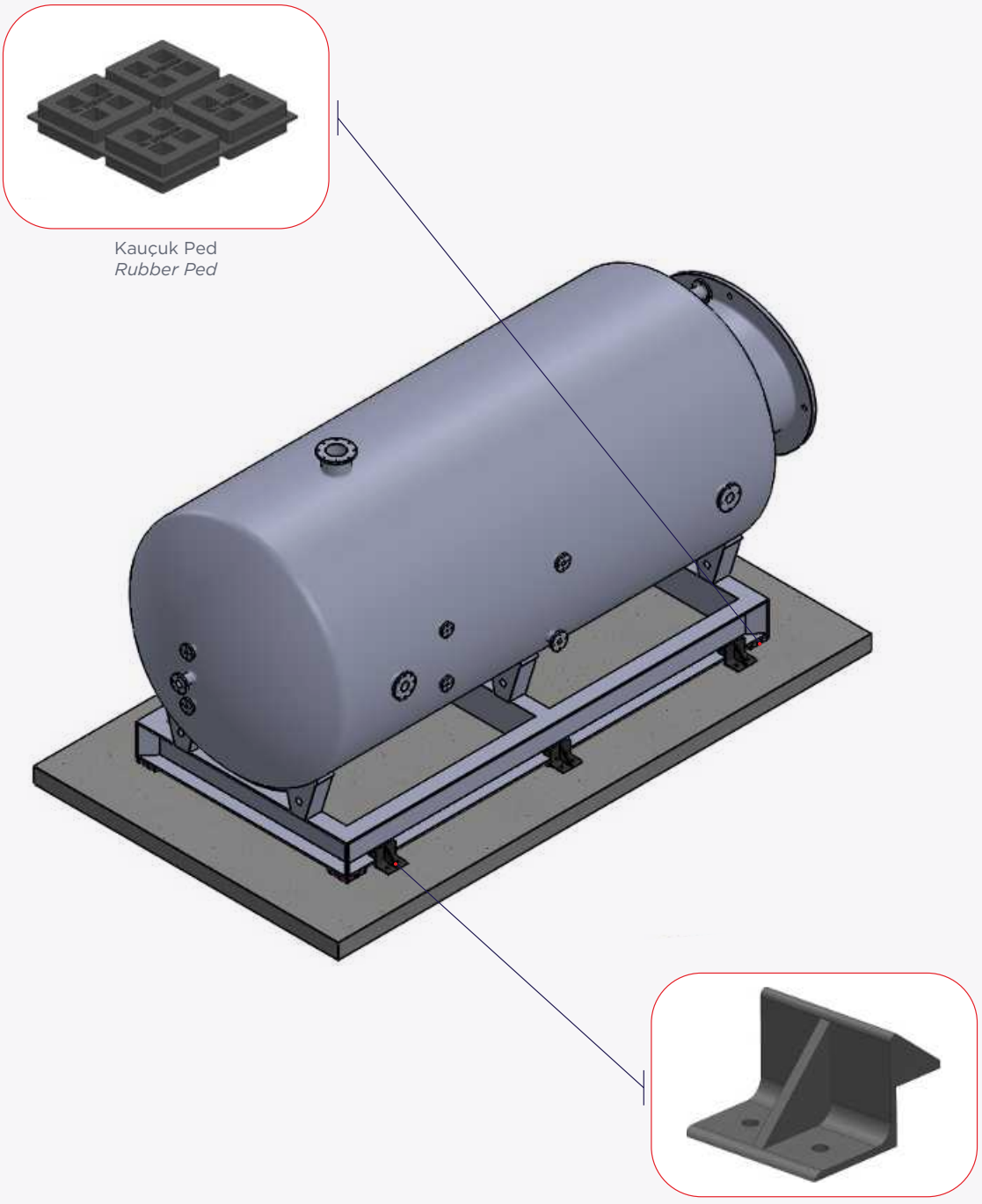

Cihazlarda Sismik Sınırlayıcı ve İzolatör Pedi Uygulaması /
Application of Seismic Restraint and Insulator Pad in Devices

Sismik Askı Uygulama Örnekleri
Seismic Hanger Applications

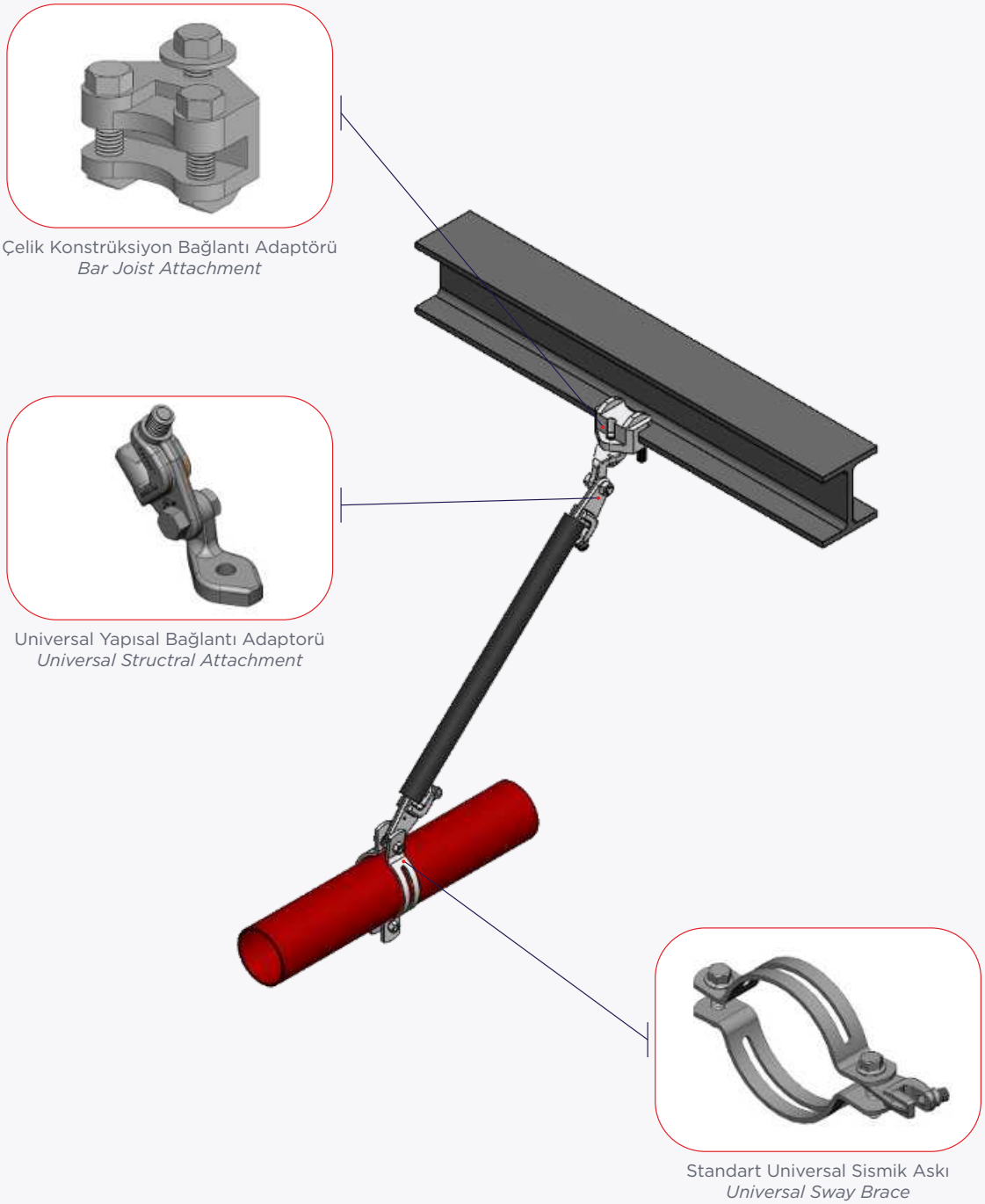

Çelik Kiriş Üzerine Boylamasina Rijit Sismik Askılama /
Longitudinal Rigid Bracing on Steel Beam

Sismik Askı Uygulama Örnekleri
Seismic Hanger Applications

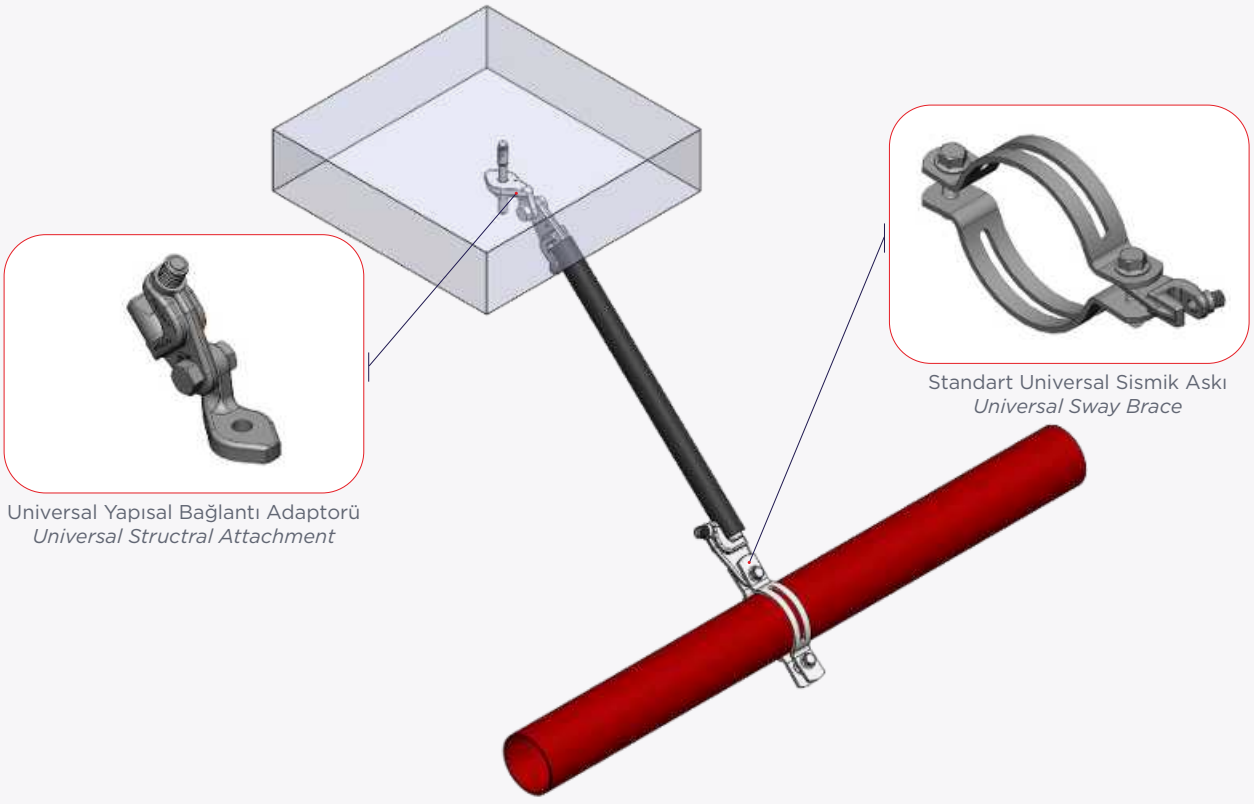

Universal Yapısal Bağlantı Adaptorü
Universal Structral Attachment

Standart Universal Sismik Askı
Universal Sway Brace

Beton Üzerinde Enlemesine Rijit Sismik Askılama /
Lateral Rigid Bracing on Concrete

Sismik Askı Uygulama Örnekleri
Seismic Hanger Applications

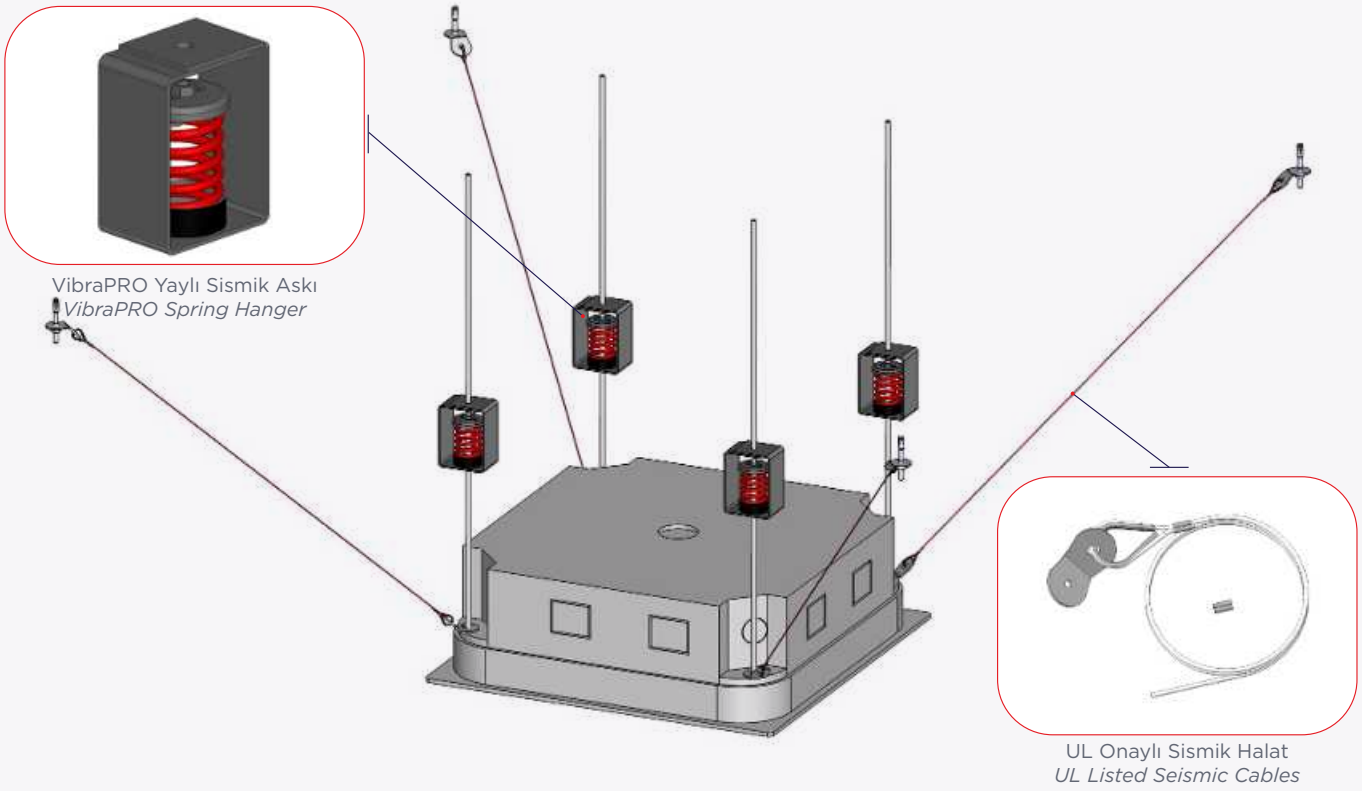

VibraPRO Yaylı Sismik Askı
VibraPRO Spring Hanger

UL Onaylı Sismik Halat
UL Listed Seismic Cables

Asılı Ekipmanların Sismik Askılaması / *Seismic Bracing of Suspended Equipment*

DARHAN

Engineer Smart Ideas

DARHAN



Aydınevler Mah. Kaptan Rıfat Sk.
No:5 34854 Maltepe / İstanbul / TÜRKİYE

Tel: +90 (216) 410 04 06
info@darhan.com.tr